ООО «Промпроектстрой-Н»

429965 Чувашская Республика, г. Новочебоксарск, ул. Промышленная, вл. 78, пом. 21
тел./факс (8352) 74-04-40/74-50-45, сайт: промпроектстрой.рф. e-mail: promproekt@bk.ru

Ассоциация проектировщиков «СтройПроект» СРО-П-170-16032012

АУ «Экспериментальный театр» Минкультуры Чувашии,
Чувашская Республика, г. Новочебоксарск, ул. Винокурова, д. 42

Капитальный ремонт объекта недвижимого имущества
"Нежилое помещение"

Проектная документация

Раздел 4 «Конструктивные и объемно-планировочные решения»
00703-42 – КР

Книга 2

Экземпляр № ____

2020

ООО «Промпроектстрой-Н»

429965 Чувашская Республика, г. Новочебоксарск, ул. Промышленная, вл. 78, пом. 21
тел./факс (8352) 74-04-40/74-50-45, сайт: промпроектстрой.рф. e-mail: promproekt@bk.ru

Ассоциация проектировщиков «СтройПроект» СРО-П-170-16032012

АУ «Экспериментальный театр» Минкультуры Чувашии,
Чувашская Республика, г. Новочебоксарск, ул. Винокурова, д. 42

Капитальный ремонт объекта недвижимого имущества
"Нежилое помещение"

Проектная документация

Раздел 4 «Конструктивные и объемно-планировочные решения»
00703-42 – КР

Книга 2

Генеральный директор М. П. Шанаев

Главный инженер проекта Ю. М. Иванов

2020

Взам. инв. №

Подп. и дата

Инв. № подл.

Ведомость основных комплектов рабочих чертежей

Обозначение	Наименование	Примечание
00703-42-АР	Архитектурные решения	
00703-42-КР	Конструктивные и объемно-планировочные решения	
00703-42-ЭМ	Силовое электрооборудование	
00703-42-ЭО	Электрическое освещение	
00703-42-ЭН	Наружное электроосвещение	
00703-42-ВК	Водоснабжение и водоотведение	
00703-42-ОВ	Отопление и вентиляция	
00703-42-ПС	Пожарная сигнализация	
00703-42-ВН	Видеонаблюдение	

Ведомость ссылочных и прилагаемых документов

Обозначение	Наименование	Примечание
	Ссылочные документы	
СП 20.13330.2011	Нагрузки и воздействия	
СП 16.13330.2011	Стальные конструкции	
СП 70.13330.2012	Несущие и ограждающие конструкции	
СНиП 2.03.11-85	Защита строительных конструкций от коррозии	
	Прилагаемые документы	
	Сметы	

Ведомость рабочих чертежей основного комплекта марки КР

Лист	Наименование	Примечание
1	Общие данные	
2	План расположения стоек. План на отм. +3.300, +4.400. Разрезы: 1-1, 2-2.	
	Техническая спецификация металла. Ведомость элементов.	
3	Площадка Пм-1	
4	Стойка С1, ..., С3. Связь Св1.	
5	Лестница Л1, Л2.	
6	Ограждение лестницы ОЛ1, ОЛ2.	

Общие данные

1. Проектная документация разработана на основании задания на проектирование .
2. Рабочие чертежи разработаны в соответствии с действующими нормами , правилами и стандартами.
3. Раздел разработан для площадки строительства со следующими характеристиками :
- климатический район - IIВ;
- нормативное значение снеговой нагрузки IV района - 200 кгс/м²;
- нормативное значение ветровой нагрузки II района - 30 кгс/м²;
- нормативная глубина сезонного промерзания грунтов - 1,6 м;
- средняя температура наиболее холодной пятидневки минус 32°С.
4. Все виды работ выполнить в соответствии с требованиями : СП 49.13330.2012 "Безопасность труда в строительстве. Часть 1. Общие требования" Актуализированная редакция СНиП 12-03-2001; СП 28.13330.2012 "Безопасность труда в строительстве. Часть 2. Строительное производство"Актуализированная редакция СНиП 12-04-2002.
5. За отметку 0,000 принята отметка чистого пола здания .
6. Материал конструкций принят в зависимости от группы конструкций и климатического района строительства по табл . В.1 приложения В СП 16.13330.2011. Соответствие качества материала принятой марки должно подтверждаться сертификатами завода-поставщика материала по ГОСТ 23118-99.
7. Чертежи стальных конструкций разработаны на стадии КМ .
8. Монтаж стальных конструкций должен производиться специализированной монтажной организацией, имеющий допуск на данные виды работ. Сварка по ГОСТ 5264-80 электродами Э-42А ГОСТ 9467-75 катетом шва, равным наименьшей толщине свариваемых деталей.
9. Поверхности стальных конструкций перед окраской очистить до третьей степени очистки в соответствии с ГОСТ 9.402-80*, высушить и обеспылить. При этом обеспечить вторую степень очистки поверхностей от окислов и первую степень обезжиривания. Металлоконструкции окрасить эмалью "Термобарьер" ТУ 2313-001-30642285-2011 или аналогом толщиной покрытия в соответствии с техническим описанием для обеспечения огнестойкости 1,5часа по грунтовке ГФ-021 ГОСТ 25129-82 в 2 слоя.
10. Во избежание нарушения работы несущих элементов каркаса здания при проведении монтажных работ категорически запрещается : изгибать, перерезать, вырезать отверстия или другими способами ослаблять любые стальные элементы каркаса без согласования с проектной организацией .
11 При необходимости подрезки элементов на стройплощадке использовать низкоскоростные режущие инструменты .

Согласовано:

Взам. инв. N

Подпись и дата

Инв. N подл.

Изм.	Лист	Кол.уч	№док	Подпись	Дата
Разработ.		Шапошников			
Проверил		Шанаев			
Рук. пр.		Шанаев			
Н. контр.		Носов			
ГИП		Иванов			

00703-42-КР

АУ «Экспериментальный театр» Минкультуры Чувашии, Чувашская Республика, г. Новочебоксарск, ул. Винокурова, д. 42

Капитальный ремонт объекта недвижимого имущества "Нежилое помещение"

Стадия	Лист	Листов
П	1	

Общие данные

ООО "Промпроектстрой-Н" 2020 г.

Формат А3

План расположения стоек

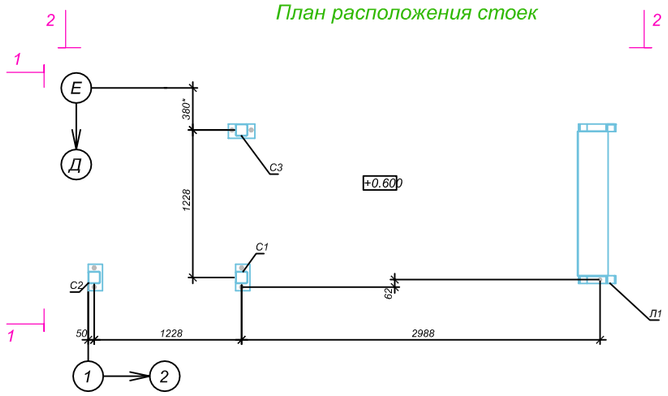

1 - 1

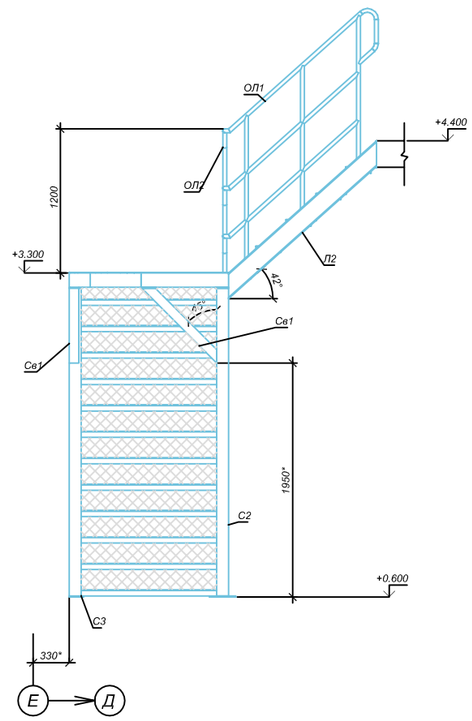

План на отм. +3.300

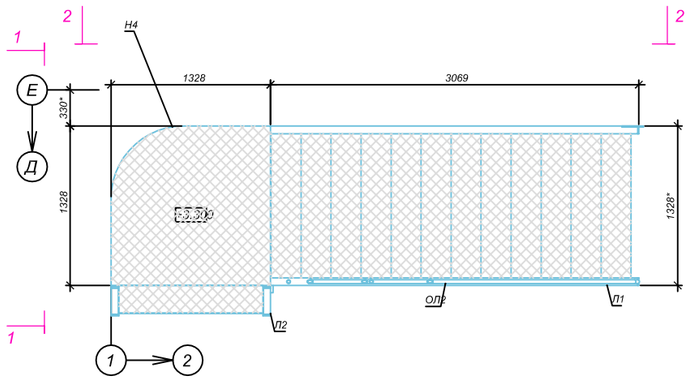

2 - 2

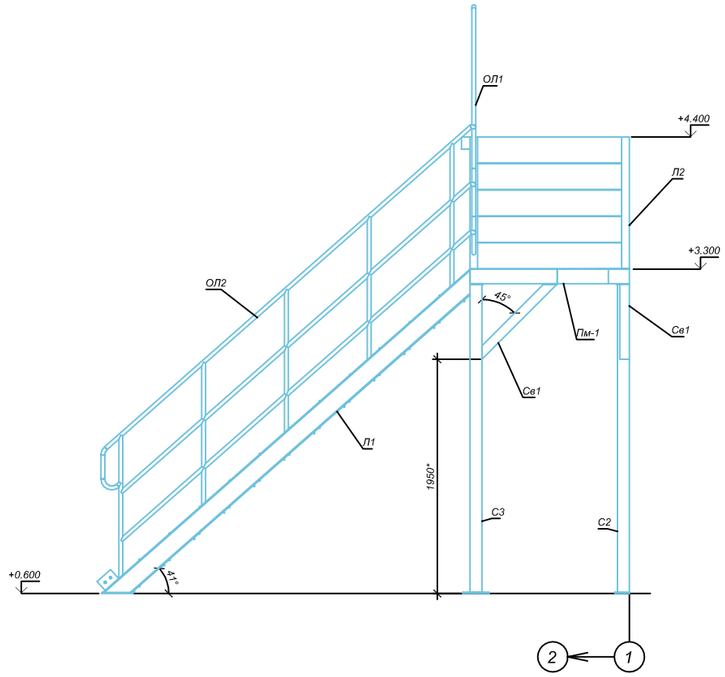

План на отм. +4,400

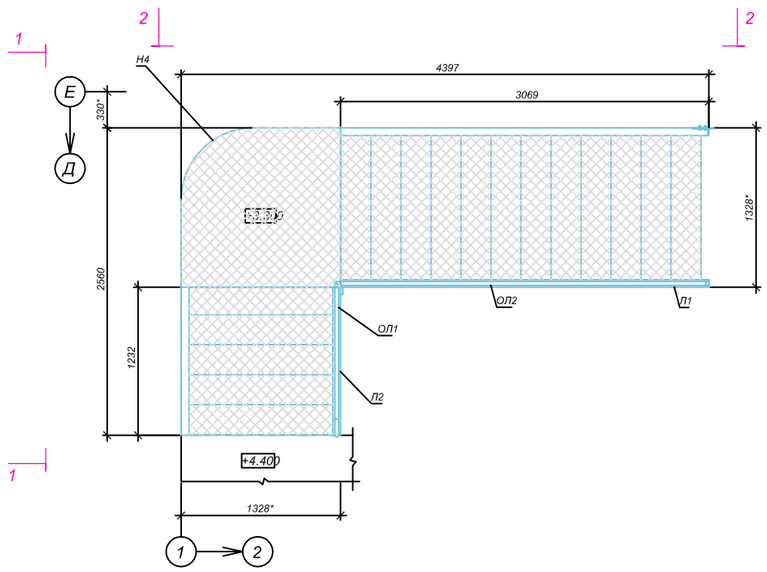

ТЕХНИЧЕСКАЯ СПЕЦИФИКАЦИЯ

Наименование профиля ГОСТ, ТУ	Наименование или марка металла ГОСТ, ТУ	Номер или размеры профиля, мм	№ п.п.	Масса металла по элементам конструкций, кг	Общая масса, кг
1	2	3	4	5	6
Прокат листовой	С235	-8	1	6.6	6.6
горячекатаный	ГОСТ 27772-88	-10	2	6.2	6.2
ГОСТ 19903-74	Итого:		3	12.8	12.8
Всего профиля:			4	12.8	12.8
Лист стальной	С235	Ромб 4	5	379.4	379.4
рифленый	ГОСТ 27772-88		6		
ГОСТ 8568-77	Итого:		7	379.4	379.4
Всего профиля:			8	379.4	379.4
Уголки	С235	∟50х5	9	149.3	149.3
равнополочные	ГОСТ 27772-88	∟63х5	10	5.5	5.5
ГОСТ 8509-93	Итого:		11	154.8	154.8
Всего профиля:			12	154.8	154.8
Профили гнутые замкнутые	С235	Гн□120х60х5	13	77.2	77.2
сварные прямоугольные	ГОСТ 27772-88		14		
ГОСТ 30245-2003	Итого:		15	77.2	77.2
			16		
Всего профиля:			17	77.2	77.2
Трубы электросварные	С235	Тр.Ø 32х3	18	56.4	56.4
прямошовные	ГОСТ 27772-88		19		
ГОСТ 10704-91	Итого:		20	56.4	56.4
Всего профиля:			21	56.4	56.4
Профили гнутые замкнутые	С235	Гн□100х5	22	110.8	110.8
сварные квадратные	ГОСТ 27772-88	Гн□80х4	23	14.8	14.8
ГОСТ 30245-2003	Итого:		24	125.5	125.5
			25		
Всего профиля:			26	125.5	125.5
Швеллеры с параллельными	С235	[16П	27	158.1	158.1
гранями полок	ГОСТ 27772-88		28		
ГОСТ 8240-97	Итого:		29	158.1	158.1
Всего профиля:			30	158.1	158.1
Всего масса металла:			31	964.1	964.1
С235			32	964.1	964.1
Площадь окраски металлических конструкций 166кв.м					

ВЕДОМОСТЬ ЭЛЕМЕНТОВ

Марка элемента	Наименование элемента	Кол-во элементов	Вес, кгс: элемента	Вес, кгс: всех элементов	№ листа	Примечание
Пм-1	Площадка металлическая	1	83.51	83.5	Лист 3	
Л1	Лестница□16П Н=2700	1	453.99	454.0	Лист 5	
Л2	Лестница□16П Н=1100	1	173.76	173.8	Лист 5	
Н3	Настил4х1200х228	1	9.17	9.2		
Н4	Настил4х1328х1328	1	59.08	59.1		
ОЛ1	Ограждение лестницы Тр.Ø32х3	1	38.76	38.8	Лист 6	
ОЛ2	Ограждение лестницы Тр.Ø32х3	1	18.20	18.2	Лист 6	
С1	Стойка Гн□100х5 Н=2580	1	40.15	40.1	Лист 4	
С2	Стойка Гн□100х5 Н=2580	1	40.15	40.1	Лист 4	
С3	Стойка Гн□100х5 Н=2580	1	40.15	40.1	Лист 4	
Св1	Связь Гн□80х4 Н=890	2	8.09	16.2	Лист 4	
			Итого:	973.1		

Изм.	Лист	Кол.уч.	№док.	Подпись	Дата
Разработ.		Шапошников			
Проверил		Шанаев			
Рук. пр.		Шанаев			
Н. контр.		Носов			
ГИП		Иванов			

00703-42-КР

АУ «Экспериментальный театр» Минкультуры Чувашии, Чувашская Республика, г. Новочебоксарск, ул. Винокурова, д. 42

Капитальный ремонт объекта недвижимого имущества "Нежилое помещение" "

Стадия	Лист	Листов
П	2	

План расположения стоек. План на отм. +3.300, +4.400. Разрезы: 1-1,2-2. Техническая спецификация металла. Ведомость

ООО "Промпроектстрой-Н" 2020 г.

Согласовано:

Взам. инв. N

Подпись и дата

Инв. N подл.

Формат А1

Площадка Пм-1 (1шт.)

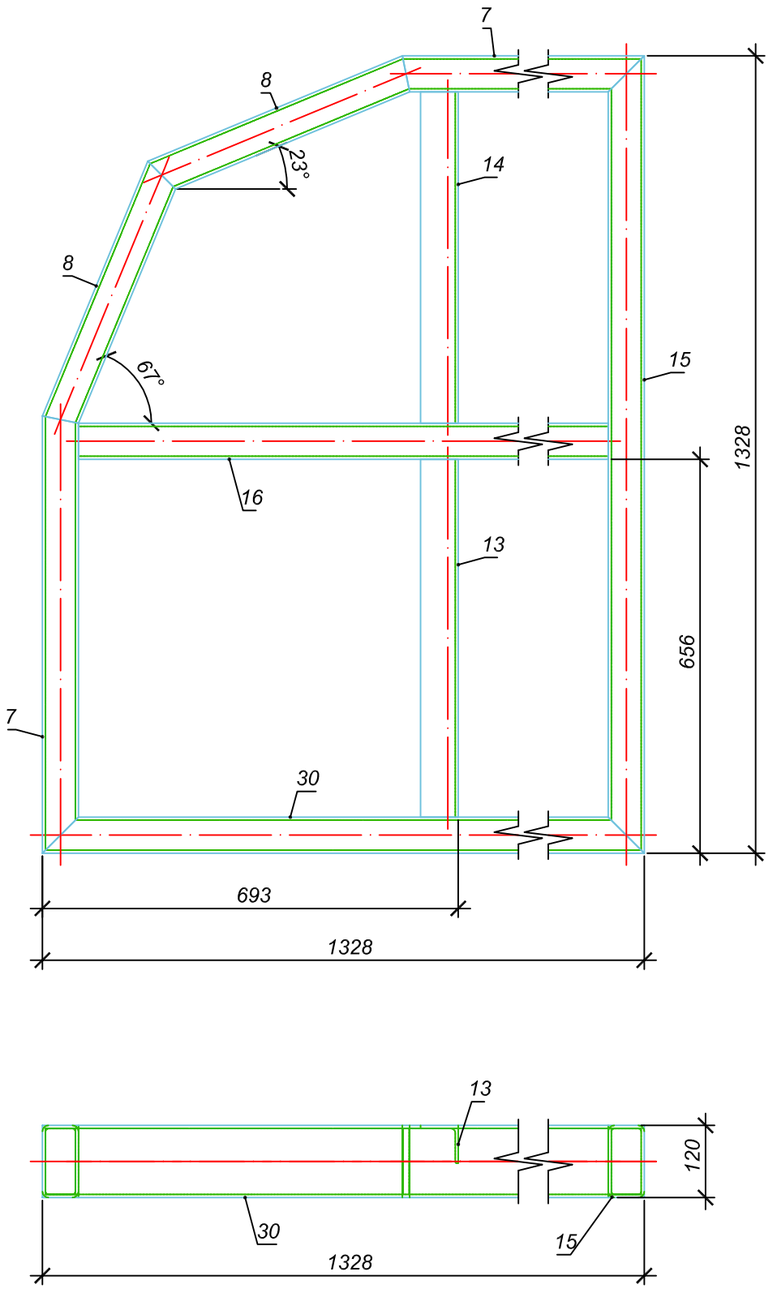

СПЕЦИФИКАЦИЯ

Марка элемента	№ детали	Кол-во шт. m	Кол-во шт. n	Сечение	Длина мм	Вес, кг: Одной детали	Вес, кг: Всех шт.	Вес, кг: Элемента	Марка стали	Примечание
30	14	1		L63x5	552	2.65	2.65		C235	
	13	1		L63x5	596	2.87	2.87		C235	
	16	1		Гн. 120x60x5	1208	15.51	15.51		C235	
	15	1		Гн. 120x60x5	1328	17.05	17.05		C235	
	7	2		Гн. 120x60x5	728	9.35	18.69		C235	
	8	2		Гн. 120x60x5	459	5.9	11.79		C235	
	30	1		Гн. 120x60x5	1328	17.05	17.05		C235	
		Вес сварных швов 1%					0.86	86.48		

1. Технические требования смотри лист общие данные данного раздела

Изм.	Лист	Кол.уч	№док	Подпись	Дата	00703-42-КР			
						АУ «Экспериментальный театр» Минкультуры Чувашии, Чувашская Республика, г. Новочебоксарск, ул. Винокурова, д. 42			
Разработ.		Шапошников				Капитальный ремонт объекта недвижимого имущества "Нежилое помещение"	Стадия	Лист	Листов
Проверил		Шанаев					П	3	
Рук. пр.		Шанаев							
Н. контр.		Носов				Площадка Пм-1.	ООО "Промпроектстрой-Н" 2020 г.		
ГИП		Иванов							

Формат А3

Согласовано:

Взам. инв. N

Подпись и дата

Инв. N подл.

Стойка С1 (1 шт.)

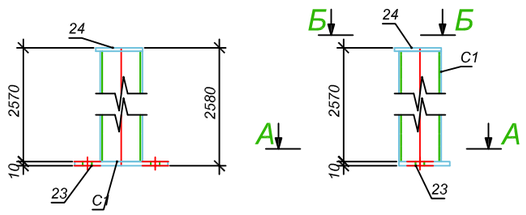

А - А

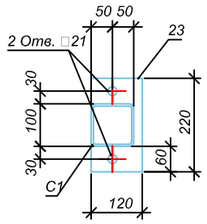

Б - Б

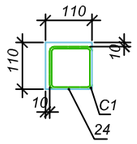

Стойка С2 (1 шт.)

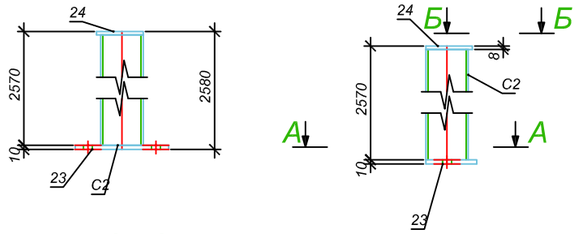

А - А

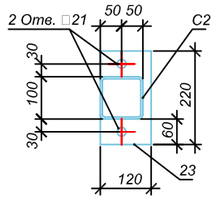

Б - Б

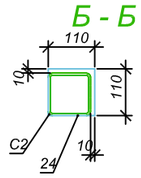

Стойка С3 (1 шт.)

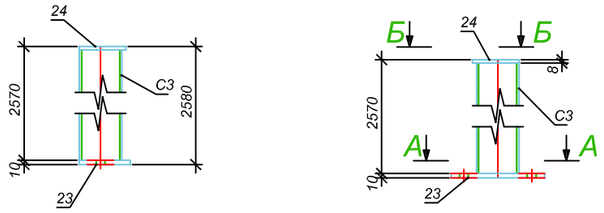

А - А

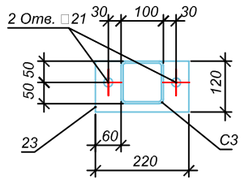

Б - Б

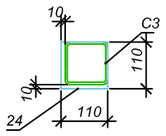

Связь Св1 (2 шт.)

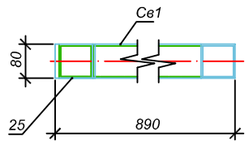

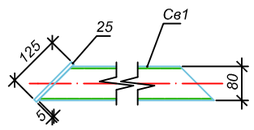

СПЕЦИФИКАЦИЯ

Марка элемента	№ детали	Кол-во шт. т	Кол-во шт. н	Сечение	Длина мм	Вес, кг: Одной детали	Вес, кг: Всех шт.	Вес, кг: Элемента	Марка стали	Примечание
С1	С1	1		Гн. 100х5	2562	36.92	36.92		С235	
	24	1		t 8х110х110	110	0.76	0.76		С235	
	23	1		t 10х120х220	220	2.07	2.07		С235	
								40.15		
				Вес сварных швов 1%			0.4			
С2	С2	1		Гн. 100х5	2562	36.92	36.92		С235	
	24	1		t 8х110х110	110	0.76	0.76		С235	
	23	1		t 10х120х220	220	2.07	2.07		С235	
								40.15		
				Вес сварных швов 1%			0.4			
С3	С3	1		Гн. 100х5	2562	36.92	36.92		С235	
	24	1		t 8х110х110	110	0.76	0.76		С235	
	23	1		t 10х120х220	220	2.07	2.07		С235	
								40.15		
				Вес сварных швов 1%			0.4			
Св1	Св1	1		Гн.□80х4	881	8.12	8.12		С235	
	25	1		t 8х80х125	125	0.63	0.63		С235	
								8.84		
				Вес сварных швов 1%			0.09			

1. Технические требования смотри лист общие данные данного раздела

Согласовано:

Взам. инв. N

Подпись и дата

Инв. N подл.

Изм.	Лист	Кол.уч	№док	Подпись	Дата	00703-42-КР
						АУ «Экспериментальный театр» Минкультуры Чувашии, Чувашская Республика, г. Новочебоксарск, ул. Винокурова, д. 42
Разработ.		Шапошников				Капитальный ремонт объекта недвижимого имущества "Нежилое помещение"
Проверил		Шанаев				Стадия: П; Лист: 4; Листов:
Рук. пр.		Шанаев				
Н. контр.		Носов				Стойка С1, ..., С3. Связь Св1.
ГИП		Иванов				ООО "Промпроектстрой-Н" 2020 г.

Формат А2

Лестница Л1 (1 шт.)

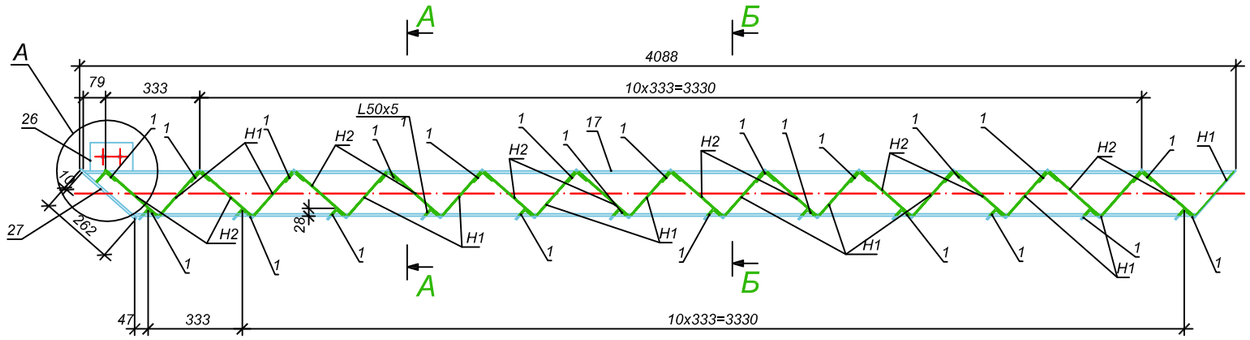

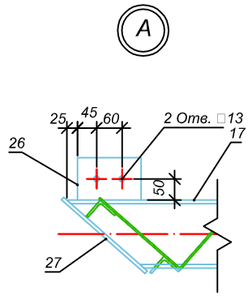

А - А

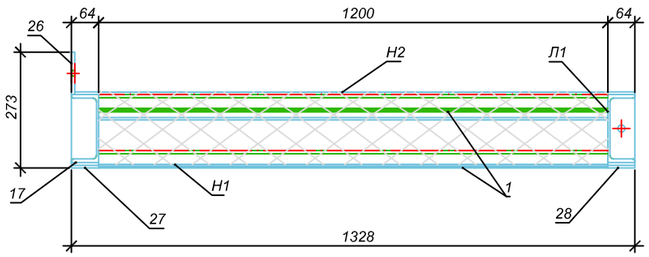

Б - Б

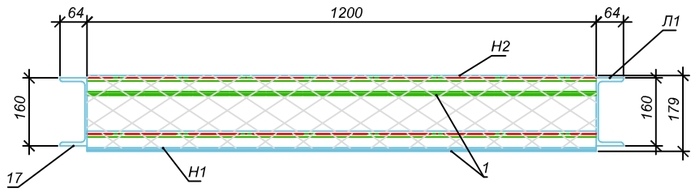

Лестница Л2 (1 шт.)

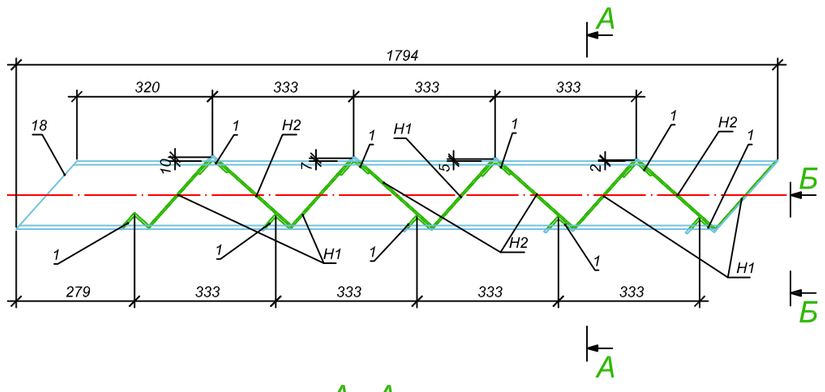

Б - Б

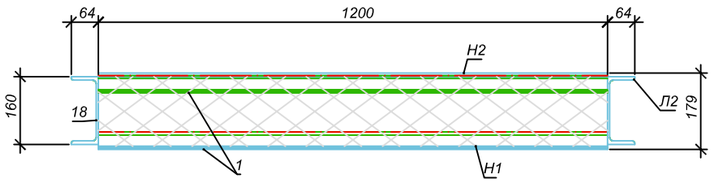

А - А

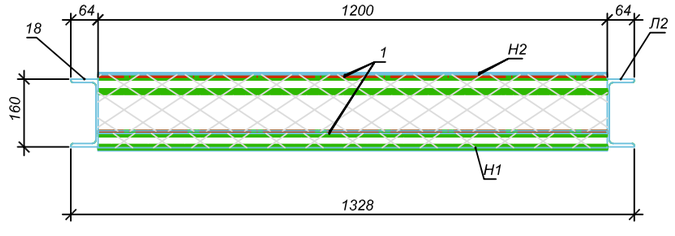

поз.28 (М1:10)

t8x262x64 С235

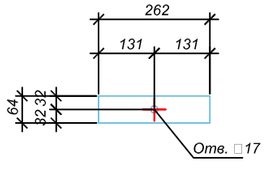

СПЕЦИФИКАЦИЯ

Марка элемента	№ детали	Кол-во шт. т	Кол-во шт. н	Сечение	Длина мм	Вес, кг: Одной детали	Вес, кг: Всех шт.	Вес, кг: Элемента	Марка стали	Примечание
Л1	1	24		L50x5	1200	4.52	108.58	458.62	С235	
	17	1		С16П	4075	57.86	57.86		С235	
	Л1	1		С16П	4075	57.86	57.86		С235	
	27	1		t 8x64x262	262	1.05	1.05		С235	
	28	1		t 8x64x262	262	1.05	1.05		С235	
	26	1		t 8x100x150	150	0.94	0.94		С235	
	Н1	12		Ромб 4 - 1200x220	1200	8.84	106.13		С235	
	Н2	12		Ромб 4 - 1200x250	1200	10.05	120.6		С235	
				Вес сварных швов 1%			4.54			
Л2	1	9		L50x5	1200	4.52	40.72	177.86	С235	
	18	1		С16П	1794	25.48	25.48		С235	
	Л2	1		С16П	1794	25.48	25.48		С235	
	Н1	5		Ромб 4 - 1200x220	1200	8.84	44.22		С235	
	Н2	4		Ромб 4 - 1200x250	1200	10.05	40.2		С235	
				Вес сварных швов 1%			1.76			

1. Технические требования смотри лист общие данные данного раздела

Согласовано:

Взам. инв. N

Подпись и дата

Инв. N подл.

Изм.	Лист	Кол.уч.	№док.	Подпись	Дата
Разработ.		Шапошников			
Проверил		Шанаев			
Рук. пр.		Шанаев			
Н. контр.		Носов			
ГИП		Иванов			

00703-42-КР

АУ «Экспериментальный театр» Минкультуры Чувашии, Чувашская Республика, г. Новочебоксарск, ул. Винокурова, д. 42

Капитальный ремонт объекта недвижимого имущества "Нежилое помещение"

Стадия	Лист	Листов
П	5	

Лестница Л1, Л2.

ООО "Промпроектстрой-Н" 2020 г.

Формат А2

Ограждение лестницы ОЛ2 (1 шт.)

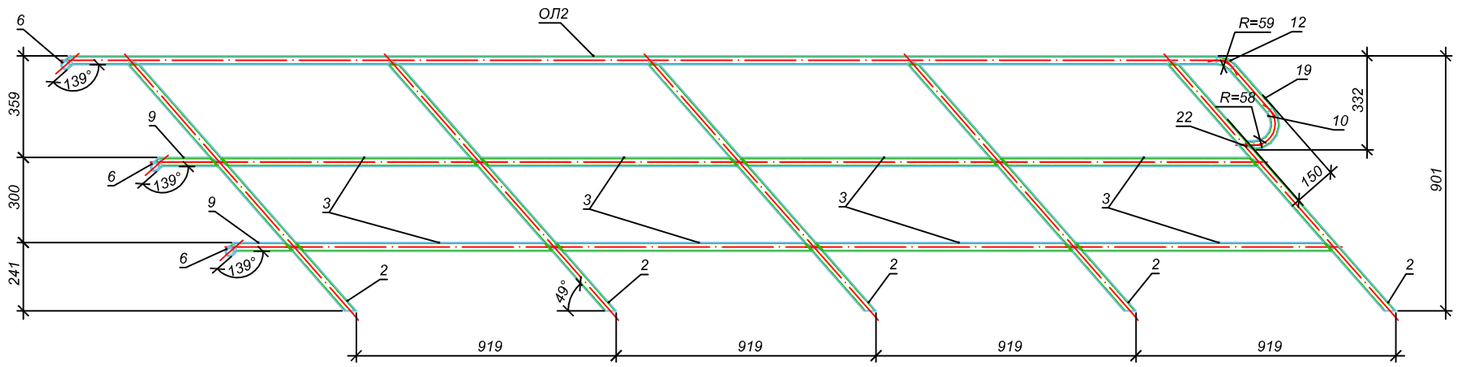

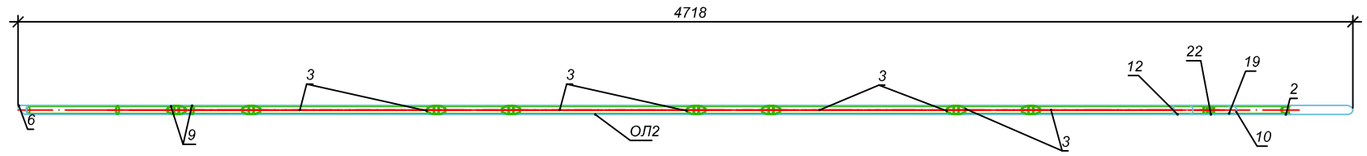

Ограждение лестницы ОЛ1 (1 шт.)

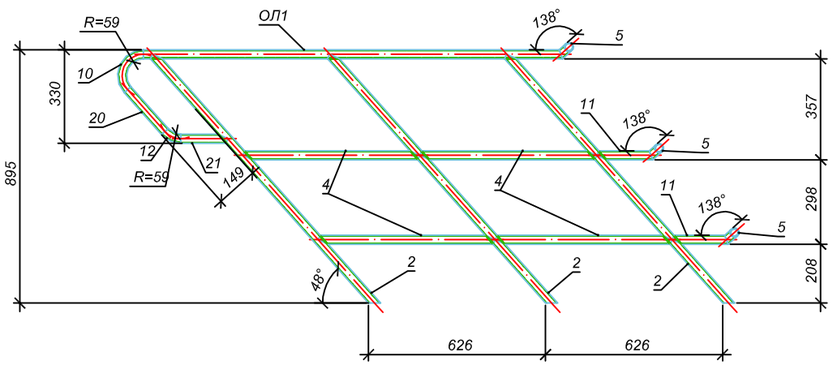

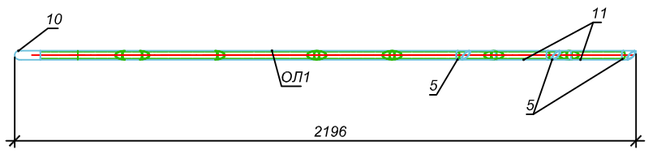

СПЕЦИФИКАЦИЯ

Марка элемента	№ детали	Кол-во шт. т	Кол-во шт. н	Сечение	Длина мм	Вес, кг: Одной детали	Вес, кг: Всех шт.	Вес, кг: Элемента	Марка стали	Примечание
ОЛ1	ОЛ1	1		Тр.ø 32х3	1482	3.18	3.18		С235	
	2	3		Тр.ø 32х3	1192	2.56	7.67		С235	
	21	1		Тр.ø 32х3	166	0.36	0.36		С235	
	20	1		Тр.ø 32х3	199	0.43	0.43		С235	
	4	4		Тр.ø 32х3	626	1.34	5.37		С235	
	11	2		Тр.ø 32х3	198	0.42	0.85		С235	
	5	3		Тр.ø 32х3	60	0.13	0.39		С235	
	12	1		Тр.ø 32х3	77	0.14	0.14		С235	
	10	1		Тр.ø 32х3	209	0.37	0.37		С235	
								18.94		
	Вес сварных швов 1%						0.19			
ОЛ2	19	1		Тр.ø 32х3	200	0.43	0.43		С235	
	9	2		Тр.ø 32х3	214	0.46	0.92		С235	
	2	5		Тр.ø 32х3	1192	2.56	12.79		С235	
	22	1		Тр.ø 32х3	34	0.07	0.07		С235	
	3	8		Тр.ø 32х3	919	1.97	15.77		С235	
	6	3		Тр.ø 32х3	48	0.1	0.31		С235	
	ОЛ2	1		Тр.ø 32х3	4055	8.7	8.7		С235	
	12	1		Тр.ø 32х3	77	0.14	0.14		С235	
	10	1		Тр.ø 32х3	209	0.37	0.37		С235	
								39.89		
	Вес сварных швов 1%						0.39			

1. Технические требования смотри лист общие данные данного раздела

Согласовано:

Взам. инв. N

Подпись и дата

Инв. N подл.

Изм.	Лист	Кол.уч.	№док.	Подпись	Дата
Разработ.		Шапошников			
Проверил		Шанаев			
Рук. пр.		Шанаев			
Н. контр.		Носов			
ГИП		Иванов			

00703-42-КР

АУ «Экспериментальный театр» Минкультуры Чувашии, Чувашская Республика, г. Новочебоксарск, ул. Винокурова, д. 42

Капитальный ремонт объекта недвижимого имущества "Нежилое помещение"

Стадия	Лист	Листов
П	6	

Ограждение лестницы ОЛ1, ОЛ2.

ООО "Промпроектстрой-Н" 2020 г.

Формат А2