А-26762СБ

А-26762

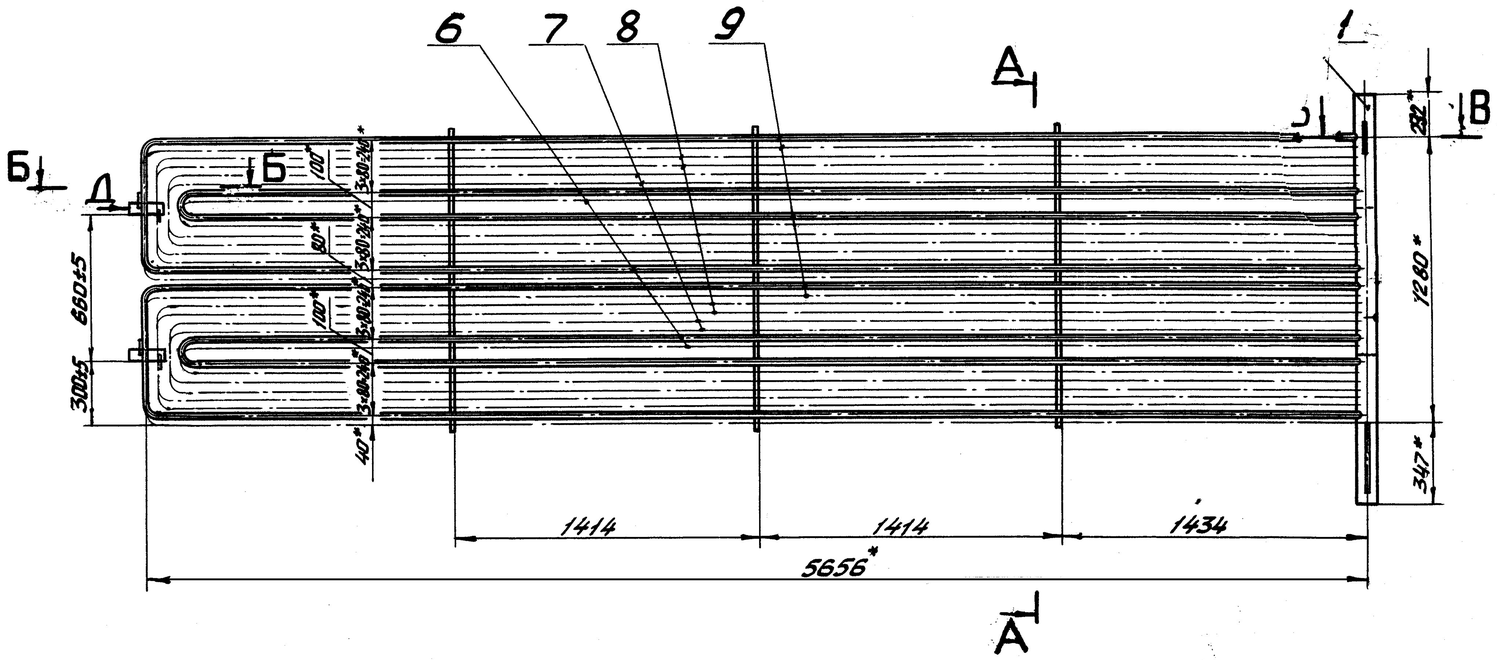

А-26762-01 зеркальное отражение
сотальное – см. А-26762

А–А

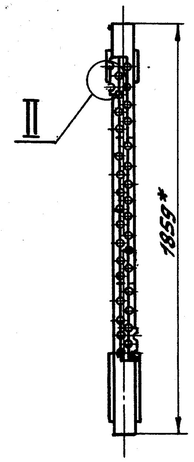

А–А

Б–Б
М1:2

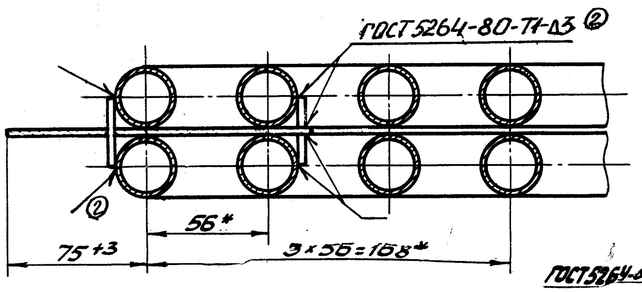

Вид Д
М1:2

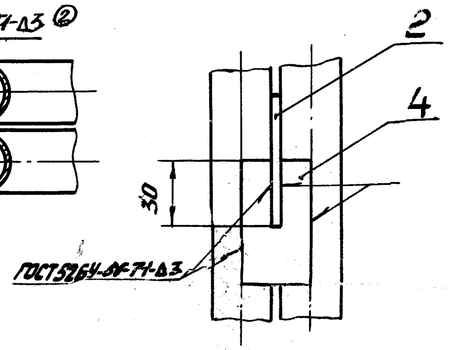

II
М1:2

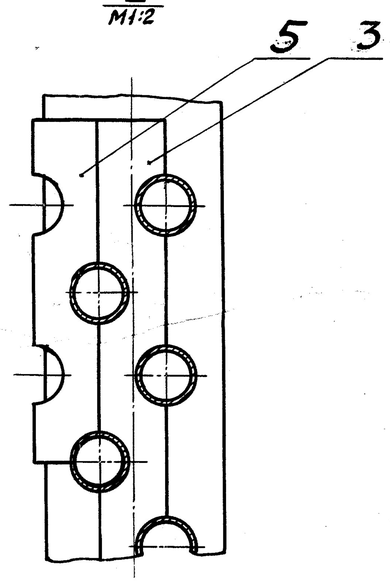

В–В
М1:2

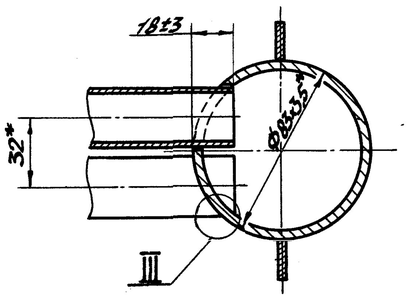

III
М1:1

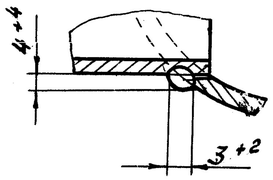

1. * Размеры для справок.
2. Неуказанные предельные отклонения размеров $\pm\frac{IT}{2}$.
3. Приварку гребенок поз.3;5 к змеевикам произвести по ГОСТ 5264-80 – Т1-Δ3. Длина шва не менее 15 мм.
4. Сварка ручная электродуговая.
5. Отклонение оси гребенки от проектного положения (неперпендикулярность) не более для поз.3 – 1 мм; для поз.5 – 3 мм.

А-26762СБ			
Полусекция Сборочный чертеж	Лит.	Масса	Масштаб
	А	370	1:20
	Лист	Листов 1	

Перв. примен. КВ-ГМ-100

Справ. №

Подп. и дата | Инв. № дубл. | Взам. инв. № | Подп. и дата | Инв. № подл.