Приложение №3 к техническому обоснованию включения ТП-4Ш в ИПР ООО «ЭСК Воронеж»
Утверждаю _____
Директор
Пастухов М. В «13» 01 2025 г.

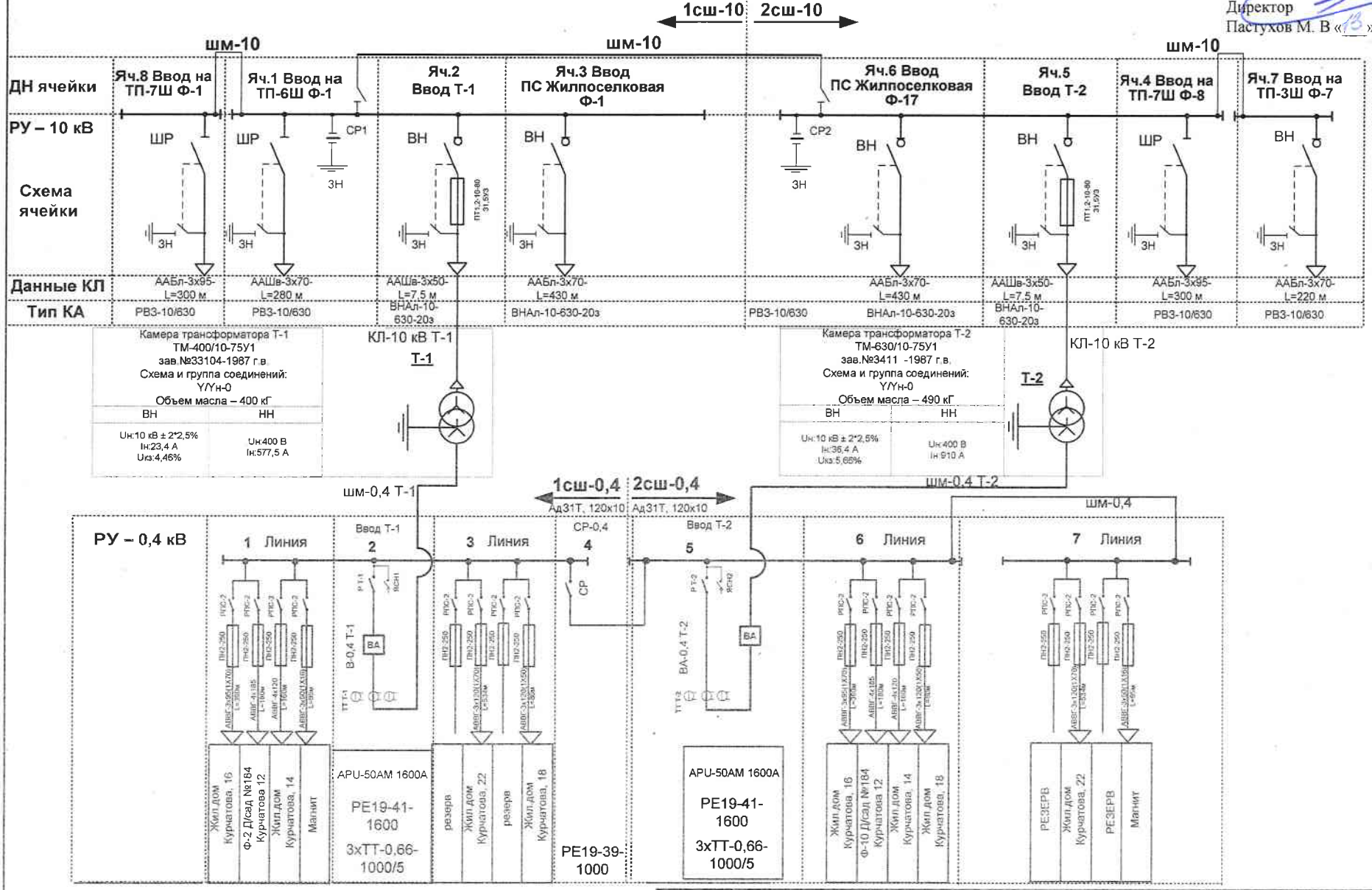

Должность	ФИО	Подпись	Дата
Главный инженер	Ступа В.В.		13.01.25
Нач.СЭЭС	Шевцов В.В.		13.01.25

Схема однолинейная ТП-4, ул. Курчатова, 18 (ТП-4Ш)

Лист 1