ОБЩЕСТВО С ОГРАНИЧЕННОЙ ОТВЕТСТВЕННОСТЬЮ "СИМИНЖГАЗ"

Строительство сетей газоснабжения сел Александровка, Новокленово Белогорского района Республики Крым

ПРОЕКТНАЯ ДОКУМЕНТАЦИЯ

Раздел 1. «Пояснительная записка»

2500295-ЕП-ПЗ

Вид работ: Строительство

Главный инженер проекта Пономаренко Анатолий Анатольевич

2025

Содержание:

Сведения о лице (лицах), разработавшем(их) проектную документацию, застройщике, техническом заказчике
Состав проектной документации
Сведения о составе 3D модели объекта
Перечень документов, в результате применения которых обеспечивается соблюдение требований технических регламентов и иных требований, указанных в пункте 1 части 5 статьи 49 Градостроительного кодекса Российской Федерации, используемых при подготовке проектной документации
Основания для разработки проектной документации
Состав исходно-разрешительной документации
Сведения об источнике (источниках) и размере финансирования строительства (реконструкции, капитального ремонта, сноса) объекта капитального строительства
Сведения о климатической, географической и инженерно-геологической характеристике района, на территории которого предполагается осуществлять строительство объекта
Возможность опасных природных процессов и явлений и техногенных воздействий на территории, на которой будут осуществляться строительство, реконструкция и эксплуатация здания или сооружения
Сведения о линейном объекте
Сведения о линейном объекте
Сведения о проектной мощности объекта капитального строительства
Технико-экономические показатели объекта капитального строительства
Сведения о принадлежности к опасным производственным объектам
Сведения о категории линейного объекта
Сведения о классе линейного объекта
Сведения о пожарной и взрывопожарной опасности
Сведения о наличии помещений с постоянным пребыванием людей
Сведения об уровне ответственности
Сведения о категории земель, на которых планируется разместить (размещен) объект капитального строительства

Сведения о земельных участках, изымаемых для государственных или муниципальных нужд, о земельных участках, в отношении которых устанавливается сервитут, публичный сервитут и (или) заключается договор аренды (субаренды)
Сведения об использованных в проекте изобретениях, результатах проведенных патентных исследований
Сведения о наличии разработанных и согласованных специальных технических условий
Сведения о компьютерных программах, которые использовались выполнении расчетов конструктивных элементов зданий, строений и сооружений
Описание принципиальных проектных решений, обеспечивающих надежность линейного объекта, последовательность его строительства, намечаемые этапы строительства и планируемые сроки ввода их в эксплуатацию
Сведения о предполагаемых затратах, связанных со сносом зданий и сооружений, переселением людей, переносом сетей инженерно-технического обеспечения
Сведения о наличии проекта рекультивации земель
Расчет трубопроводов на прочность и устойчивость
Перечень мероприятий по охране окружающей среды, включающий мероприятия по предотвращению и (или) снижению возможного негативного воздействия на окружающую среду при эксплуатации линейного объекта и рациональному использованию природных ресурсов на период строительства и эксплуатации линейного объекта
Перечень мероприятий по обеспечению пожарной безопасности
Перечень мероприятий по безопасной эксплуатации линейного объекта
Нормативная периодичность выполнения работ по капитальному ремонту линейного объекта
Заверение проектной организации о том, что проектная документация разработана в соответствии с градостроительным планом земельного участка, заданием на проектирование, градостроительным регламентом, документами об использовании земельного участка для строительства (в случае если на земельный участок не распространяется действие градостроительного регламента или в отношении его не устанавливается градостроительный регламент), техническими регламентами, в том числе устанавливающими требования по обеспечению безопасной эксплуатации зданий, строений, сооружений и безопасного использования прилегающих к ним территорий, и с соблюдением технических условий.

Генеральный проектировщик:

Наименование: ОБЩЕСТВО С ОГРАНИЧЕННОЙ ОТВЕТСТВЕННОСТЬЮ "СИМИНЖГАЗ"
ОГРН: 1149102084372
ИНН: 9102042920
КПП: 910901001
Место нахождения и адрес: Россия, Республика Крым, Симферопольский, жилой квартал Овражный (с Фонтаны), Озенбашская, 2/л

Застройщик:

Наименование: ГОСУДАРСТВЕННОЕ УНИТАРНОЕ ПРЕДПРИЯТИЕ РЕСПУБЛИКИ КРЫМ "КРЫМГАЗСЕТИ"
ОГРН: 1149102024906
ИНН: 9102016743
КПП: 910201001
Адрес электронной почты: guprk@crimeagasnet.ru
Место нахождения и адрес: Россия, Республика Крым, Симферополь, Училищная, 42А

Состав проектной документации

Обозначение	Наименование, исполнитель	Имя файла документа (подписи документа)	Контрольная сумма файла документа (подписи документа)
Раздел 1. «Пояснительная записка»			
2500295-ЕП-ПЗ	Раздел 1. «Пояснительная записка»		
Раздел 2. «Проект полосы отвода»			
2500295-ЕП-ППО.1	Проект полосы отвода Нормоконтроль: Пономаренко Анатолий Анатольевич Идентификационный номер в Национальном реестре специалистов НОПРИЗ - ПИ-036785 Согласование: Пономаренко Анатолий Анатольевич Идентификационный номер в Национальном реестре специалистов НОПРИЗ - ПИ-036785	Раздел ПД №2.1.pdf	0F3FF59C
2500295-ЕП-ППО.2	Проект полосы отвода Нормоконтроль: Пономаренко Анатолий Анатольевич Идентификационный номер в Национальном реестре специалистов НОПРИЗ - ПИ-036785 Согласование: Пономаренко Анатолий Анатольевич Идентификационный номер в Национальном реестре специалистов НОПРИЗ - ПИ-036785	Раздел ПД №2.2.pdf	EF0E956F
Раздел 3. «Технологические и конструктивные решения линейного объекта. Искусственные сооружения»			
2500295-ЕП-ТКР.1	Технологические и конструктивные решения линейного объекта. Искусственные сооружения Нормоконтроль: Пономаренко Анатолий Анатольевич Идентификационный номер в Национальном реестре специалистов НОПРИЗ - ПИ-036785 Согласование: Пономаренко Анатолий Анатольевич Идентификационный номер в Национальном реестре специалистов НОПРИЗ - ПИ-036785	Раздел ПД №3.1.pdf	E0FF49EE

Обозначение	Наименование, исполнитель	Имя файла документа (подписи документа)	Контрольная сумма файла документа (подписи документа)
2500295-ЕП-ТКР.2	Технологические и конструктивные решения линейного объекта. Искусственные сооружения Нормоконтроль: Пономаренко Анатолий Анатольевич Идентификационный номер в Национальном реестре специалистов НОПРИЗ - ПИ-036785 Согласование: Пономаренко Анатолий Анатольевич Идентификационный номер в Национальном реестре специалистов НОПРИЗ - ПИ-036785	Раздел ПД №3.2.pdf	E5B29E72
Раздел 4. «Проект организации строительства»			
2500295-ЕП-ПОС.1	Проект организации строительства Нормоконтроль: Пономаренко Анатолий Анатольевич Идентификационный номер в Национальном реестре специалистов НОПРИЗ - ПИ-036785 Согласование: Пономаренко Анатолий Анатольевич Идентификационный номер в Национальном реестре специалистов НОПРИЗ - ПИ-036785	Раздел ПД 5.1.pdf	FFF4F6F4
2500295-ЕП-ПОС.2	Проект организации строительства Нормоконтроль: Пономаренко Анатолий Анатольевич Идентификационный номер в Национальном реестре специалистов НОПРИЗ - ПИ-036785 Согласование: Пономаренко Анатолий Анатольевич Идентификационный номер в Национальном реестре специалистов НОПРИЗ - ПИ-036785	Раздел ПД 5.2.pdf	AF11D0E4
Раздел 5. «Проект организации работ по сносу (демонтажу) линейного объекта»			
Раздел не разрабатывался.			
Раздел 6. «Смета на строительство, реконструкцию, капитальный ремонт, снос объекта капитального строительства»			
Пояснительная записка к сметной документации			
2500295-ЕП-СМ1-ПЗ	Пояснительная записка к сметной документации Нормоконтроль: Пономаренко Анатолий Анатольевич Идентификационный номер в Национальном реестре специалистов НОПРИЗ - ПИ-036785 Согласование: Пономаренко Анатолий Анатольевич Идентификационный номер в Национальном реестре специалистов НОПРИЗ - ПИ-036785	Раздел ПД №9 том СМ1.pdf	0F5320B4

Обозначение	Наименование, исполнитель	Имя файла документа (подписи документа)	Контрольная сумма файла документа (подписи документа)
2500295-ЕП-ВОР	Ведомость объемов работ Нормоконтроль: Пономаренко Анатолий Анатольевич Идентификационный номер в Национальном реестре специалистов НОПРИЗ - ПИ-036785 Согласование: Пономаренко Анатолий Анатольевич Идентификационный номер в Национальном реестре специалистов НОПРИЗ - ПИ-036785	Раздел ПД №9 том 9.2 ВОР Восстан.мер-2.zip	3721AAC2
		Раздел ПД №9 том 9.2 ВОР ДОР-1.zip	11C998F0
		Раздел ПД №9 том 9.2 ВОР ДОР-2.zip	9E49D42E
		Раздел ПД №9 том 9.2 ВОР КР-1.zip	88606059
		Раздел ПД №9 том 9.2 ВОР КР-2.zip	D35335EB
		Раздел ПД №9 том 9.2 ВОР ОБДД-1.zip	D1172376
		Раздел ПД №9 том 9.2 ВОР ОБДД-2.zip	1047EF0F
		Раздел ПД №9 том 9.2 ВОР ПНР-1.zip	C2044C2D
		Раздел ПД №9 том 9.2 ВОР ПНР-2.zip	EA3B2525
		Раздел ПД №9 том 9.2 ВОР ППО-1.1 Высокое.zip	548DBAF4
		Раздел ПД №9 том 9.2 ВОР ППО-1.2 Низкое.zip	80B91AFC
		Раздел ПД №9 том 9.2 ВОР ППО-2.1 Высокое.zip	1AD3410B
		Раздел ПД №9 том 9.2 ВОР ППО-2.2 Низкое.zip	AB4BB93E
		Раздел ПД №9 том 9.2 ВОР СЗН-1.zip	30FC3EDC
		Раздел ПД №9 том 9.2 ВОР СЗН-2.zip	B8F72FE7
		Раздел ПД №9 том 9.2 ВОР ТКР1.МЗ.zip	95D42E69
		Раздел ПД №9 том 9.2 ВОР ТКР2.МЗ-2.zip	0AC04621
		Раздел ПД №9 том 9.2 ВОР ТКР2.МЗ-3.zip	1E276BE3
		Раздел ПД №9 том 9.2 ВОР ТР-1.zip	83F68360
		Раздел ПД №9 том 9.2 ВОР ТР-2.zip	A31EEA6A
		Раздел ПД №9 том 9.2 ТКР.1.ВР1.1.zip	E522CC4C
		Раздел ПД №9 том 9.2 ТКР.2.ВР1.zip	C12789FF
		Раздел ПД №9 том 9.2 ТКР.2.ВР2.zip	FC6B5796

Обозначение	Наименование, исполнитель	Имя файла документа (подписи документа)	Контрольная сумма файла документа (подписи документа)
2500295-ЕП-КАЦ	Конъюнктурный анализ цен Нормоконтроль: Пономаренко Анатолий Анатольевич Идентификационный номер в Национальном реестре специалистов НОПРИЗ - ПИ-036785 Согласование: Пономаренко Анатолий Анатольевич Идентификационный номер в Национальном реестре специалистов НОПРИЗ - ПИ-036785	Раздел ПД№9 том 9.3 КАЦ.zip	48B101CA
2500295-ЕП-ПИР	Сметы на проектно-изыскательские работы Нормоконтроль: Пономаренко Анатолий Анатольевич Идентификационный номер в Национальном реестре специалистов НОПРИЗ - ПИ-036785 Согласование: Пономаренко Анатолий Анатольевич Идентификационный номер в Национальном реестре специалистов НОПРИЗ - ПИ-036785	Раздел ПД№9 том 9.4 ПИР.xls	39A559BB
Сводка затрат			
2500295-ЕП-СМ1-СЗ	Сводка затрат Нормоконтроль: Пономаренко Анатолий Анатольевич Идентификационный номер в Национальном реестре специалистов НОПРИЗ - ПИ-036785 Согласование: Пономаренко Анатолий Анатольевич Идентификационный номер в Национальном реестре специалистов НОПРИЗ - ПИ-036785	Раздел ПД №9.1 СЗ.xlsx	2E670A88
Сводный сметный расчет			
2500295-ЕП-СМ1-ССРСС	Сводный сметный расчет Нормоконтроль: Пономаренко Анатолий Анатольевич Идентификационный номер в Национальном реестре специалистов НОПРИЗ - ПИ-036785 Согласование: Пономаренко Анатолий Анатольевич Идентификационный номер в Национальном реестре специалистов НОПРИЗ - ПИ-036785	Раздел ПД №9 том 9.1.1 ССРСС-1.gge	321BD4B6
		Раздел ПД №9 том 9.1.2 ССРСС-2.gge	89F147D4
Объектные расчеты			

Обозначение	Наименование, исполнитель	Имя файла документа (подписи документа)	Контрольная сумма файла документа (подписи документа)
2500295-ЕП-СМ1-ОС	Объектные расчеты Нормоконтроль: Пономаренко Анатолий Анатольевич Идентификационный номер в Национальном реестре специалистов НОПРИЗ - ПИ-036785 Согласование: Пономаренко Анатолий Анатольевич Идентификационный номер в Национальном реестре специалистов НОПРИЗ - ПИ-036785	Раздел ПД №9 том 9.1.1 ОС01-01-1.gge	EC3BB857
		Раздел ПД №9 том 9.1.1 ОС02-01-1.gge	628AB932
		Раздел ПД №9 том 9.1.2 ОС01-01-2.gge	7C04B39E
		Раздел ПД №9 том 9.1.2 ОС02-01-2.gge	9ACAB154
Локальные расчеты			
2500295-ЕП-СМ1-ЛСР	Локальные сметные расчеты Нормоконтроль: Пономаренко Анатолий Анатольевич Идентификационный номер в Национальном реестре специалистов НОПРИЗ - ПИ-036785 Согласование: Пономаренко Анатолий Анатольевич Идентификационный номер в Национальном реестре специалистов НОПРИЗ - ПИ-036785	Раздел ПД №9 том 9.1.1 ЛСР 01-01-01-1.gge	E061B3BA
		Раздел ПД №9 том 9.1.1 ЛСР 01-01-02-1.gge	1B2B0C9F
		Раздел ПД №9 том 9.1.1 ЛСР 01-01-03-1.gge	E6BE1562
		Раздел ПД №9 том 9.1.1 ЛСР 02-01-01-1.gge	8529FD31
		Раздел ПД №9 том 9.1.1 ЛСР 02-01-02-1.gge	7479C4F2
		Раздел ПД №9 том 9.1.1 ЛСР 02-01-03-1.gge	3A048498
		Раздел ПД №9 том 9.1.1 ЛСР 02-01-04-1.gge	4997221D
		Раздел ПД №9 том 9.1.1 ЛСР 07-01-01-1.gge	80C4947A
		Раздел ПД №9 том 9.1.1 ЛСР 09-01-01-1.gge	BF71FC0D
		Раздел ПД №9 том 9.1.2 ЛСР 01-01-01-2.gge	8C2D67A1
		Раздел ПД №9 том 9.1.2 ЛСР 01-01-02-2.gge	073DC0A7
		Раздел ПД №9 том 9.1.2 ЛСР 01-01-03-2.gge	6B0DD8F9
		Раздел ПД №9 том 9.1.2 ЛСР 01-02-01-2.gge	C51CF004
		Раздел ПД №9 том 9.1.2 ЛСР 02-01-01-2.gge	C25A3B9E
		Раздел ПД №9 том 9.1.2 ЛСР 02-01-02-2.gge	70C7806D
		Раздел ПД №9 том 9.1.2 ЛСР 02-01-03-2.gge	33FFAD08
		Раздел ПД №9 том 9.1.2 ЛСР 02-01-04-2.gge	7762F7A2
		Раздел ПД №9 том 9.1.2 ЛСР 02-01-05-2.gge	0D06F74E
		Раздел ПД №9 том 9.1.2 ЛСР 07-01-01-2.gge	CBA6B6B8
		Раздел ПД №9 том 9.1.2 ЛСР 09-01-01-2.gge	6CE00532

Обозначение	Наименование, исполнитель	Имя файла документа (подписи документа)	Контрольная сумма файла документа (подписи документа)
Сметные расчеты на отдельные виды затрат			
2500295-ЕП-СМ1-СР	Сметы на отдельные виды затрат Нормоконтроль: Пономаренко Анатолий Анатольевич Идентификационный номер в Национальном реестре специалистов НОПРИЗ - ПИ-036785 Согласование: Пономаренко Анатолий Анатольевич Идентификационный номер в Национальном реестре специалистов НОПРИЗ - ПИ-036785	Раздел ПД №9.1 СР.xlsx	E62A0ABA
Раздел 7. «Иная документация в случаях, предусмотренных законодательными и иными нормативными правовыми актами Российской Федерации»			
Перечень мероприятий по гражданской обороне, мероприятий по предупреждению чрезвычайных ситуаций природного и техногенного характера			
2500295-ЕП–ГОЧС.1	Мероприятия по гражданской обороне, мероприятия по предупреждению чрезвычайных ситуаций природного и техногенного характера Нормоконтроль: Пономаренко Анатолий Анатольевич Идентификационный номер в Национальном реестре специалистов НОПРИЗ - ПИ-036785 Согласование: Пономаренко Анатолий Анатольевич Идентификационный номер в Национальном реестре специалистов НОПРИЗ - ПИ-036785	Раздел ПД №10.1.2.pdf	07FA7F4C
2500295-ЕП–ГОЧС.2	Мероприятия по гражданской обороне, мероприятия по предупреждению чрезвычайных ситуаций природного и техногенного характера Нормоконтроль: Пономаренко Анатолий Анатольевич Идентификационный номер в Национальном реестре специалистов НОПРИЗ - ПИ-036785 Согласование: Пономаренко Анатолий Анатольевич Идентификационный номер в Национальном реестре специалистов НОПРИЗ - ПИ-036785	Раздел ПД №10.1.1.pdf	20BDD129
Мероприятия по рекультивации нарушенных земель			
2500295-ЕП-РЗ	Проект рекультивации земель Нормоконтроль: Пономаренко Анатолий Анатольевич Идентификационный номер в Национальном реестре специалистов НОПРИЗ - ПИ-036785 Согласование: Пономаренко Анатолий Анатольевич Идентификационный номер в Национальном реестре специалистов НОПРИЗ - ПИ-036785	Раздел ПД 10.2.pdf	53AF44F7
Иная документация, установленная законодательными и иными нормативными правовыми актами Российской Федерации			

Обозначение	Наименование, исполнитель	Имя файла документа (подписи документа)	Контрольная сумма файла документа (подписи документа)
2500295-ЕП-ПЗ-ООС.1	Мероприятия по охране окружающей среды Нормоконтроль: Пономаренко Анатолий Анатольевич Идентификационный номер в Национальном реестре специалистов НОПРИЗ - ПИ-036785 Согласование: Пономаренко Анатолий Анатольевич Идентификационный номер в Национальном реестре специалистов НОПРИЗ - ПИ-036785	Раздел ПД №1 Подраздел 1.1 Фрагмент 1.pdf	0CA2AD70
		Раздел ПД №1 Подраздел 1.1 Фрагмент 2.pdf	4E0BC355
2500295-ЕП-ПЗ-ООС.2	Мероприятия по охране окружающей среды Нормоконтроль: Пономаренко Анатолий Анатольевич Идентификационный номер в Национальном реестре специалистов НОПРИЗ - ПИ-036785 Согласование: Пономаренко Анатолий Анатольевич Идентификационный номер в Национальном реестре специалистов НОПРИЗ - ПИ-036785	Раздел ПД №1 Подраздел 1.2 .pdf	CC8A3315
2500295-ЕП–СП	Состав проекта Нормоконтроль: Пономаренко Анатолий Анатльевич Идентификационный номер в Национальном реестре специалистов НОПРИЗ - ПИ-036785 Согласование: Пономаренко Анатолий Анатльевич Идентификационный номер в Национальном реестре специалистов НОПРИЗ - ПИ-036785	Раздел ПД №0.pdf	42405FBA

Сведения о составе 3D модели объекта

Объект / Составная часть объекта	Сведения о составе модели
Строительство сетей газоснабжения сел Александровка, Новокленово Белогорского района Республики Крым	Описание: 2 этап строительства Имя файла: с. Новокленово 2 этап строительтсва.ifc Тип модели: IFC Контрольная сумма: ED5EA497
	Описание: 1 этап строительства Имя файла: с. Александровка 1 этап строительтсва.ifc Тип модели: IFC Контрольная сумма: 21BFE809

Перечень документов, в результате применения которых обеспечивается соблюдение требований технических регламентов и иных требований, указанных в пункте 1 части 5 статьи 49 Градостроительного кодекса Российской Федерации, используемых при подготовке проектной документации

1. Постановление Правительства РФ от 16.02.2008 №87 «Положение о составе разделов проектной документации и требованиях к их содержанию»;

2. «Градостроительный кодекс Российской Федерации» от 29.12.2004 №190-ФЗ. Градостроительный кодекс Российской Федерации;

3. Постановление Правительства РФ от 20 ноября 2000 г. № 878 «Об утверждении Правил охраны газораспределительных сетей»;

4. Приказ Федеральной службы по экологическому, технологическому и атомному надзору от 15 декабря 2020 года №531 «Об утверждении федеральных норм и правил в области промышленной безопасности «Правила безопасности сетей газораспределения и газопотребления»

5. Федеральный закон от 31.03.1999 №69-ФЗ О газоснабжении в Российской Федерации;

6. Федеральный закон от 21.07.1997 №116-ФЗ О промышленной безопасности опасных производственных объектов;

7. Федеральный закон от 22.07.2008 №123-ФЗ Технический регламент о требованиях пожарной безопасности;

8. Федеральный закон от 21.12.1994 №69-ФЗ О пожарной безопасности;

9. Приказ Министерства энергетики РФ от 30 декабря 2013 года №961 «Об утверждении Правил учёта газа»;

10. ГОСТ Р 21.101-2020 «Система проектной документации для строительства. Основные требования к проектной и рабочей документации»;

11. ГОСТ 34715.0-2021 «Системы газораспределительные. Проектирование, строительство и ликвидация сетей газораспределения природного газа. Часть 0. Общие положения»;

12. ГОСТ 34715.1-2021 «Системы газораспределительные. Проектирование, строительство и ликвидация сетей газораспределения природного газа. Часть 1. Полиэтиленовые газопроводы»;

13. ГОСТ 34715.2-2021 «Системы газораспределительные. Проектирование, строительство и ликвидация сетей газораспределения природного газа. Часть 2. Стальные газопроводы»;

14. ГОСТ 34670-2020 «Системы газораспределительные. Пункты редуцирования газа. Основные положения»;

15. ГОСТ 9.602-2016 «Единая система защиты от коррозии и старения. Сооружения подземные. Общие требования к защите от коррозии»;

16. ГОСТ Р 58121.1-2018 «Пластмассовые трубопроводы для транспортирования газообразного топлива. Полиэтилен (ПЭ). Часть 1. Общие положения».

17. ГОСТ Р 58121.2-2018 «Пластмассовые трубопроводы для транспортирования газообразного топлива. Полиэтилен (ПЭ). Часть 2. Трубы».

18. ГОСТ Р 58121.3-2018 «Пластмассовые трубопроводы для транспортирования газообразного топлива. Полиэтилен (ПЭ). Часть 3. Фитинги».

19. ГОСТ 10704-91 «Трубы стальные электросварные прямошовные. Сортамент»;

20. ГОСТ 10705-80 «Трубы стальные электросварные. Технические условия»;

21. СП 62.13330.2011* «Свод правил. Газораспределительные системы. Актуализированная редакция СНиП 42-01-2002»;

22. СП 18.13330.2019 Производственные объекты. Планировочная организация земельного участка (Генеральные планы промышленных предприятий).

23. СП 28.13330.2017 «Защита строительных конструкций от коррозии»;

24. СП 42.13330.2016 «Градостроительство. Планировка и застройка городских и сельских поселений. Актуализированная редакция СНиП 2.07.01-89*»;

25. СП 48.13330.2019 «Свод правил. Организация строительства. СНиП 12-01-2004»;

26. СП 2.2.3670-20 «Санитарно-эпидемиологические требования к условиям труда»;

27. ПУЭ Правила устройства электроустановок.

Основания для разработки проектной документации

№ п/п	Наименование и реквизиты документа	Имя файла документа (подписи документа)	Контрольная сумма файла документа (подписи документа)
1	Распоряжение Совета министров Республики Крым от 23.04.2025 № №608-р, Совет Министров Республики Крым	Документ опубликован: https://rk.gov.ru/documents/fba8a598-ff45-416a-a7b8-9e332d359709	
2	Задание на выполнение проектно-изыскательских работ по объекту: «Строительство сетей газоснабжения сел Александровка, Новокленово Белогорского района Республики Крым» от 28.05.2025 № ТЗ к Контракту №2500295-ЕП, ГУП РК "Крымгазсети"	ТЗ - Контракт №2500295-ЕП от 28.05.2025 - ПИР Александровка, Новокленово.pdf	DA13234F

Состав исходно-разрешительной документации

№ п/п	Наименование и реквизиты документа	Имя файла документа (подписи документа)	Контрольная сумма файла документа (подписи документа)
Задание на проектирование			
1	Задание на выполнение проектно-изыскательских работ по объекту: «Строительство сетей газоснабжения сел Александровка, Новокленово Белогорского района Республики Крым» от 28.05.2025 № 2500294-ЕП, ГУП РК "Крымгазсети"	ТЗ - Контракт №2500295-ЕП от 28.05.2025 - ПИР Александровка, Новокленово.pdf	DA13234F
Документы по планировке территории, в том числе градостроительный план земельного участка			
1	Согласованный перечень земельных участков от 06.02.2026 № б/н, ООО "СимИнжГаз"	Согласованный перечень земельных участков.pdf	0BCBEC13
2	Карта(план) с. Александровка, с. Новокленово от 04.02.2026 № б/н, ООО "КРТ Система"	Карта(план) с. Александровка, с. Новокленово.pdf	F088D4F7
3	Приказ Министерства имущественных и земельных отношений Республики Крым от 06.03.2026 № №38-М, Министерство имущественных и земельных отношений Республики Крым	Приказ МИНИМУЩЕСТВА КРЫМА №38-М от 06.03.2026.pdf	65F8F386
Задания и программы инженерных изысканий			
1	Техническое задание ИГДИ 1 этап от 06.02.0202 № б/н, ГУП РК "Крымгазсети"	ТЗ ИГДИ 1 этап.pdf	746EC295
2	Техническое задание ИГДИ 2 этап от 06.02.2026 № б/н, ГУП РК "Крымгазсети"	ТЗ ИГДИ 2 этап.pdf	D4D2A44F
3	Техническое задание ИГИ 1 этап от 19.02.2026 № б/н, ГУП РК "Крымгазсети"	ТЗ ИГИ 1 этап.pdf	65E08FCE
4	Техническое задание ИГИ 2 этап от 19.02.2026 № б/н, ГУП РК "Крымгазсети"	ТЗ ИГИ 2 этап.pdf	44F2AA1A
5	Техническое задание ИГМИ 1 этап от 14.11.2025 № б/н, ГУП РК "Крымгазсети"	ТЗ ИГМИ 1 этап.pdf	3D069301
6	Техническое задание ИГМИ 2 этап от 19.02.2026 № б/н, ГУП РК "Крымгазсети"	ТЗ ИГМИ 2 этап.pdf	A9F1EF4E
7	Техническое задание ИЭИ 1 этап от 28.11.2025 № б/н, ГУП РК "Крымгазсети"	ТЗ ИЭИ 1 этап.pdf	3991A0D9
8	Техническое задание ИЭИ 2 этап от 28.11.2025 № б/н, ГУП РК "Крымгазсети"	ТЗ ИЭИ 2 этап.pdf	EF96B30D
9	Программа инженерных изысканий ИГДИ 1 этап от 06.02.2026 № б/н, ООО "СимИнжГаз"	ПР ИГДИ 1 этап.pdf	31184A5F
10	Программа инженерных изысканий ИГДИ 2 этап от 06.02.2026 № б/н, ООО "СимИнжГаз"	ПР ИГДИ 2 этап.pdf	086887F8
11	Программа инженерных изысканий ИГИ 1 этап от 28.11.2025 № б/н, ООО "СимИнжГаз"	ПР ИГИ 1 этап.pdf	21D0C24C
12	Программа инженерных изысканий ИГИ 2 этап от 28.11.2025 № б/н, ООО "СимИнжГаз"	ПР ИГИ 2 этап.pdf	F08AF344
13	Программа инженерных изысканий ИГМИ 1 этап от 03.04.2026 № б/н, ООО "СимИнжГаз"	ПР ИГМИ 1 этап.pdf	4F03F1E6
14	Программа инженерных изысканий ИГМИ 2 этап от 16.03.2026 № б/н, ООО "СимИнжГаз"	ПР ИГМИ 2 этап.pdf	017E4B07
15	Программа инженерных изысканий ИЭИ 1 этап от 06.02.2026 № б/н, ООО "СимИнжГаз"	ПР ИЭИ 1 этап.pdf	E515C04A

№ п/п	Наименование и реквизиты документа	Имя файла документа (подписи документа)	Контрольная сумма файла документа (подписи документа)
16	Программа инженерных изысканий ИЭИ 2 этап от 03.04.2026 № б/н, ООО "СимИнжГаз"	ПР ИЭИ 2 этап.pdf	8D614BE2
Отчетная документация по результатам инженерных изысканий			
1	Технический отчет по результатам инженерно-геодезических изысканий от 06.02.2026 № Раздел ИИ №1.1-ИГДИ Подготовлен: **Наименование:** ОБЩЕСТВО С ОГРАНИЧЕННОЙ ОТВЕТСТВЕННОСТЬЮ "СИМИНЖГАЗ" **ОГРН:** 1149102084372 **ИНН:** 9102042920 **КПП:** 910901001 **Адрес электронной почты:** siminggaz@ya.ru **Место нахождения и адрес:** Россия, Республика Крым, Симферопольский, жилой квартал Овражный (с Фонтаны), Озенбашская, 2/л	Раздел ИИ №1.1.pdf	8BEAD19D
2	Технический отчет по результатам инженерно-геодезических изысканий от 19.02.2026 № Раздел ИИ №1.2-ИГДИ Подготовлен: **Наименование:** ОБЩЕСТВО С ОГРАНИЧЕННОЙ ОТВЕТСТВЕННОСТЬЮ "СИМИНЖГАЗ" **ОГРН:** 1149102084372 **ИНН:** 9102042920 **КПП:** 910901001 **Адрес электронной почты:** siminggaz@ya.ru **Место нахождения и адрес:** Россия, Республика Крым, Симферопольский, жилой квартал Овражный (с Фонтаны), Озенбашская, 2/л	Раздел ИИ №1.2.pdf	C67870D1
3	Технический отчет по результатам инженерно-геологических изысканий от 06.02.2026 № Раздел ИИ №2.1-ИГИ Подготовлен: **Наименование:** ОБЩЕСТВО С ОГРАНИЧЕННОЙ ОТВЕТСТВЕННОСТЬЮ "СИМИНЖГАЗ" **ОГРН:** 1149102084372 **ИНН:** 9102042920 **КПП:** 910901001 **Адрес электронной почты:** siminggaz@ya.ru **Место нахождения и адрес:** Россия, Республика Крым, Симферопольский, жилой квартал Овражный (с Фонтаны), Озенбашская, 2/л	Раздел ИИ №2.1.pdf	0630FD47
4	Технический отчет по результатам инженерно-геологических изысканий от 06.02.2026 № Раздел ИИ №2.2-ИГИ Подготовлен: **Наименование:** ОБЩЕСТВО С ОГРАНИЧЕННОЙ ОТВЕТСТВЕННОСТЬЮ "СИМИНЖГАЗ" **ОГРН:** 1149102084372 **ИНН:** 9102042920 **КПП:** 910901001 **Адрес электронной почты:** siminggaz@ya.ru **Место нахождения и адрес:** Россия, Республика Крым, Симферопольский, жилой квартал Овражный (с Фонтаны), Озенбашская, 2/л	Раздел ИИ №2.2.2.pdf	1FDDF42E
		Раздел ИИ №2.2.1.pdf	72F0BA00

№ п/п	Наименование и реквизиты документа	Имя файла документа (подписи документа)	Контрольная сумма файла документа (подписи документа)
5	Технический отчет по результатам инженерно-гидрометеорологических изысканий от 16.03.2026 № Раздел ИИ №4.1-ИГМИ Подготовлен: **Наименование:** ОБЩЕСТВО С ОГРАНИЧЕННОЙ ОТВЕТСТВЕННОСТЬЮ "СИМИНЖГАЗ" **ОГРН:** 1149102084372 **ИНН:** 9102042920 **КПП:** 910901001 **Адрес электронной почты:** siminggaz@ya.ru **Место нахождения и адрес:** Россия, Республика Крым, Симферопольский, жилой квартал Овражный (с Фонтаны), Озенбашская, 2/л	Раздел ИИ №4.1.pdf	26E84C5A
6	Технический отчет по результатам инженерно-гидрометеорологических изысканий от 18.03.2026 № Раздел ИИ №4.2-ИГМИ Подготовлен: **Наименование:** ОБЩЕСТВО С ОГРАНИЧЕННОЙ ОТВЕТСТВЕННОСТЬЮ "СИМИНЖГАЗ" **ОГРН:** 1149102084372 **ИНН:** 9102042920 **КПП:** 910901001 **Адрес электронной почты:** siminggaz@ya.ru **Место нахождения и адрес:** Россия, Республика Крым, Симферопольский, жилой квартал Овражный (с Фонтаны), Озенбашская, 2/л	Раздел ИИ №4.2.pdf	1915C4A2
7	Технический отчет по результатам инженерно-экологических изысканий от 06.02.2026 № Раздел ИИ №3.1-ИЭИ Подготовлен: **Наименование:** ОБЩЕСТВО С ОГРАНИЧЕННОЙ ОТВЕТСТВЕННОСТЬЮ "СИМИНЖГАЗ" **ОГРН:** 1149102084372 **ИНН:** 9102042920 **КПП:** 910901001 **Адрес электронной почты:** siminggaz@ya.ru **Место нахождения и адрес:** Россия, Республика Крым, Симферопольский, жилой квартал Овражный (с Фонтаны), Озенбашская, 2/л	Раздел ИИ №3.1.pdf	6F4EBBC9
8	Технический отчет по результатам инженерно-экологических изысканий от 06.02.2026 № Раздел ИИ №3.2-ИЭИ Подготовлен: **Наименование:** ОБЩЕСТВО С ОГРАНИЧЕННОЙ ОТВЕТСТВЕННОСТЬЮ "СИМИНЖГАЗ" **ОГРН:** 1149102084372 **ИНН:** 9102042920 **КПП:** 910901001 **Адрес электронной почты:** siminggaz@ya.ru **Место нахождения и адрес:** Россия, Республика Крым, Симферопольский, жилой квартал Овражный (с Фонтаны), Озенбашская, 2/л	Раздел ИИ №3.2.pdf	985BF99B
Технические условия предусмотренные статьей 52.1 Градостроительного кодекса Российской Федерации и иными нормативными правовыми актами, документы о согласовании отступлений от положений технических условий			

№ п/п	Наименование и реквизиты документа	Имя файла документа (подписи документа)	Контрольная сумма файла документа (подписи документа)
1	Технические условия на подключение от 09.10.2025 № 4800, ГУП РК "Крымгазсети"	ТУ ГУП РК Крымгазсети №СИ-4800 от 09.10.2025г..pdf	D0163FA1
		Дополнение к ТУ ГУП РК Крымгазсети №11-13-00535-15 от 02.02.2026г..pdf	CEA6484D
2	Согласование Управление по контролю за измерительными приборами от 12.12.2025 № б/н, ГУП РК "Крымгазсети"	Согласование Управление по контролю за измерительными приборами ГУП РК Крымгазсети.pdf	6C428628
3	Согласование проектной документации с администрацией Белогорского района Республики Крым от 26.01.2026 № №1391/01-18, Администрация Белогорского района Республики Крым	Согласование admin. Белогорского района п. д. с. Александровка, с. Новокленово.pdf	098B2955
4	Согласование проектной документации с администрацией города Белогорск Белогорского района Республики Крым от 10.02.2026 № №534/02-21, Администрация города Белогорск Белогорского района Республики Крым	Согласование admin. г. Белогорск Белогорского района п. д. с. Александровка, с. Новокленово.pdf	94551506
5	Согласование проектной документации с администрацией Зеленогорского сельского поселения Белогорского района Республики Крым от 20.02.2026 № №323, Администрация Зеленогорского сельского поселения Белогорского района Республики Крым	Письмо Администрации Зеленогорского с.п. №323 от 20.02.2026г. согласование маршрута газопровода.pdf	75425037
6	Согласование проектной документации Белогорск-Межгорье с ГКУ РК "Служба автомобильных дорог Республики Крым" от 04.03.2026 № №3217/2, ГКУ РК "Служба автомобильных дорог Республики Крым"	Согласование ГКУ РК Служба автомобильных дорог Республки Крым №3217-2 от 04.036.2026г. п. д. Белогорск-Межгорье.pdf	C2B46A98
7	Согласование проектной документации Белогорск-Феодосия с ГКУ РК "Служба автомобильных дорог Республики Крым" от 26.02.2026 № №3216/2, ГКУ РК "Служба автомобильных дорог Республики Крым"	Согласование ГКУ РК Служба автомобильных дорог Республки Крым №3216-2 от 16.03.2026г. п. д. Белогорск-Феодосия.pdf	915C0D20
8	Согласование проектной документации Белогорск-Межгорье-Новогригорьевка с ГКУ РК "Служба автомобильных дорог Республики Крым" от 24.03.2026 № №4599/1, ГКУ РК "Служба автомобильных дорог Республики Крым"	Согласование ГКУ РК Служба автомобильных дорог Республки Крым №4599-1 от 24.03.2026г. п. д. Белогорск-Межгорье-Новогригорьевка.pdf	8E5A7952
Данные для проведения проверки достоверности определения сметной стоимости			
1	Конъюнктурный анализ цен от 14.11.2025 № Раздел ПД №9.3-КАЦ, ООО "СимИнжГаз"	Раздел ПД№9 том 9.3 КАЦ.zip	EAE34ECA
2	Сметы на проектно-изыскательские работы от 09.12.2025 № Раздел ПД №9.4-ПИР, ООО "СимИнжГаз"	Раздел ПД№9 том 9.4 ПИР.xls	FAC4877C
Документы в отношении объектов культурного наследия			
1	Письмо Министерства культуры Республики Крым от 10.09.2025 № №29138/22-11/1, Министерство культуры Республики Крым	Письмо Минкультуры РК №29138-22-11-1 от 12.09.2025.pdf	87A0C748
2	Письмо Министерства культуры Республики Крым от 07.11.2025 № №32979/22-11/1, Министерство культуры Республики Крым	Письмо Минкультуры РК №32979-22-11-1 от 07.11.2025.pdf	3492AFB5

№ п/п	Наименование и реквизиты документа	Имя файла документа (подписи документа)	Контрольная сумма файла документа (подписи документа)
3	Письмо Министерства культуры Российской Федерации от 02.10.2025 № №18184-12-02@, Министерство культуры Российской Федерации	Письмо Минкультуры РФ №18184-12-02 от 02.10.2025.pdf	496B4B45
Документы в сфере охраны окружающей среды и недрапользования			
1	Письмо о наличии/отсутствии ООПТ от 23.09.2025 № №48098/2, Министерство экологии и природных ресурсов Республики Крым	Письмо Минприроды №48098-2 от 23.09.2025г. о ООПТ.pdf	B561C981
2	Письмо о наличии/отсутствии ООПТ от 16.10.2025 № №54196/1, Министерство экологии и природных ресурсов Республики Крым	Письмо Минприроды №54196-1 от 16.10.2025г. о ООПТ.pdf	7809B6C4
3	Письмо о наличии/отсутствии земель лесного фонда от 25.09.2025 № №48119/1, Министерство экологии и природных ресурсов Республики Крым	Письмо Минприроды №48119-1 от 25.09.2025г. о землях лесного фонда.pdf	3A20ECCC
4	Письмо Министерства природных ресурсов и экологии Российской Федерации от 17.10.2025 № №15-61/19632-ОГ, Министерство природных ресурсов и экологии Российской Федерации	Приложение к письму №15-61-19632-ОГ про ООПТ Федерального значения Крыма.DOCX	16A37AE5
		Письмо Минприроды РФ №15-61-19632-ОГ про ООПТ.PDF	BE2EE727
5	Оценка воздействия на биоресурсы и среду их обитания при осуществлении планируемой деятельности по объекту: «Строительство сетей газоснабжения сел Александровка, Новокленово Белогорского района Республики Крым» от 25.12.2025 № б/н, Азово-Черноморский филиал ГНЦ РФ ФГБНУ "ВНИРО" ("АЗНИИРХ")	Оценка воздействия на биоресурсы и среду их обитания при осуществлении планируемой деятельности.pdf	36DF1001
Выписка из реестра членов саморегулируемой организации			
1	Выписка СРО ГеоЦентр от 02.10.2025 № 2, Реестр членов саморегулируемой организации	2. Выписка СРО № 2 от 02.10.2025 - ГеоЦентр и НОПРИЗ.pdf	A1D5EB15
2	Выписка СРО ГлавПроект от 02.10.2025 № 1, Реестр членов саморегулируемой организации	1. Выписка СРО № 1 от 02.10.2025 - ГлавПроект и НОПРИЗ.pdf	90C4AE24
3	Уведомление НОПРИЗ главный инженер проектов от 18.10.2023 № б/н, НОПРИЗ	Справка ГИП реестр инженеров .pdf	3A12B1A8
Иные исходно-разрешительные документы			
1	Накладная от 14.11.2025 № №87, ООО "СимИнжГаз"	Накладная 87 с. Александровка, с. Новокленово эл.вид.pdf	2CBB0BCB
2	Технические условия на прокладку газопровда от 11.11.2025 № №4865/02-21, Администрация города Белогорск Белогорского района Республики Крым	ТУ администрации г. Белогорск №4865-02-21 от 11.11.2025.pdf	12D96972
3	Технические условия на прокладку газопровода от 11.11.2025 № №12513/01-18, Администрация Белогорского района Республики Крым	ТУ администрация Белогорского района с. Александровка №12513-01-18 от 11.11.2025.pdf	756AA861
4	Технические условия на прокладку газопровода от 11.11.2025 № №12514/01-18, Администрация Белогорского района Республики Крым	ТУ администрация Белогорского района с. Новокленово №12514-01-18 от 11.11.2025.pdf	6033D477
5	Технические условия ГУП РК «КРЫМЭНЕРГО» от 11.08.2025 № №511/31569, ГУП РК «КРЫМЭНЕРГО»	ТУ Крымэнерго 511-31569 от 11.08.2025г..pdf	6FC4054E

№ п/п	Наименование и реквизиты документа	Имя файла документа (подписи документа)	Контрольная сумма файла документа (подписи документа)
6	Справка УГМС от 10.07.0020 № №738/М, ФГБУ «КРЫМСКОЕ УГМС»	Справка УГМС.pdf	7A1EF05F
7	Утвержденная схема проектируемого объекта от 03.06.2025 № б/н, ООО "СимИнжГаз"	Согл. схема.pdf	E89A74B1
8	Утвержденная гидравлическая схема проектируемого объекта от 03.08.2025 № б/н, ООО "СимИнжГаз"	Согл. гидравлич. расч. с. Александровка.pdf	D30105C1
		Согл. гидравлич. расч. с. Новокленово.pdf	45DB43BF
		Согл. гидравлич. расч. высокое давление.pdf	AB5AEE65
9	Утвержденный перечень газопроводов-вводов с. Александровка, с. Новокленово от 06.10.2025 № б/н, ООО "СимИнжГаз"	Согласованный поадресный перечень газопроводов - вводов с. Александровка.pdf	51305EA4
		Согласованный поадресный перечень газопроводов - вводов с. Новокленово.pdf	3C78987B
10	Письмо Администрации о предоставлении исходных данных от 23.06.2025 № №2509/02-21, Администрация города Белогорск Белогорского района Республики Крым	Письмо Администрации г. Белогорск №2509-02-21 от 23.06.2025г. исх. данные.PDF	CCF51921
11	Письмо Белогорского технологического техникума о предоставлении исходных данных от 09.07.2025 № №460/01-11, ГБПОУ РК "Белогорский технологический техникум"	Письмо Белогорского технологического техникума №460-01-11 от 09.07.2025г. исх. данные.pdf	E003CA0B
12	Письмо Администрации Зеленогорского сельского поселения о предоставлении исходных данных от 24.06.2025 № №02-21/787, Администрации Зеленогорского сельского поселения Белогорского района Республики Крым	Письмо Администрации Зеленогорского с.п. №02-21-787 от 24.06.2025г. исх. данные.pdf	93CD0A96
13	Письмо парка львов "Тайган" о предоставлении исходных данных от 10.07.2025 № №007-07/25, ООО "Ялтинский зоопарк "Сказка" и парк львов "Тайган"	Письмо Парка львов Тайган №007-07-25 от 10.07.2025г. исх. данные.pdf	7E61B00C
14	Письмо Администрации Зеленогорского сельского поселения о наличии/отсутствии территорий с особым режимом градостроительной деятельности от 15.09.2025 № №1161, Администрации Зеленогорского сельского поселения Белогорского района Республики Крым	Письмо Администрации Зеленогорского с.п. №1161 от 15.09.2025г. режим градостроит. деят.pdf	C14961D5
15	Письмо Администрации Зеленогорского сельского поселения о наличии/отсутствии источников питьевой воды от 02.10.2025 № №1279, Администрации Зеленогорского сельского поселения Белогорского района Республики Крым	Письмо Администрации Зеленогорского с.п. №1279 от 02.10.2025.pdf	2F0BAF1D
16	Письмо Администрации Зеленогорского сельского поселения о наличии/отсутствии территорий с особым режимом градостроительной деятельности от 12.09.2025 № №1159, Администрации Зеленогорского сельского поселения Белогорского района Республики Крым	Письмо Администрации Зеленогорского с.п. №1159 от 12.09.2025г. режим градостроит. деят.pdf	EB54F850
17	Письмо Министерства курортов и туризма Республики Крым от 17.09.2025 № №01-27/5400/1, Министерство курортов и туризма Республики Крым	Письмо Минкурортов и туризма №01-27-5400-1 от 17.09.2025.pdf	110D504C
18	Письмо Министерства курортов и туризма Республики Крым от 17.09.2025 № №01-27/5400/1, Министерство курортов и туризма Республики Крым	Письмо Минкурортов и туризма №01-27-5400-1 от 17.09.2025г..pdf	92EE7ABA
19	Письмо Министерства экологии и природных ресурсов Республики Крым от 17.09.2025 № №48126/2, Министерство экологии и природных ресурсов Республики Крым	Письсо Минприроды №48126-2 от 17.09.2025 сведения о ЗСО.pdf	8A617D17

№ п/п	Наименование и реквизиты документа	Имя файла документа (подписи документа)	Контрольная сумма файла документа (подписи документа)
20	Письмо Министерства сельского хозяйства Республики Крым от 22.10.2025 № №16/8878-15/2, Министерство сельского хозяйства Республики Крым	Письмо Минсельхоза №16-8878-15-2 от 22.10.2025.pdf	96528486
21	Письмо Министерства экологии и природных ресурсов Республики Крым от 17.09.2025 № №48114/2, Министерство экологии и природных ресурсов Республики Крым	Письсо Минприроды №48114-2 от 17.09.2025 сведения о ЗСО.pdf	941D8601
22	Письмо Министерства сельского хозяйства Республики Крым от 22.10.2025 № №16/8919-13/2, Министерство сельского хозяйства Республики Крым	Письмо Минсельхоза №16-8919-13-2 от 22.10.2025.pdf	D43D10F1
23	Письмо Государственного комитета ветеринарии Республики Крым от 11.09.2025 № №08-12/3169, Государственный комитет ветеренарии Республики Крым	Письмо Госковетеренарии №08-12-3169 от 11.09.2025.pdf	23862767
24	Письмо Государственного комитета ветеринарии Республики Крым от 11.09.2025 № №08-12/3168, Государственный комитет ветеренарии Республики Крым	Письмо Госкомветеренарии №08-12-3168 от 11.09.2025.pdf	2FD8CFBD
25	Письмо Государственного комитета по водному хозяйству и мелиорации Республики Крым от 10.09.2025 № №19850/08-23/1, Государственный комитет по водному хозяйству и мелиорации Республики Крым	Письмо Госкомводхоза №19850-08-23-1 от 10.09.2025.pdf	3D67F2B3
26	Письмо Государственного комитета по водному хозяйству и мелиорации Республики Крым от 10.09.2025 № №19854/08-23/1, Государственный комитет по водному хозяйству и мелиорации Республики Крым	Письмо Госкомводхоза №19854-08-23-1 от 10.09.2025.pdf	9A05A128
27	Письмо ГУП РК "Вода Крыма" от 16.09.2025 № №3047/01-16/04, ГУП РК "Вода Крыма"	Письмо ГУП РК Вода Крыма №3047-01-16-04 от 16.09.2025.pdf	750D324C
28	Письмо ГУП РК "Вода Крыма" от 22.09.2025 № №3111/01-16/04, ГУП РК "Вода Крыма"	Письмо ГУП РК Вода Крыма №3111-01-16-04 от 22.09.2025.pdf	47A0A7C3
29	Карта предприятия от 11.10.2025 № б/н, ООО "СимИнжГаз"	Карта предприятия ООО СимИнжГаз.doc	41E08792
30	Письмо ООО "ВТК-МОБАЙЛ" от 13.11.2025 № №ВТКМ/25-792, ООО "ВТК-МОБАЙЛ"	Письмо ВТК-МОБАЙЛ №ВТКМ-25-792 от 13.11.2025.pdf	DEE9F3DD
31	Письмо ГУП РК "Крымгазсети" об отсутствии необходимости разработки ИГФИ от 06.11.2025 № 17/10-08471/15, ГУП РК "Крымгазсети"	Письмо Крымгаз №17_10-08471_15 от 06.11.2025г об отсутствии необходимости разработки игфи.pdf	5E33D8ED
32	Приложение №1 к Дополнительному соглашению №1 от 16.03.2026 № Технические требования и условия на прокладку газопровода, Государственное казённое учреждение Республики Крым «Служба автомобильных дорог Республики Крым»	Дополнительное соглашение №1 к Договору №113 от 18.11.2025 ГКУ РК Служба автомобильных дорог Республки Крым.pdf	3D9157A4
33	Технические условия на прокладку газопровода от 18.11.2025 № №114, Государственное казённое учреждение Республики Крым «Служба автомобильных дорог Республики Крым»	ТУ Автодор №114 от 18.11.2025 Белогорск-Межгорье.pdf	05D4D3C1
34	Технические условия на прокладку газопровода от 27.01.2026 № №1, Государственное казённое учреждение Республики Крым «Служба автомобильных дорог Республики Крым»	ТУ Автодор №1 от 27.01.2026 Белогорск-Феодосия.pdf	68CF0E42

№ п/п	Наименование и реквизиты документа	Имя файла документа (подписи документа)	Контрольная сумма файла документа (подписи документа)
35	Согласование проектной документации от 02.02.2026 № 511/3797, ГУП РК «КРЫМЭНЕРГО»	Согласование ГУП РК Крымэнерго №511-3797 от 02.02.2026г. п. д. с. Александровка, с. Новокленово.pdf	F994D8EB
36	Письмо ВТК Мобайл отсутствие сетей от 13.11.2025 № ВТКМ/25-792, ООО "ВТК-Мобайл"	Письмо ООО ВТК-Мобайл ВТКМ-25-792 от 13.11.2025.pdf	DEE9F3DD
37	Письмо Минобороны РФ ВОП от 22.12.2020 № 1/223770, Минобороны России	Письмо Минобороны РФ №1-223770 от 22.12.2020г. ВОП.pdf	1CF0785C
38	Письмо ГУП РК "Крымгазсети" о согласовании футляров на выходах от 03.02.2026 № 17/32-00816/15, ГУП РК "Крымгазсети"	Письмо ГУП РК Крымгазсети №17-32-00816-15 от 03.02.2026г. о согл футляров на выходах.pdf	26A725C4
39	Письмо ГУП РК "Крымгазсети" о согласовании трубы от 04.02.2026 № №17/10-00874/15, ГУП РК "Крымгазсети"	Письмо ГУП РК Крымгазсети №17-10-00874-15 от 04.02.2026г. о согл трубы.pdf	B1DAD888
40	Лист согласования от 06.02.2026 № б/н, ООО "СимИнжГаз"	Лист согласования сел Александровка, Новокленово.pdf	A22E4079
41	Письмо ГУП РК "Вода Крыма" от 30.01.2026 № №1940/01.1-21/01, ГУП РК "Вода Крыма"	Письмо ГУП РК Вода Крыма №1940-01.1-21-01 от 30.01.2026.pdf	5E0260E5
42	Заключение о согласовании планируемой деятельности в рамках проекта от 04.02.2026 № №СЭД-1021, Федеральное агентство по рыболовству	Заключение ФАР № СЭД-1021 от 04.02.2026.pdf	AF0A82FC
43	Письмо Министерства чрезвычайных ситуаций Республики Крым от 21.01.2026 № №130/01-28/3, Министерство чрезвычайных ситуаций Республики Крым	Письмо МЧС РК №130-01-28-3 от 21.01.2026 исходные данные для ГОЧС.pdf	10DAC0D3
44	Письмо ООО "СимИнжГаз" от 13.02.2026 № №72/26-ЮШ, ООО "СимИнжГаз"	Письмо №72-26-ЮШ сведения о категорийности дорог.pdf	5C9292B5
45	Письмо ГУП РК "Крымгазсети" о согласовании медного провода от 11.02.2026 № №17/10-01146/15, ГУП РК "Крымгазсети"	Письмо ГУП РК Крымгазсети №17-10-01146-15 от 11.02.2026г. о согл. медного провода.pdf	F72D39DA
46	Письмо ГУП РК "Крымгазсети" о сроке ввода в эксплуатацию от 19.02.2026 № №17/10-01547/15, ГУП РК "Крымгазсети"	Письмо ГУП РК Крымгазсети №17-10-01547-15 от 19.02.2026г. срок ввода в эксплуатацию.pdf	0D253880
47	Письмо ГУП РК "Крымгазсети" воп от 20.02.2026 № №17/10-01582/15, ГУП РК "Крымгазсети"	Письмо ГУП РК Крымгазсети №17-10-01582-15 от 20.02.2026г. Возможность использования письма по ВОП.pdf	DB89DB4B

№ п/п	Наименование и реквизиты документа	Имя файла документа (подписи документа)	Контрольная сумма файла документа (подписи документа)
48	Письмо ГКУ РК "Служба автомобильных дорог Республики Крым» о категорийности и ширине придорожной полосы от 24.02.2026 № №2451/1, Государственное казённое учреждение Республики Крым «Служба автомобильных дорог Республики Крым»	Письмо ГКУ РК Служба автомобильных дорог РК №2451-1 от 24.02.2026г. о категорийности и ширине придорож. полосы.pdf	4C20291B
49	Договор ГКУ РК "Служба автомобильных дорог Республики Крым" от 18.11.2025 № №113, Государственное казённое учреждение Республики Крым «Служба автомобильных дорог Республики Крым»	Договор ГКУ РК Служба автомобильных дорог Республики Крым № 113 от 18.11.2025.pdf	943AC38A
50	Договор ГКУ РК "Служба автомобильных дорог Республики Крым" от 18.11.2025 № №114, Государственное казённое учреждение Республики Крым «Служба автомобильных дорог Республики Крым»	Договор ГКУ РК Служба автомобильных дорог Республики Крым № 114 от 18.11.2025.pdf	085FC226
51	Договор ГКУ РК "Служба автомобильных дорог Республики Крым" от 27.01.2026 № №1, Государственное казённое учреждение Республики Крым «Служба автомобильных дорог Республики Крым»	Договор ГКУ РК Служба автомобильных дорог Республики Крым № 1 от 27.01.26 .pdf	ED0A667C
52	Приложения к ПЗ от 18.03.2026 № б/н, ООО "СимИнжГаз"	Приложения к ПЗ.pdf	168B9449
53	Согласованная схема газопроводов отводов с Администрацией Зеленогорского сельского поселения от 27.03.2026 № б/н, ООО "СимИнжГаз"	Согласованная схема газопроводов отводом с Администрацией Зеленогорского сельского поселения.pdf	BFDAE5CA
54	Согласование проектной документации с ГУП РК "Крымгазсети" от 01.04.2026 № б/г, ООО "СимИнжГаз"	Согласование проектной документации с ГУП РК Крымгазсети от 01.04.2026г..pdf	9A254D1B
55	Согласование с собственниками отсутствия фундаментов от 02.04.2026 № б/н, Собственник ЗУ	Согласование с собственниками отсутствия фундаментов .pdf	3DAEF8E5

Сведения об источнике (источниках) и размере финансирования строительства (реконструкции, капитального ремонта, сноса) объекта капитального строительства

Источник финансирования	Наименование уровня бюджета/ Сведения о юридическом лице (владельце средств)	Доля финансирования, %
Бюджетные средства	Бюджет субъекта Российской Федерации	100

Сведения о климатической, географической и инженерно-геологической характеристике района, на территории которого

предполагается осуществлять строительство объекта

Климатический район, подрайон: IIIБ

Категория сложности инженерно-геологических условий: II

Ветровой район: II

Снеговой район: I

Интенсивность сейсмических воздействий: 8

В административном отношении участок производства работ находится

в границах Криничненского

сельского поселения, Зеленогорского сельского поселения, Белогорского района и г.

Белогорск Республики Крым, РФ.

1 Физико-географические и техногенные условия

1.1 Геоморфология

Согласно геоморфологическому районированию территории Крымского

полуострова, территория изысканий относится к району Предгорий.

Согласно морфоструктурному делению Крыма район производства

работ расположен в пределах низкогорий с межгорными котловинами на меловых глинах,

песчаниках и конгломератах (Атлас. Автономная республика Крым.

Киев-Симферополь, 2003. Морфоструктура и морфоскульптура. Автор Б. А. Вахрушев).

Для 1 этапа строительства в геоморфологическом отношении участок изысканий расположен

в долине реки Сарысу и в пологой балке, которая является правым притоком долины.

Рельеф участка изысканий можно охарактеризовать как

равнинный, местами пологоволнистый.

Абсолютные отметки поверхности земли

по устьям пробуренных скважин изменяются в пределах 179.20 – 279.65 м.

Для 2 этапа строительства в геоморфологическом отношении участок изысканий относится к

Предгорному району, и расположен в балке ручья Таш-Кура, являющегося

правым притоком

реки Сарысу.

Рельеф участка изысканий можно охарактеризовать как

равнинный, местами пологоволнистый и расчлененный.

Абсолютные отметки поверхности

земли по устьям пробуренных скважин изменяются в пределах 254.80 – 312.95 м.

1.2 Почвы и растительность

В почвенном покрове района изысканий преобладают черноземы

остаточно-карбонатные и дерновые карбонатные почвы.

В растительном покрове участка производства работ преобладают

сельскохозяйственные угодья на месте пушисто-дубовых лесов и ковыльно-типчаковых

разнотравных степей.

Для 1 этапа строительства на участке изысканий почвенно-растительный слой имеет мощность

0,2 – 1,5 м.

Для 2 этапа строительства на участке изысканий почвенно-растительный слой имеет мощность

0,3 – 1,5 м.

По своему типу вскрытый горизонт почв относится к черноземам

остаточно-карбонатным. Структура почвы – зернисто-комковатая.

Растительность участка изысканий представлена лесополосами

вдоль автодорог, степным травянистым покровом и придомовыми насаждениями.

1.3 Климат

Для характеристики климата района изысканий использованы

данные многолетних наблюдений метеорологической станции «Белогорск».

В соответствии со Схематической картой климатического районирования

территории для строительства (Рисунок А.1 СП 131.1330.2020) исследуемый участок

относится к климатическому району III Б.

Климат района умеренно – континентальный, характеризуется

малоснежной зимой, частыми оттепелями и жарким, засушливым летом. Средняя годовая

температура воздуха плюс 10.4 °С. Средняя месячная температура воздуха июля –

плюс 21.7°С, января – минус 0.4°С. Самыми холодными месяцами являются январь и

февраль, абсолютный минимум отмечается в январе – минус 35.0°С. Температура

летних месяцев устойчива, самыми теплыми месяцами являются июль и август, а

абсолютный максимум достигает

плюс 38.1 °С в июле.

Территория относится к зоне недостаточного увлажнения.

Годовое количество осадков составляет 499.8 мм. Суточный максимум осадков достигал

114 мм. Максимальная высота снежного покрова достигает 34 см.

Преобладающее направление ветра в году – южное и западное.

Средняя годовая скорость ветра за период 1974-2014 гг. составляет 2.4 м/с.

Скорость ветра, повторяемость превышения которой составляет 5% (м/с) составляет

5,7 м/с. Максимальная скорость ветра в году без учета порывов составляет 18 м/с.

В соответствии с картами районирования территории Республики

Крым по климатическим характеристикам (СП 20.13330.2016) участок изысканий

относится:

- по весу снегового покрова к I району (карта 1,б),

нормативное значение веса снегового покрова – 0,5 кПа;

- по давлению ветра ко II району (карта 2,е), нормативное

значение давления ветра -0,30 кПа;

- по толщине стенки гололеда к III району (карта 3,б), нормативное

значение толщины стенки гололеда – 10 мм.

Глубина промерзания грунта зависит от его состава, влажности,

скорости понижения температуры воздуха. Наибольшая глубина промерзания почвы по

данным наблюдений станции «Белогорск» достигала 33 см.

1.4 Техногенная нагрузка

Трассы проектируемых газопроводов 1 этапа строительства проходят как по

застроенной

территории г. Белогорск и с. Александровка, так и по незастроенным и

неосвоенным территориям между этими населенными пунктами.

Трассы проектируемых газопроводов 2 этапа строительства проходят

как по застроенной территории с. Новокленово, так

и по незастроенным и неосвоенным территориям между с. Новокленово и с. Александровка.

Участок изысканий испытывает косвенную техногенную нагрузку.

Степень воздействия техногенной нагрузки на территорию изысканий на данный

момент – допустимая, не приводящая к потере устойчивости природной среды и

опасным изменениям ее компонентов. На момент изысканий техногенная нагрузка не

влияет на инженерно-геологические условия участка производства работ.

1.5 Геологическое строение и свойство грунтов

Согласно тектоническому делению Крыма территория изысканий

относится к северному погружению мегантиклинория Горного Крыма. Непосредственно

участок изысканий расположен в субширотной всхолмленной депрессии (котловине)

между Главной и Внутренней грядой Крымских гор.

Согласно Геологической карте Горного и Предгорного Крыма

(Составил Юдин В.В., Масштаб 1:200000) в геологическом строении района

изысканий преобладают породы нижнего и верхнего мела. Отложения нижнего мела

представлены глинами, алевролитами и песчаниками барремского и аптского ярусов

(K1b-ap), верхнего – преимущественно мергелями сеноманского,

туронского и коньякского ярусов (K2sm-cn)

Четвертичные отложения в районе исследования представлены в

основном четвертичными и современными аллювиальными, пролювиальными, элювиально-делювиальными

и другими отложениями.

Геологическое

строение рассматриваемого участка 1 этапа строительства, до изученной глубины 10,0 м представлено

следующими стратиграфо-генетическими комплексами (СГК):

СГК-I - Современные

техногенные образования (tQh)

- Насыпной грунт (дресва и щебень с суглинистым заполнителем),

мощностью 0,3 – 1,5 м.

СГК-II - Современные элювиальные образования (eQh)

- Почвенно-растительный

слой местами с гравием и галькой, мощностью 0,2 – 1,5 м.

СГК-III – Верхнечетвертичные и современные аллювиальные отложения (a Q3-h)

- Глина легкая, полутвердая, ненабухающая,

среднедеформируемая, с прослоями и линзами песка, гравия и гальки. Мощность отложений

1,0 – 5,5 м.

- Гравийно-галечниковый грунт прочный, с твердым суглинистым

заполнителем в количестве 40%, с единичными включениями валунов. Мощность

отложений 0,6 – 5,8 м.

СГК-IV – Отложения верхнего мела, сеноманского, туронского и коньякского

ярусов (K2sm-cn)

- Мергель малопрочный, средней плотности, размягчаемый.

Пройденная мощность отложений 5,0 – 9,7 м.

СГК-V – Отложения нижнего мела, барремского и аптского ярусов (K1b-ap)

- Глина аргиллитоподобная, тяжелая, полутвердая,

средненабухающая, среднедеформируемая, оскольчатая. Пройденная мощность отложений

1,0 – 4,5 м.

Геологическое

строение рассматриваемого участка 2 этапа строительства, до изученной глубины 15,0 м представлено

следующими стратиграфо-генетическими комплексами (СГК):

СГК-I - Современные

техногенные образования (tQh)

- Насыпной грунт (дресва и щебень с суглинистым

заполнителем), мощностью 0,3 – 2,0 м.

СГК-II - Современные элювиальные образования (eQh)

- Почвенно-растительный

слой местами с гравием и галькой, мощностью 0,3 – 1,5 м.

СГК-III – Верхнечетвертичные и современные аллювиальные и

аллювиально-делювиальные отложения (a, a-d Q3-h)

- Суглинок тяжелый, тугопластичный,

среднедеформируемый, с прослоями и линзами песка, гравия и гальки. Мощность отложений

1,0 – 5,2 м.

- Гравийно-галечниковый грунт

прочный, с твердым суглинистым заполнителем в количестве 36%, местами с

прослоями глины, с единичными включениями валунов. Мощность отложений 0,7 – 5,7

м.

СГК-V – Отложения нижнего мела, барремского и аптского

ярусов (K1b-ap)

- Глина аргиллитоподобная, легкая, полутвердая, слабонабухающая,

среднедеформируемая, оскольчатая. Пройденная мощность отложений 0,5 – 4,5 м.

- Алевролит малопрочный с прослоями средней прочности,

плотный с прослоями очень плотного, размягчаемый. Пройденная мощность отложений

0,7 – 7,5 м.

1.6 Физико-механические свойства грунтов

По результатам полевых и лабораторных исследований грунтов 1 этапа строительства,

вскрытых при бурении скважин, на основании анализа пространственной изменчивости

частных показателей свойств грунтов, определенных лабораторными методами в

геолого-литологическом разрезе участка, до изученной глубины 10,0 м, выделены два

слоя и четыре инженерно-геологических элемента (ИГЭ 1, ИГЭ 2, ИГЭ 3 и ИГЭ 4).

Слой Н – Насыпной

грунт (дресва и щебень с суглинистым заполнителем), мощностью 0,3 – 1,5 м.

Слой П – Почвенно-растительный слой местами с

гравием и галькой, мощностью 0,2 – 1,5 м.

Слои Н и П в

отдельный инженерно-геологический элемент не выделялись, т.к. данные слои

не будут являться основанием для проектируемых сооружений.

ИГЭ 1 – Глина

легкая, полутвердая, ненабухающая, среднедеформируемая, с прослоями и линзами

песка, гравия и гальки. Мощность отложений 1,0 – 5,5 м.

Согласно ГОСТ 25100-2020 грунты ИГЭ 1 относятся к классу дисперсные,

подклассу - связные, типу – осадочные, подтипу – аллювиальные, виду –

минеральные, подвиду – глинистые грунты.

ИГЭ 2 – Гравийно-галечниковый

грунт прочный, с твердым суглинистым заполнителем в количестве 40%, с

единичными включениями валунов. Мощность отложений 0,6 – 5,8 м.

Согласно ГОСТ 25100-2020 грунты ИГЭ 2 относятся к классу

дисперсные, подклассу - несвязные, типу – осадочные, подтипу – аллювиальные,

виду – минеральные, подвиду – крупнообломочные.

ИГЭ 3 – Мергель

малопрочный, средней плотности, размягчаемый. Пройденная мощность отложений 5,0

– 9,7 м.

Согласно ГОСТ 25100-2020 грунты ИГЭ 3 относятся к классу

скальные, типу – осадочные, виду – карбонатные, подвиду - мергели.

ИГЭ 4 - Глина

аргиллитоподобная, тяжелая, полутвердая, средненабухающая, среднедеформируемая,

оскольчатая. Пройденная мощность отложений 1,0 – 4,5 м.

Согласно ГОСТ 25100-2020 грунты ИГЭ 4 относятся к классу дисперсные,

подклассу - связные, типу – осадочные, подтипу – морские, виду – минеральные,

подвиду – глинистые грунты.

По результатам полевых и лабораторных исследований

грунтов 2 этапа строительства, вскрытых при бурении скважин, на основании анализа пространственной

изменчивости частных показателей свойств грунтов, определенных лабораторными

методами в геолого-литологическом разрезе участка, до изученной глубины 15,0

м,

выделены два слоя и четыре инженерно-геологических

элемента (ИГЭ 1, ИГЭ 2, ИГЭ 3 и ИГЭ 4).

Слой Н – Насыпной грунт (дресва и щебень с суглинистым заполнителем),

мощностью 0,3 – 2,0 м.

Слой П – Почвенно-растительный слой местами с гравием и галькой, мощностью 0,3 – 1,5

м.

Слои Н и П в отдельный инженерно-геологический элемент не выделялись, т.к.

данные слои не будут являться основанием для проектируемых сооружений.

ИГЭ 1 – Суглинок тяжелый, тугопластичный,

среднедеформируемый, с прослоями и линзами песка, гравия и гальки. Мощность

отложений 1,0 – 5,2 м.

Согласно ГОСТ 25100-2020 грунты ИГЭ 1 относятся к

классу дисперсные, подклассу - связные, типу – осадочные, подтипу – аллювиальные

и делювиальные, виду – минеральные, подвиду – глинистые грунты.

ИГЭ 2 – Гравийно-галечниковый грунт прочный, с

твердым суглинистым заполнителем в количестве 36%, местами с прослоями глины, с

единичными включениями валунов. Мощность отложений 0,7 – 5,7 м.

Согласно ГОСТ 25100-2020 грунты ИГЭ

2 относятся к классу дисперсные, подклассу - несвязные, типу – осадочные,

подтипу – аллювиальные, виду – минеральные, подвиду – крупнообломочные.

ИГЭ 3 - Глина аргиллитоподобная, легкая,

полутвердая, слабонабухающая, среднедеформируемая, оскольчатая. Пройденная

мощность отложений 0,5 – 4,5 м.

Согласно ГОСТ 25100-2020 грунты ИГЭ 3 относятся к

классу дисперсные, подклассу - связные, типу – осадочные, подтипу – морские, виду

– минеральные, подвиду – глинистые грунты.

ИГЭ 4 - Алевролит малопрочный с прослоями средней

прочности, плотный с прослоями очень плотного, размягчаемый. Пройденная

мощность отложений 0,7 – 7,5 м.

Согласно

ГОСТ 25100-2020 грунты ИГЭ 5 относятся к классу полускальные, типу – осадочные,

виду – силикатные, подвиду - алевролиты.

Нормативные значения показателей физико-механических свойств

грунтов обоснованы результатами лабораторных исследований (Приложение Ж-Н) и их

статистической обработки в соответствии с ГОСТ 20522-2012

2 Сведения об особых природно-климатических условиях земельного участка, предназначенного для размещения линейного объекта

2.1 Специфические грунты

Для 1 этапа строительства в соответствии с

Приложением А СП 446.1325800.2019, грунты слоя Н и слоя П относятся к специфическим.

Слой Н – Насыпной

грунт (дресва и щебень с суглинистым заполнителем), мощностью 0,3 – 1,5 м.

Грунты слоя Н распространены в основном под дорогами уличных

проездов, на обочинах дорог. Согласно СП 22.13330.2016 п. 6.6.3 вскрытые

насыпные грунты относятся к II

типу. Насыпные грунты являются отвалами грунтов природного происхождения

образовавшихся в результате плановой отсыпки дорожных проездов и местных

понижений в рельефе.

Насыпные грунты в

отдельный инженерно-геологический элемент не выделялись, т.к. данный грунт не

будет использоваться в качестве основания для проектируемых сооружений.

Слой П – Почвенно-растительный слой местами с

гравием и галькой, мощностью 0,2 – 1,5 м.

Грунты слоя П отнесены к специфическим в силу своего

элювиального генезиса.

В соответствии с требованиями постановления Правительства РФ

от 10.07.2018

№ 800 (ред. от 07.03.2019) "О проведении рекультивации

и консервации земель" (вместе с "Правилами проведения рекультивации и

консервации земель") почвенно-растительный слой подлежит рекультивации, основанием

фундаментов он не является.

ИГЭ 4 - Глина

аргиллитоподобная, тяжелая, полутвердая, средненабухающая, среднедеформируемая,

оскольчатая. Пройденная мощность отложений 0,8 – 3,4 м.

Грунты ИГЭ 4 отнесены к специфическим, т. к. обладают свойствами

набухания.

Относительное набухание грунтов ИГЭ 4 изменяется в пределах 0,083 – 0,140

д.е. Средняя относительная деформация набухания без нагрузки (ɛsw) составляет

0,083 д.е. (Приложение Д). Влажность набухания грунтов ИГЭ 4 изменяется в пределах

37,81 – 46,15%. Давление набухания грунтов ИГЭ 4 изменяется в пределах 0,045 –

0,059 МПа.

Усадка по высоте

грунтов ИГЭ 4 изменяется в пределах 0,110 – 0,556 д.е.

Усадка по диаметру

грунтов ИГЭ 4 изменяется в пределах 0,036 – 0,071 д.е.

Усадка по объему

грунтов ИГЭ 4 изменяется в пределах 0,72 - 0,617 д.е.

Влажность на пределе усадки грунтов ИГЭ 4 изменяется в пределах 3,23 – 7,72%.

Согласно ГОСТ 25100-2020, табл. Б.17 грунты ИГЭ 4 являются средненабухающими.

Грунты ИГЭ 4 вскрыты скважинами 18, 19, 20, 21, 22, 24, 31, 32, 54, 55,

57, 58, 59, 60, 61, 62, 63, 66, 67.

Участки распространения грунтов ИГЭ 4 указаны в таблице 2.1.

Таблица 2.1 Участки распространения грунтов ИГЭ 4.

Номер трассы проектируемого газопровода	Участки распространения грунтов ИГЭ 4
Г3№1	ПК 69+00 – ПК 77+00
Г1№1	ПК 1+00 – ПК 11+98
Г1№2	ПК 1+00 – ПК 1+95

Г1№4	ПК 0+00 – ПК 0+60
Г1№5	ПК 2+20 – ПК 4+60
Г1№7	ПК 0+00 – ПК 2+63
Г1№8	ПК 0+00 – ПК 0+29

Для 2 этапа строительства в соответствии с Приложением

А СП 446.1325800.2019, грунты слоя Н, слоя П и ИГЭ 3 относятся к специфическим.

Слой Н – Насыпной грунт (дресва и щебень с суглинистым заполнителем),

мощностью 0,3 – 2,0 м.

Грунты

слоя Н распространены в основном под дорогами уличных проездов, на обочинах

дорог. Согласно

СП 22.13330.2016 п. 6.6.3 вскрытые насыпные грунты относятся к II типу.

Насыпные грунты являются отвалами грунтов природного происхождения образовавшихся

в результате плановой отсыпки дорожных проездов и местных понижений в рельефе.

Насыпные грунты в отдельный

инженерно-геологический элемент не выделялись, т.к. данный грунт не будет

использоваться в качестве основания для проектируемых сооружений.

Слой П – Почвенно-растительный слой

местами с гравием и галькой, мощностью 0,3 – 1,5 м.

Грунты слоя П отнесены к специфическим в силу своего

элювиального генезиса.

В соответствии с требованиями

постановления Правительства РФ от 10.07.2018

№ 800 (ред. от

07.03.2019) "О проведении рекультивации и консервации земель" (вместе

с "Правилами проведения рекультивации и консервации земель") почвенно-растительный слой подлежит рекультивации,

основанием фундаментов он не является.

ИГЭ 3 - Глина аргиллитоподобная, легкая,

полутвердая, слабонабухающая, среднедеформируемая, оскольчатая. Пройденная

мощность отложений 0,5 – 4,5 м.

Грунты ИГЭ 3 отнесены к специфическим, т. к.

обладают свойствами набухания.

Относительное набухание

грунтов ИГЭ 3 изменяется в пределах 0,066 – 0,100 д.е. Средняя относительная деформация набухания без нагрузки (ɛsw) составляет 0,08 д.е. (Приложение Д).

Влажность набухания грунтов ИГЭ 3 изменяется в пределах 29,89 – 38,06%.

Давление набухания грунтов ИГЭ 3 изменяется в пределах 0,041 – 0,060 МПа.

Усадка по высоте грунтов ИГЭ 3

изменяется в пределах 0,095 – 0,273 д.е.

Усадка по диаметру грунтов ИГЭ 3

изменяется в пределах 0,035 – 0,071 д.е.

Усадка по объему грунтов ИГЭ 3

изменяется в пределах 0,159- 0,373 д.е.

Влажность на пределе

усадки грунтов ИГЭ 3 изменяется в пределах 2,77 – 7,36%.

Согласно ГОСТ 25100-2020,

табл. Б.17 грунты ИГЭ 3 являются слабонабухающими.

Грунты ИГЭ 3 вскрыты

скважинами: 1-12, 15, 16, 17, 21, 22, 23, 27, 29, 46 – 52, 55, 56, 59, 62, 63, 67, 74, 77, 78, 79, 80, 82.

Участки распространения грунтов ИГЭ 3 указаны

в таблице 2.2.

Таблица 2.2 Участки

распространения грунтов ИГЭ 3.

Номер трассы проектируемого газопровода	Участки распространения грунтов ИГЭ 3
Г3№2	ПК 1+00 – ПК 23+00ПК 26+30 – ПК 33+20
Г1№10	ПК 4+30 – ПК 9+50
Г1№11	ПК 4+00 – ПК 8+90
Г1№12	ПК 2+70 – ПК 9+84
Г1№13	ПК 0+00 – ПК 1+83
Г1№14	ПК 0+00 – ПК 0+78
Г1№15	ПК 0+00 – ПК 3+42
Г1№16	ПК 0+00 – ПК 3+00
Г1№17	ПК 0+00 – ПК 1+59

Г1№18	ПК 0+50 – ПК 1+09
Г1№19	ПК 0+00 – ПК 1+11
Г1№22	ПК 0+70 – ПК 3+85
Г1№23	ПК 0+00 – ПК 1+30
Г1№24	ПК 0+00 – ПК 1+50
Г1№26	ПК 0+00 – ПК 0+70

2.2 Геологические и инженерно-геологические процессы

Исследуемый участок по сложности инженерно-геологических условий относится

к II (средней) категории, согласно Приложения Г СП 47.13330.2016.

На участке изысканий из опасных

геологических процессов 1 этапа строительства, которые представляют угрозу безопасности при строительстве

и эксплуатации проектируемого объекта, выделяются

сейсмические процессы, подтопление, потенциальная карстовая и эрозионная опасность.

На участке изысканий из опасных

геологических процессов 2 этапа строительства, которые представляют угрозу безопасности при

строительстве и эксплуатации проектируемого объекта, выделяются сейсмические процессы, подтопление и потенциальная эрозионная

опасность.

2.2.1 Сейсмические процессы

Исследуемая территория расположена в сейсмически опасной

зоне.

В соответствии с картой ОСР-2015-В СП 14.13330.2018, сейсмичность

района изысканий - 8 баллов.

В

соответствии с Таблицей 4.1 СП 14.13330.2018 грунты ИГЭ 1, ИГЭ 2 и ИГЭ 4 относятся

к II (второй) категории по сейсмическим свойствам, грунты ИГЭ 3 относятся к I (первой)

категории по сейсмическим свойствам для 1 этапа строительства.

В соответствии с Таблицей 4.1 СП 14.13330.2018 грунты ИГЭ 1, ИГЭ 2 и ИГЭ 3 относятся к II (второй) категории по сейсмическим свойствам, грунты ИГЭ 4

относятся к I (первой) категории по сейсмическим свойствам для 2 этапа строительства

В соответствии с таблицей 5.1 СП 115.13330.2016 категория

опасности процесса землетрясения территории оценивается как весьма опасная.

2.2.2. Подтопление

Для 1 этапа строительства На период изысканий (август 2025 г. и октябрь 2025 г.)

подземные воды были вскрыты скважинами 36 - 42.

Установившийся уровень подземных вод в скважинах составил

2,4 – 4,5 м, что соответствует абсолютным отметкам 177.90 м – 183.20 м.

Подземные воды, на участке изысканий, на момент проведения

работ, распространены преимущественно в пойме реки Сары-Су.

Подземные воды имеют прямую гидравлическую связь с

поверхностными водами реки Сары-Су, следовательно, при повышении поверхностных

вод в реке будет происходить подъем подземных вод, а зоны подтопления

увеличиваться.

В ходе проведенных работ с учетом естественных условий, так

и с учетом прогноза повышения уровня подземных вод, по трассе проектируемого

газопровода ГЗ№1, на момент изысканий, был выделен один участок подверженный

процессу подтопления: ПК 4+50 – ПК 13+60.

Согласно Приложению И СП 11-105-97, Часть II, выделенный участок трассы ГЗ№1 (ПК

4+50 – ПК 13+60) относится к I области (по наличию процесса относится - подтопленный), к I-А району (по условию

развития процесса – подтопленный в естественных условиях).

Прогнозируемый подъем уровня

подземных вод отражен на продольных профилях (чертежи 2500295-ЕП-ИГИ.1-Г-3 л.2).

Подземные

воды имеют сезонную зависимость. Повышение уровня и увеличение площади

распространения подземных вод происходит во влажные периоды года (весна,

осень), при интенсивных и продолжительных осадках, а также при снеготаянии.

Так как некоторые трассы проектируемых газопроводов проходят

по пойме реки Сары-Су и по донной части балки, с учетом прогноза повышения

уровня подземных вод и увеличения их площади распространения, а также опроса

местных жителей, на исследуемой территории были выделены зоны потенциального

подтопления, которые отражены в Таблице 2.2.1

Таблица 2.2.1 Зоны потенциального

подтопления по трассам проектируемых

газопроводов

Номер трассы проектируемого газопровода	Участки зон потенциального подтопления
Г3№1	ПК 0+00 – ПК 13+60
Г1№1	ПК 2+50 – ПК 11+98
Г1№5	ПК 0+00 – ПК 3+10
Г1№7	ПК 0+00 – ПК 2+63
Г1№8	ПК 0+00 – ПК 0+29

Согласно

Приложению И СП 11-105-97, Часть II, выделенные участки трасс, отраженные в таблице 7.2.1

относятся к II области (по наличию процесса относится – потенциально подтопляемые),

к II-А2

району (потенциально подтопляемому в результате экстремальных природных

ситуаций: в многоводные годы, при катастрофических паводках).

В

соответствии с таблицей 5.1 СП 115.13330.2016 категория опасности процесса

подтопления на выделенных участках оценивается как опасная.

Остальная

территория участка изысканий согласно Приложению И СП 11-105-97, Часть II относится к III области (по наличию

процесса относится – неподтопляемая), к III-А району (по условию развития процесса - неподтопляемая в

силу геологических, гидрогеологических, топографических и других естественных

причин).

Для 2 этапа строительства на период изысканий (август-сентябрь и октябрь-ноябрь 2025

г.) подземные воды были вскрыты скважинами 42, 52, 66, и 81.

Установившийся уровень подземных вод в скважинах составил 2,0

– 4,4 м, что соответствует абсолютным отметкам 283.35 м – 288.20 м.

Подземные воды на участке изысканий вскрыты на пересечениях

с руслом ручья Таш-Кура и в донной части балки.

Подземные воды имеют прямую гидравлическую связь с

поверхностными водами ручья Таш-Кура, следовательно, при повышении

поверхностных вод в ручье будет происходить подъем подземных вод, а зоны

подтопления увеличиваться.

В ходе проведенных работ с учетом естественных условий, так

и с учетом прогноза повышения уровня подземных вод, по трассам проектируемого

газопровода Г1№18, Г1№22, Г1№25 и Г1№32 были выделены участки подверженные

процессу подтопления. Подтопленные участки трасс отражены в Таблице 2.2.2.

Таблица 2.2.1 Участки трасс проектируемых газопроводов

подверженные процессу подтопления

Номер трассы проектируемого газопровода	Участки зон потенциального подтопления
Г1№18	ПК 0+69 – ПК 1+09
Г1№22	ПК 4+05 – ПК 4+75
Г1№25	ПК 11+05 – ПК 11+90
Г1№32	ПК 0+00 – ПК 0+35

Согласно Приложению И

СП 11-105-97, Часть II,

выделенные участки трасс относится

к I области

(по наличию процесса относится - подтопленный), к I-А району (по условию развития

процесса – подтопленный в естественных условиях).

Прогнозируемый подъем уровня

подземных вод отражен на продольных профилях (чертежи 2500295-ЕП-ИГИ.2-Г-3 л.2,

3; 2500295-ЕП-ИГИ.2-Г-13; 2500295-ЕП-ИГИ.2-Г-17 л.1; 2500295-ЕП-ИГИ.2-Г-20 л.2,

2500295-ЕП-ИГИ.2-Г-27).

Необходимо отметить, что

инженерно-геологические изыскания проводились в засушливый (меженный) период

года. Поэтому подземные воды были вскрыты на минимальных уровнях. А их площадь

распространения была ограничена и привязана к руслу временного водотока и к

донной части балки.

Анализируя изыскания прошлых

лет, которые выполнялись на прилегающих территориях к участку изысканий в разное

время года можно сделать вывод, что подземные воды имеют сезонную

зависимость.

Опрос

местных жителей в с. Новокленово также подтверждает сезонную зависимость

подземных вод.

Согласно

опросу и материалам изысканий прошлых лет в исследуемом районе, повышение

уровня и увеличение площади распространения подземных вод происходит во влажные

периоды года (весна, осень), при интенсивных и продолжительных осадках, а также

при снеготаянии.

Также

следует учитывать возможность увеличения площади распространения подземных вод

при интенсивных и обильных дождях и ливнях за счет движения подземных и

поверхностных вод нисходящим потоком в направлении наибольшего уклона, от

областей питания к области разгрузки, т.е. со склонов к дну балки, где

расположен участок изысканий.

Также стоит отметить, что

геологический разрез территории изысканий представлен слабофильтрующими

грунтами. Все вскрытые четвертичные отложения (грунты ИГЭ 1 и ИГЭ 2), в

которых

могут возникать подземные воды залегают на коренных слобофильтрующих нижнемеловых

глинах и алевролитах (грунты ИГЭ 3 и

ИГЭ 4). Вследствие этого в

многоводные годы, при обильных и продолжительных осадках и при снеготаянии на

исследуемом участке прогнозируется подтопление (затопление) территории

дождевыми и талыми водами.

На основании вышеизложенного в зависимости от времени года и

гидрометеорологических условий вся территория изысканий может быть подтоплена.

Следовательно, всю остальную территорию изысканий, где на момент изысканий не

были вскрыты подземные воды целесообразно отнести к потенциально подтопляемой.

Согласно

Приложению И СП 11-105-97, Часть II, вся территория изысканий, с учетом прогноза повышения уровня

подземных вод и их сезонно-климатического возникновения, относятся к II

области (по наличию

процесса относится – потенциально подтопляемые), к II-А2 району (потенциально

подтопляемому в результате экстремальных природных ситуаций: в многоводные

годы, при катастрофических паводках).

В соответствии

с таблицей 5.1 СП 115.13330.2016 категория опасности процесса

подтопления на выделенных участках оценивается как опасная.

2.2.3. Карстово-суффозионная обстановка

Для 1 этапа строительства на участке изысканий оценивалось развитие

карстово-суффозионных процессов, т.к. по трассе проектируемого газопроводаГ3№1

скважинами 42, 43 и 44, на участке

ПК 13+00 – ПК 17+80 были вскрыты

карстующиеся грунты ИГЭ 3 – верхнемеловые мергели.

Согласно карте районирования карста Крымского полуострова, участок

изысканий относится к Крымско-Кавказской карстовой стране, провинции Горного Крыма,

Предгорно-Крымской карстовой области, Салгирско-Индольскому карстовому району

Согласно карте карстоопасности Крыма (по Амеличеву Г.Н, Вахрушеву

Б.А., Дублянскому В.М.) участок изысканий приурочен к району, где уровень

потенциальной карстоопасности отсутствует, следовательно, плотность карстовых

воронок также отсутствует.

Согласно

п.5.1.5, СП 11-105-97, часть II, карбонатные

породы на участке изысканий являются труднорастворимыми, т. к. в геологическом

разрезе карстующиеся породы представлены преимущественно мергелями,

следовательно, тип карста – карбонатный.

В

соответствии с п 5.1.6 СП 11-105-97 часть II, при производстве изысканий в районах

развития карста в труднорастворимых карбонатных породах основное внимание должно

быть направлено на выявление уже сформировавшихся карстовых форм (их положения

и параметров), поскольку время, необходимое для образования новых значительных

по размеру карстовых пустот, не соизмеримо, как правило, со сроком службы инженерных

сооружений.

При выполнении изысканий, на исследуемой территории,

понижения поверхности провального типа не обнаружены.

Оценка и классификация рассматриваемого участка

проектируемого строительства в отношении возможного проявления и развития карстово-суффозионных

процессов выполнялась в соответствии со следующими критериями, характерными для

потенциально опасных территорий:

- наличие на поверхности

земли проявлений карстово-суффозионных процессов в виде воронок и оседаний независимо от их геометрической формы и размеров;

- наличие подземных вод;

- наличие водоупоров;

- наличие карстовых полостей, в особенности лишенных заполнителя (фиксируемых как провалы бурового инструмента).

В результате анализа данных исследований установлено следующее:

- согласно данным инженерно-геологических изысканий участок трассы проектируемого газопровода Г3№1 от ПК 13+00 до ПК 17+80 до глубины 10,0 м сложен карстующимися грунтами – мергелями (ИГЭ 3).

- на период изысканий подземные воды на участке изысканий в карстующихся грунтах ИГЭ 3 не вскрыты.

- по результатам рекогносцировочного обследования поверхностные карстовые проявления (наличие провалов, воронок, оседаний поверхности земли и др.) зафиксированы не были. При проведении буровых работ в рамках изысканий подземные проявления карста (пустоты) не зафиксированы (отсутствие провалов бурового инструмента).

Разрушений или усадки зданий и сооружений построек не выявлено

В соответствии с совокупностью вышеизложенных факторов, характеризующих степень карстоопасности, рассматриваемый участок проектируемого строительства отнесен к малоопасному, с точки зрения развития карстово-суффозионных процессов.

Согласно п. 5.3.3 СП 499.1325800.2021 был выполнен расчет ширины образования прогнозируемой карстовой полости за нормативный срок эксплуатации сооружения.

Ширина прогнозируемой карстовой полости В рассчитывалась по формуле $B=B0+VT$,

где В0 – начальный размер карстовой полости, принимаемый равным 1,5 м из-за отсутствия карстовых полостей, трещин и пустот в

геологическом разрезе, а, следовательно, и их размеров.

V – максимальная среднегодовая

скорость роста полости (растворения) карстующихся пород, см/год, принятая для

карбонатных пород, которая определялась по Таблице 6.15, СП 2213330.2016. Так

как в районе исследования распространены преимущественно

карбонатные породы (известняки и мергели), согласно п.5.1.5,

СП 11-105-97, часть II

грунты являются труднорастворимыми. Следовательно, скорость растворения грунтов

принимается 1,0 см/год.

T – расчетный срок эксплуатации

сооружения принимается 50 лет, согласно

Таблицы 1, ГОСТ 27751-2014.

B=1,5 м + 1,0 см/год * 50 лет = 2,0 м.

Согласно

расчету, ширина прогнозируемой карстовой полости, при ее образовании, за время

эксплуатации сооружения составит 2,0 м.

Т.к. в ходе

рекогносцировочного обследования и буровых работ карстово-суффозионные формы не

обнаружены, а сроки, требующиеся для развития новых, значительных по размеру

карстовых пустот, не соизмеримы со сроком службы проектируемого сооружения, для

рассматриваемого участка изысканий принята

V категория интенсивности

образования карстовых провалов (до 0,01 случаи/км2 в год) (таблица

5.1 СП 11-105-97 часть II).

В

соответствии с Таблицей 5.2 СП 11-105-97, часть II по устойчивости территории

относительно средних диаметров карстовых провалов, участок изысканий относится

к категории «Г», т.к. согласно расчету, ширина прогнозируемой карстовой

полости, при ее образовании, за время эксплуатации сооружения составит менее 3,0 м.

На остальной территории участка изысканий карстующиеся грунты не вскрыты.

В соответствии с таблицей 6.16 СП 2213330.2016 (Изм. №4), на участке распространения карстующихся грунтов ИГЭ 3, по трассе проектируемого газопровода Г3№1 от ПК 13+00 до ПК 17+80, категория строительства в карстово-суффозионном отношении относится к потенциально опасной. Остальная территория участка изысканий, в соответствии с таблицей 6.16 СП 2213330.2016 (Изм. №4), в карстово-суффозионном отношении относится к неопасной категории строительства.

2.2.4. Потенциальная эрозионная опасность

В ходе проведенных работ на территории изысканий 1 этапа строительства были выделены пять потенциально эрозионно опасных участка: на переходах через реку Сарысу и через русло временного водотока балки. Эрозионно опасные участки по проектируемым трассам отражены в Таблице 2.2.4.1

Таблица 2.2.4.1 Эрозионно-опасные участки по трассам проектируемых газопроводов

Номер трассы проектируемого газопровода	Участки трасс, подверженные процессу эрозии
Г1№3 (переход через реку Сарысу)	ПК 6+67 – ПК 6+74
Г1№3 (переход через реку Сарысу)	ПК 11+54 – ПК 11+67
Г1№3 (переход через реку Сарысу)	ПК 12+79 – ПК 12+94
Г1№3 (переход через русло временного водотока балки)	ПК 74+28 – ПК 74+31
Г1№1 (переход через русло временного водотока)	ПК 3+43 – ПК 3+45

На момент изысканий эрозионные процессы на отмеченных участках имеют слабую и незначительную интенсивность, практически себя никак не

проявляя. Однако, при определённом сочетании факторов (увеличение поверхностного стока, уничтожение растительности на бортах долины, в пойменной и русловой части, антропогенное влияние и т.д.) возможна резкая активизация эрозионных процессов, как на дне пересекаемых водотоков (линейная эрозия), так и на их берегах (боковая эрозия).

В ходе проведенных работ на территории изысканий 2 этапа строительства были выделены пять потенциально эрозионно опасных участка. Эрозионно опасные участки по трассам проектируемых газопроводов отражены в Таблице 2.2.4.2

Таблица 2.2.4.2 Эрозионно-опасные участки по трассам проектируемых газопроводов

Номер трассы проектируемого газопровода	Участки трасс, подверженные процессу эрозии
Г3№2 (ручей без названия)	ПК 5+47 – ПК 5+55
Г3№2 (ручей Таш-Кура)	ПК 20+17 – ПК 20+29
Г1№10 (ручей Таш-Кура)	ПК 14+49 – ПК 14+54
Г1№22 (ручей Таш-Кура)	ПК 3+78 – ПК 4+10
Г1№25 (ручей Таш-Кура)	ПК 11+38 – ПК 11+47

На момент изысканий эрозионные процессы на отмеченных участках имеют слабую и незначительную интенсивность, практически себя никак не проявляя. Однако, при определённом сочетании факторов (увеличение поверхностного стока, уничтожение растительности на бортах балки, в пойменной и русловой части, антропогенное влияние и т.д.) возможна резкая активизация эрозионных процессов на дне пересекаемых водотоков (линейная эрозия), на их берегах (боковая эрозия), а также на участке правого склона балки ручья Таш-Кура по трассе Г1№22 на участке ПК 3+78 – 4+00 (плоскостной смыв).

Возможность опасных природных процессов и явлений и техногенных воздействий на территории, на которой будут

осуществляться строительство, реконструкция и эксплуатация здания или сооружения

На участке изысканий из опасных геологических процессов, которые представляют угрозу безопасности при строительстве и эксплуатации проектируемого объекта, выделяются сейсмические процессы, эрозионные процессы, подтопление и потенциальная карстовая опасность (1 этапа строительства); сейсмические процессы, подтопление и потенциальная эрозионная опасность (2 этапа строительства).

Сведения о линейном объекте

Наименование объекта капитального строительства: Строительство сетей газоснабжения сел Александровка, Новокленово Белогорского района Республики Крым

Почтовый (строительный) адрес (местоположение) объекта капитального строительства:

Местоположение начального пункта: Россия, Республика Крым, Белогорский район, Криничненское сельского поселения

Местоположение конечного пункта: Россия, Республика Крым, Белогорский район, Зеленогорское сельское поселение, с. Новокленово

Объект расположен на суше.

Функциональное назначение по классификатору объектов капитального строительства по их назначению и функционально-технологическим особенностям (для целей архитектурно-строительного проектирования и ведения единого государственного реестра заключений экспертизы проектной документации объектов капитального строительства): 12.01.006.001

Функциональное назначение объекта капитального строительства: Сети газоснабжения. Линейное сооружение сети газоснабжения. 12.01.006.001

Сведения о проектной мощности линейного объекта

1.1Характеристика объекта строительства

Согласно Техническим условиям на подключение

(технологическое присоединение) существующей и (или) проектируемой сети газораспределения

к сетям газораспределения №СИ - 4800 от 09.10.2025г., выданными ГУП РК

«Крымгазсети»:

- максимальный объем транспортировки

газа по сети газораспределения – 17 219,3 м3/час;

- давление газа в точке подключения

(максимальное) – 0,6 МПа;

- давление газа в точке подключения

фактическое (расчетное) – 0,45 МПа.

Точка подключения:

- существующий газопровод высокого

давления Ø273 мм, трасса ГРС Белогорск – ГГРП-1 г. Белогорск; материал труб: сталь;

тип прокладки: подземный.

1.2 Инфраструктура линейного объекта

Технологическими решениями линейного объекта: «Строительство

сетей газоснабжения сел Александровка, Новокленово Белогорского района

Республики Крым» 1 этап строительства предусматривается строительство площадки

ГРПШ Александровка, 2 этап строительства предусматривается строительство

площадки ГРПШ Новокленово №1, ГРПШ Новокленово №2.

Пункт газорегуляторный шкафной (ГРПШ) предназначен для

очистки природного газа по ГОСТ 5542-2022 от механических примесей,

редуцирования давления газа с высокого давления 2 категории на низкое давления,

автоматического поддержания выходного давления газа в заданных пределах,

автоматического отключения подачи газа при аварийном повышении (понижении) выходного

давления выше (ниже) допустимых значений, поступающего от газораспределительных

систем на газоснабжение с. Александровка, с. Новокленово.

На площадке ГРПШ Александровка предусматривается установка

шкафного газорегуляторного пункта ГРПШ-ЭТС-13-2НУ1 с регуляторами РДГ-50Н/30,

где осуществляется снижения давления (с Рвх=0,405 МПа на Рвых=2,7 кПа) и

автоматическое его поддержания на заданном уровне. Производительность ГРПШ – Q=473,3

нм³/час. Расчетное давление газа на входе в

ГРПШ – 0,6 МПа, на выходе из ГРПШ – 0,0027 МПа. Максимальная расчетная

паспортная пропускная способность регуляторов давления газа РДГ-50Н/30 согласно

паспортным данным при заданном давлении Рвх=0,4 МПа составляет 1100 нм3/час.

Диапазон настройки давления срабатывания предохранительного запорного клапана

ПЗК по повышению выходного давления составляет 1,5хР (4,05 кПа) для сетей с

выходным давлением до 0,005 МПа и по понижению выходного давления составляет

0,6хР (1,62 кПа). Предохранительно-сбросной клапан (ПСК-25Н/5) обеспечивает

открытие при повышении установленного максимального рабочего давления не более

чем на 15% (3,105 кПа).

На площадке ГРПШ Новокленово №1 предусматривается установка

шкафного газорегуляторного пункта ГРПШ-ЭТС-07-2У1 с регуляторами РДНК-1000, где

осуществляется снижения давления (с Рвх=0,397 МПа на Рвых=2,7 кПа) и автоматическое

его поддержания на заданном уровне. Производительность ГРПШ – Q=259,0 нм³/час. Расчетное давление газа на входе в ГРПШ –

0,6 МПа, на выходе из ГРПШ – 0,0027 МПа. Максимальная расчетная паспортная пропускная

способность регуляторов давления газа РДНК-1000 согласно паспортным данным при

заданном давлении Рвх=0,4 МПа составляет 600 нм3/час. Диапазон

настройки давления срабатывания предохранительного запорного клапана ПЗК по

повышению выходного давления составляет 1,5хР (4,05 кПа) для сетей с

выходным

давлением до 0,005 МПа и по понижению выходного давления составляет 0,6хР (1,62

кПа). Клапан предохранительно-сбросной (КПС-20Н) обеспечивает открытие при

повышении установленного максимального рабочего давления не более чем на 15%

(3,105 кПа).

На площадке Новокленово №2 предусматривается установка

шкафного газорегуляторного пункта ГРПШ-ЭТС-13-2НУ1 с регуляторами РДГ-50Н/30,

где осуществляется снижения давления (с Рвх=0,391 МПа на Рвых=2,7 кПа) и автоматическое

его поддержания на заданном уровне. Производительность ГРПШ – Q=452,7 нм³/час. Расчетное давление газа на входе в ГРПШ –

0,6 МПа, на выходе из ГРПШ – 0,0027 МПа. Максимальная расчетная паспортная

пропускная способность регуляторов давления газа РДГ-50Н/30 согласно паспортным

данным при заданном давлении Рвх=0,4 МПа составляет 1100 нм3/час.

Диапазон настройки давления срабатывания предохранительного запорного клапана

ПЗК по повышению выходного давления составляет 1,5хР (4,05 кПа) для сетей с

выходным давлением до 0,005 МПа и по понижению выходного давления составляет

0,6хР (1,62 кПа). Предохранительно-сбросной клапан (ПСК-25Н/5) обеспечивает

открытие при повышении установленного максимального рабочего давления не более

чем на 15% (3,105 кПа).

Полный перечень мероприятий по конструкции, маркировке и технологической обвязке ГРПШ см. том 2500295-ЕП-ТКР.1, 2500295-ЕП-ТКР.2

1.3 Идентификационные признаки объекта

Идентификационные признаки объекта проектирования

(согласно Техническому регламенту о безопасности сетей газораспределения и газопотребления):

- Назначение: трубопровод местный для газа; обеспечение природным газом

населения с. Александровка (1 этап строительства), с. Новокленово (2 этап строительства).

- Состав объектов:

1 этап строительства - межпоселковый газопровод

высокого давления 2 категории; распределительный газопровод высокого давления 2

категории к ГРПШ Александровка, распределительные сети низкого давления с устройством

газопроводов-отводов; площадка ГРПШ;

2 этап строительства - межпоселковый газопровод высокого

давления 2 категории; распределительный газопровод высокого давления 2 категории

к ГРПШ Новокленово №1, ГРПШ Новокленово №2, распределительные сети низкого давления

с устройством газопроводов-отводов; площадки ГРПШ.

- Давление газа: от 0,3 МПа до 0,6 МПа (вкл.) – для газопровода высокого давления 2 категории;

до 0,003 МПа (вкл.) – для газопровода низкого давления.

Идентификационные признаки объекта проектирования

(согласно Федеральному закону от 30.12.2009 N 384-ФЗ (ред. от

02.07.2013) "Технический регламент о безопасности зданий и сооружений"):

1) назначение: транспортировка природного газа к населенным

пунктам.

2)

принадлежность к объектам транспортной инфраструктуры и к другим объектам,

функционально-технологические особенности, которых влияют на их безопасность: принадлежит к трубопроводной

газотранспортной системе, к газопроводам высокого давления 2 категории и газопроводам

низкого давления.

3) возможность

опасных природных процессов и явлений и техногенных воздействий на территории,

на которой будут осуществляться строительство, реконструкция и эксплуатация

здания или сооружения:

на

участке изысканий из опасных геологических процессов, которые представляют

угрозу безопасности при строительстве и эксплуатации проектируемого объекта,

выделяются сейсмические процессы, подтопление, потенциальная карстовая и эрозионная

опасность (1 этап строительства); выделяются сейсмические

процессы, подтопление и потенциальная эрозионная опасность (2 этап строительства).

4) принадлежность

к опасным производственным объектам:

- газопровод

высокого давления 2 категории - III класс опасности, (опасные производственные

объекты средней опасности);

- газопровод низкого

давления – не относится к опасным производственным объектам.

5) пожарная и взрывопожарная опасность:

- наружные установки

газопровода (площадки ГРПШ) – категория АН (повышенная взрывопожаро-опасность)

по пожарной и взрывопожарной опасности.

- подземный

газопровод - категория по пожарной безопасности к подземному газопроводу

не устанавливается;

6) наличие помещений с постоянным пребыванием

людей: отсутствуют;

7) уровень

ответственности: нормальный.

Расчетный срок службы газопроводов принимается: для газопроводов

из полиэтиленовых труб - 50 лет, для стальных надземных газопроводов – 50 лет, для ГРПШ – не менее

30 лет.

1.4 Подключение к существующим сетям

Согласно Техническим условиям на подключение (технологическое присоединение)

существующей и (или) проектируемой сети газораспределения к сетям газораспределения

№СИ - 4800 от 09.10.2025г., с Дополнением №11/13-00535/15

от 02.02.2026г., выданным ГУП РК «Крымгазсети» подключение проектируемого газопровода

высокого давления (1 этап строительства) предусмотрено в существующий газопровод высокого давления Ø273

мм.

В соответствии с разделом V «Правил безопасности сетей газораспределения

и газопотребления» №531 присоединение (врезка) вновь построенных наружных газопроводов

к действующим, отключение (обрезка) газопроводов относится к газоопасным работам.

Работы по огневой врезке в действующий газопровод

высокого давления Ø273, предусматривающие полное отключение сети, а также

мероприятия по запуску газа после завершения работ выполняются персоналом эксплуатационной

организации ГУП РК "Крымгазсети".

Подключение проектируемой трассы газопровода высокого давления 2

категории Г3№2 предусмотрено в газопровод высокого давления Г3№1 после отключающего

устройства (кран Ду250) на границе первого этапа строительства.

В точке

подключения в существующий газопровод предусмотрено устройство котлована размером

2,0х2,0х2,0м. Земляные работы в точке подключения в существующий газопровод выполняются

вручную, в дневное время, при этом газоопасные работы в траншеях и котлованах глубиной

более одного метра должны выполняться бригадой рабочих в составе не менее трех человек.

Проектом

предусмотрено восстановление изоляционного покрытия металлического участка в точке

подключения существующего подземного газопровода высокого давления 2 категории

Ø273 мм термоусадочной лентой «Терма-40» 150х2,0 (перекрытие 75%) ТУ

2245-024-82119587-2007.

На производство

газоопасных работ выдается наряд-допуск, предусматривающий разработку и

последующее осуществление комплекса мероприятий по подготовке и безопасному проведению

этих работ, при необходимости, по плану организации работ,

утверждаемому в установленном порядке.

Присоединение вновь

построенных газопроводов к действующим производится только перед пуском газа. Все

газопроводы и газовое оборудование перед их присоединением к действующим газопроводам,

а также после ремонта необходимо подвергать внешнему осмотру и контрольной опрессовке

(воздухом или инертными газами) бригадой, производящей пуск газа.

Наружные газопроводы всех давлений подлежат контрольной опрессовке

давлением 0,02 МПа. Падение давления не должно превышать 0,0001 МПа за один

час.

Во время выполнения работы следует осуществлять постоянный контроль за

давлением газа в газопроводе, по специально установленному манометру.

Результаты контрольной опрессовки должны записываться в нарядах-допусках

на выполнение газоопасных работ.

При наличии в присоединяемом газопроводе избыточного давления и пуске

газа не позднее 6 месяцев со дня приемки его в эксплуатацию контрольную опрессовку

разрешается не производить.

Сведения о принадлежности к объектам транспортной инфраструктуры и к другим объектам, функционально-технологические особенности которых влияют на их безопасность

Объект проектирования принадлежит к трубопроводной газотранспортной системе, к газопроводам высокого давления 2 категории и газопроводам низкого давления.

Сведения о сроках проведении работ:

Продолжительность работ, месяц: 14.5

Сведения о проектной мощности объекта капитального строительства

Наименование технико-экономического показателя	Единица измерения	Значение
Максимальный часовой расход газа	м^3/ч	17219,3
Давление газа в точке подключения (максимальное)	МПа	0,6
Давление газа в точке подключения фактическое (расчетное)	МПа	0,45

Технико-экономические показатели объекта капитального строительства

Наименование технико-экономического показателя	Единица измерения	Значение
Максимальный часовой расход газа (пропускная способность газопровода высокого давления), в т.ч.:	м^3/ч	17219,3
- с. Александровка	м^3/ч	473,3
- с. Новокленово	м^3/ч	711,7
- населенные пункты Зеленогорского сельского поселения Белогорского района (перспектива)	м^3/ч	3603,0
- парк львов «Тайган»	м^3/ч	448,6
- потребители по ул. Лавандовая	м^3/ч	12,7
- перспективное переподключение существующего ГГРП 1 г. Белогорск	м^3/ч	6370,0
- перспективное переподключение существующего ГГРП 2 г. Белогорск	м^3/ч	5600,0
Общая протяженность газопровода 1 этапа, в т.ч.:	м	11565,7
- общая протяженность газопровода высокого давления 2 категории	м	7850,2
- общая протяженность газопровода низкого давления	м	3715,5

Наименование технико-экономического показателя	Единица измерения	Значение
Газорегуляторный пункт шкафного типа, две линии редуцирования (рабочая, резервная), без УУГ. Производительность ГРПШ - 473,3 м3/час	шт	1
Газопроводы-отводы к потребителям	шт	77
Общая протяженность газопровода 2 этапа, в т.ч.:	м	16390,1
- общая протяженность газопровода высокого давления 2 категории	м	3828,5
- общая протяженность газопровода низкого давления	м	12561,6
Газорегуляторный пункт шкафного типа, две линии редуцирования (рабочая, резервная), без УУГ. Производительность ГРПШ - 259,0 м3/час	шт	1
Газорегуляторный пункт шкафного типа, две линии редуцирования (рабочая, резервная), без УУГ. Производительность ГРПШ - 452,7 м3/час	шт	1
Газопроводы-отводы к потребителям	шт	288

Сведения о принадлежности к опасным производственным объектам

Класс опасности производственного объекта: III

Сведения о категории линейного объекта

Газопровод высокого давления 2 категории, газопровод низкого давления.

Сведения о классе линейного объекта

Газопровод высокого давления 2 категории, газопровод низкого давления.

Сведения о пожарной и взрывопожарной опасности

Класс взрывопожарной опасности: А

Сведения о наличии помещений с постоянным пребыванием людей

Помещения с постоянным пребыванием людей отсутствуют.

Сведения об уровне ответственности

Уровень ответственности: нормальный

Описание вариантов маршрутов прохождения линейного объекта по территории района строительства, обоснование выбранного варианта трассы

Выбор трассы производился из условий обеспечения экономичного строительства, надежной и безопасной эксплуатации газопроводов с учетом перспективного развития поселений, предприятий и других объектов, а также прогнозируемого изменения природных условий.

В соответствии с требованиями технического задания предусмотрено разделение объекта на 2 этапа строительства.

Выбор маршрута проектируемого газопровода на местности выполнен с соблюдением следующих критерий:

· Протяженности маршрута, исходя из наличия географически закрепленного источника газа и потребителей газа;

· Топографических и геологических условий местности;

· Требований сейсмологических, почвенных исследований – соответствия техническому заданию;

· Условиям и требованиям государственных организаций и местных исполнительных органов;

· Максимальным обходом опасных зон;

· Максимальным сохранением зеленых насаждений;

· Требований нормативных документов РФ.

Трасса газопровода выбрана кратчайшая, с целью экономичности строительства, в приближении к объектам газификации. При этом учитывались все нормативные требования по безопасности строительства и эксплуатации проектируемого участка газопровода, в том числе и по устройству охранной зоны проектируемого газопровода.

Маршрут

Выбор трассы производился из условий обеспечения экономичного строительства, надежной и безопасной эксплуатации газопроводов с учетом перспективного развития поселений, предприятий и других объектов, а также прогнозируемого изменения природных условий.

Настоящим проектом предусмотрено 2 этапа строительства.

Трассы

газопровода 1 этапа строительства проходят по территории Криничненского сельского поселения, Зеленогорского

сельского поселения, Белогорского района и г. Белогорск Республики Крым. Категория

земель – земли населенных пунктов, земли сельскохозяйственного назначения.

В рамках 1 этапа проектом предусматривается строительство подводящего газопровода высокого давления 2 категории от существующего подземного газопровода высокого давления 2 категории Ø273 мм, газопровод следует в с. Александровка до проектируемой ГРПШ Александровка, далее запроектирован распределительный газопровода низкого давления с устройством газопроводов-отводов к потребителям в с. Александровка.

Трассы

газопровода 2 этапа строительства проходят по территории Зеленогорского сельского поселения, Белогорского

района Республики Крым. Категория земель – земли населенных пунктов

В рамках 1 этапа проектом предусматривается строительство подводящего газопровода высокого давления 2 категории Г3№2 от подземного газопровода высокого давления 2 категории Дн 315 на границе первого этапа строительства, газопровод следует в с. Новокленово до проектируемой ГРПШ Новокленово №1 и ГРПШ Новокленово №2, далее запроектирован распределительный газопровода низкого давления с устройством газопроводов-отводов к потребителям в с. Новокленово.

Сведения о категории земель, на которых планируется разместить (размещен) объект капитального строительства

Земли населенных пунктов

Земли сельскохозяйственного назначения

Сведения о земельных участках, изымаемых для государственных или муниципальных нужд, о земельных участках, в отношении которых устанавливается сервитут, публичный сервитут и (или) заключается договор аренды (субаренды)

Строительство

линейного объекта по данному объекту капитального строительства предусмотрено в

два этапа строительства (согласно п. 8 технического задания).

Проектными

решениями предусмотрено строительство межпоселкового газопровода от точки подключения

в существующий газопровод высокого давления 2 категории с устройством

газопроводов-отводов с крановыми узлами для подключения в дальнейшем попутных

потребителей Белогорского района и переподключения существующих потребителей

(ГГРП-1, ГГРП-2 г. Белогорска). Газопровод высокого давления от точки

подключения запроектирован к проектируемой площадке газорегуляторного пункта,

размещенного за границами населенного пункта с. Александровка, на землях

Зеленогорского сельского поселения Белогорского района РК. Границей проектирования

первого и второго этапа строительства является крановый узел (вблизи площадки

ГРПШ), предусмотренный на газопроводе высокого давления первого этапа

строительства и учтенный в объеме работ данного этапа строительства. От

проектируемого ГРПШ вдоль уличных проездов населенного пункта запроектированы

распределительные сети низкого давления с устройством газопроводов-отводов к

потребителям. По трассе уличных сетей низкого давления предусмотрены отводы на

перспективу, для подключения перспективных потребителей населенного пункта.

Согласно «Перечня случаев, при

которых для строительства, реконструкции линейного объекта не требуется

подготовка документации по планировке территории», утвержденного постановлением

Правительства Российской Федерации от 12 ноября 2020 года N 1816 для

проектируемого линейного объекта не требуется подготовка документации по

планировке территории.

По данному объекту разработана

карта (план) публичный сервитут для размещений инженерных сооружений объекта

«Строительство сетей газоснабжения сел Александровка, Новокленово Белогорского

района Республики Крым», утвержденный приказом Министерства имущественных и

земельных отношений Республики Крым «Об установлении публичного сервитута» от

06.03.2026 №38-М.

Публичный сервитут установлен

сроком на 3 года для размещения инженерных сооружений (временная полоса

строительства) объекта: «Строительство сетей газоснабжения сел Александровка,

Новокленово Белогорского района Республики Крым» согласно карте (плану) «Публичный

сервитут для размещения инженерных сооружений объекта «Строительство сетей

газоснабжения сел Александровка, Новокленово Белогорского района Республики

Крым» общей площадью 203955 м2.

Обладателем публичного сервитута

определен Государственное унитарное предприятие Республики Крым «Крымгазсети».

Трассы проектируемого

газопровода высокого и низкого давления 1 этапа строительства проходят по

территории (землям) Криничненского, Зеленогорского сельских поселений, по

землям населенного пункта с. Александровка Белогорского района, а также по землям

городского округа г. Белогорск, Республики Крым, РФ. Категория земель – земли

населенных пунктов, земли сельскохозяйственного назначения.

Трассы проектируемого

газопровода высокого и низкого давления 2 этапа строительства проходят по

территории (землям) Зеленогорского сельского поселения, по землям населенных

пунктов с. Александровка (точка подключения газопровода высокого давления), с.

Новокленово Белогорского района, Республики Крым, РФ. Категория земель – земли

населенных пунктов.

Строительная полоса сооружения

линейной части газопровода представляет собой линейно-протяженную строительную

площадку, в пределах которой передвижными механизированными производственными

подразделениями - колоннами, бригадами, звеньями - выполняется весь комплекс

строительства трубопровода, в том числе:

1) Основные - строительные,

строительно-монтажные и специальные строительные работы.

2) Вспомогательные - погрузка,

транспортировка и разгрузка труб, изоляционных, сварочных и других материалов,

оборудования, машин, механизмов, конструкций, изделий, деталей и др.,

обеспечивающих бесперебойное производство СМР;

3) Обслуживающие - контроль

качества и безопасности производства СМР, обеспечение выполнения

природоохранных мероприятий при выполнении основных и вспомогательных

строительных процессов, техническое обслуживание и ремонт машин, механизмов,

социально-бытовое обслуживание строителей, охрана материальных ценностей.

Земельный участок,

предоставляемый для размещения газопровода, выделяется из состава земель сельских

поселений и населённого пункта в краткосрочное пользование на период

строительства трубопровода и представляет собой территорию вдоль запроектированной

трассы, необходимую для выполнения комплекса подготовительных, земляных и

строительно-монтажных работ, ограниченные условными линиями, проведенными параллельно

осям трубопровода.

Ширина и протяженность полосы

отвода определяется в зависимости от назначения и категории земель вдоль трассы

газопровода, материала и диаметра труб, способов их соединения и укладки, от физико-механических свойств грунтов и глубины заложения трубопровода, от способа и схемы обратной засыпки смонтированного трубопровода.

Расчет размеров земельных участков, предоставленных для размещения линейного объекта выполнен в томе ПОС настоящей проектной документации расчетно-графическим методом.

Ввиду не прямолинейности трассы, наличия отдельных элементов газораспределительной сети (ГРПШ), временных зданий и сооружений (строительная площадка), входящих в полосу отвода газопровода, площадь полосы отвода определена графическими методами при помощи программного комплекса.

Площадь временного отвода для линейных сооружений определены в соответствии с чертежами тома ПОС и составляет по первому этапу строительства – 98926,36 м2.

Для нужд строительства организуются временная строительно-монтажная площадка 800м2 (20х40м), расположенная в границах временного землеотвода. Размещение временной строительно-монтажной площадки на местности см. 2500295-ПОС.1 графическая часть Лист 1.

Ширина полосы отвода на время строительства для подводящего газопровода принята 10 м, для распределительных сетей 5 – 12 м.

Общая площадь (размер) земельного участка 1 этап строительства, отводящегося под охранную зону газопровода высокого давления 2 категории и низкого давления, прокладки газопроводов в одной траншеи с минимальным расстоянием между трубами/футлярами в свету 0,1 м, а также площадки ГРПШ, в границах кадастровых кварталов 90:02:100801; 90:02:010103; 90:02:071101; 90:02:070701, составит 53748,8 м2 = 5,37488 га.

Площадь охранной зоны газопровода определена графическими методами при помощи программного комплекса.

Площадь временного отвода для

линейных сооружений определены в соответствии с чертежами тома ПОС и составляет

по второму этапу строительства – 105028,64м2.

Для нужд строительства организуются

временная строительно-монтажная площадка 800м2 (20х40м), расположенная в

границах временного землеотвода. Размещение временной строительно-монтажной

площадки на местности см. 2500295-ПОС.2 графическая часть Лист 1.

Ширина полосы отвода на время строительства для подводящего

газопровода принята 10 м, для распределительных сетей 5 – 22 м.

Общая площадь (размер) земельного

участка 2 этап строительства, отводящегося под охранную зону газопровода

высокого давления 2 категории и низкого давления, прокладки газопроводов в

одной траншеи с минимальным расстоянием между трубами/футлярами в свету 0,1 м,

а также площадок ГРПШ, в границах кадастровых кварталов 90:02:071101;

90:02:070501, составит 69207,42 м2 = 6,920742 га. Площадь охранной зоны

газопровода определена графическими методами при помощи программного комплекса.

Сведения об использованных в проекте изобретениях, результатах проведенных патентных исследований

При разработке проектных решений не использовались изобретения в области строительства систем газоснабжения, а так же результаты патентных исследований.

Сведения о наличии разработанных и согласованных специальных технических условий

Разработка и согласование специальных технических условий на объект капитального строительства не требуется.

Сведения о компьютерных программах, которые использовались

выполнении расчетов конструктивных элементов зданий, строений и сооружений

При разработке проектных решений по данному объекту капитального строительства компьютерные программы для выполнения расчетов конструктивных элементов зданий, строений и сооружений не применялись.

Планы и профили газопровода выполнены с использованием бесплатной программы «NanoCAD».

Гидравлический расчет газопровода низкого давления по определению диаметров объектов строительства выполнен вручную с учетом требований СП 42-101-2003.

Описание принципиальных проектных решений, обеспечивающих надежность линейного объекта, последовательность его строительства, намечаемые этапы строительства и планируемые сроки ввода их в эксплуатацию

На основании п. 8 технического задания в рамках объекта предусматриваются 2 этапа строительства, а именно:

Проектируемая система газопроводов 1 этапа строительства представляет из себя следующий комплекс сооружений:

1. Подводящий газопровод высокого давления 2 категории от точки подключения до с. Александровка (трасса газопровода Г3№1).

2. Площадка ГРПШ Александровка.

3. Распределительный газопровод низкого давления с газопроводами-вводами, в том числе жилых многоквартирных домов, объектов социально-культурного назначения и бюджетной сферы проложенный по ул. Подгорная, ул. Садовая, пер. Сосновый, ул. Крымская, ул. Юбилейная, ул. Полевая (трассы газопровода Г1№1-Г1№8).

Началом трассы газопровода высокого давления 2 категории Г3№1 является подключение в газопровод высокого давления 2 категории Ø273 мм. Трасса газопровода Г3№1 следуют до проектируемого ГРПШ Александровка. Трассы распределительного газопровода низкого давления следуют от проектируемого ГРПШ Александровка по улицам с. Александровка.

Проектируемая система газопроводов 2 этапа строительства представляет из себя следующий комплекс сооружений:

1. Подводящий газопровод высокого давления 2 категории от границы первого

этапа строительства до ГРПШ Новокленово №1 и ГРПШ Новокленово №2 (трасса газопровода Г3№2, Г3№3).

2. Площадка ГРПШ Новокленово №1 и ГРПШ Новокленово №2.

3. Распределительный газопровод низкого давления с газопроводами-вводами в том числе жилых многоквартирных домов, объектов социально-культурного назначения и бюджетной сферы проложенный по ул. Полевая, ул. Черкасская, ул. Виноградная, ул. Новая, ул Ореховая, ул. Сабрие-Сеутовой, ул. Молодежная, ул. Чехова (трассы газопровода Г1№10-Г1№32).

Началом трассы газопровода высокого давления 2 категории Г3№2 является подключение в газопровод Дн 315 на границе первого этапа строительства. Концом трассы газопровода Г3№2 является проектируемы ГРПШ Новокленово №2. Началом трассы газопровода высокого давления 2 категории Г3№3 является подключение в трассу Г3№2. Концом трассы газопровода Г3№3 является проектируемы ГРПШ Новокленово №1. Трассы распределительного газопровода низкого давления следуют от проектируемых ГРПШ Новокленово №1 и ГРПШ Новокленово №2 по улицам с. Новокленово.

Также в соответствии с дополнением к техническим условиям №11/13-000535/15 от 02.02.2026г. проектом предусмотрены отводы на перспективное подключение:

- Перспективное переподключение ГГРП 1 г. Белогорск -6370,0 м3/час (по трассе Г3№1 ПК2+47.2 - 1 этап строительства);

- Перспективное переподключение ГГРП 2 г. Белогорск -5600,0 м3/час (по трассе Г3№1 ПК8+64.8 - 1 этап строительства);

- Потребители в границах г. Белогорск – 461,3 м3/час:

· Парк львов «Тайган» - 448,6 м3/час (по трассе Г3№1 ПК45+77.3 - 1 этап строительства);

· Потребители по ул. Лавандовая – 12,7 м3/час (по трассе Г3№1 ПК53+65.4 - 1 этап строительства);

- Перспективные потребители с. Александровка – 162,2 м3/час (по трассе Г1№1 ПК0+17.1, Г1№3 ПК2+65.1);

- Населенные пункты Зеленогорского сельского поселения (перспектива подключения в рамках 2 этапа) – 3603,0 м3/час.

Общая продолжительность строительства составляет 14,5 месяцев. Для первого этапа строительства принимается 7,0 месяца, для второго - 7,5 месяца.

Плановый срок ввода объекта в эксплуатацию после 2028г.

Проектируемая система газоснабжения предназначена для подачи природного газа коммунально-бытовым

потребителям и населению с. Александровка, с Новокленово.

Безопасность эксплуатации сетей газораспределения обеспечивается посредством соблюдения нормативных документов, а также применением следующих технических решений:

- транспортирование одорированного газа;

- секционирование протяженных газопроводов путем установки ЗА;

- установление охранных зон сетей газораспределения;

- соблюдение минимальных расстояний;

- автоматическое прекращение подачи газа при резком неконтролируемом повышении расхода газа, связанного с возникновением нештатных ситуаций;

- установка футляров;

- установка контрольных трубок для выявления утечек газа;

- установка технических устройств в ГРПШ, обеспечивающих защиту от повышенного и пониженного давлений в сетях газораспределения;

- маркировка и привязка сетей газораспределения.

Согласно СП 62.13330.2011*, при сейсмичности более 6 баллов, на закарстованных территориях (кроме категории устойчивости VI) для полиэтиленовых газопроводов применены:

трубы и соединительные детали из ПЭ100 с SDR не более 11 с коэффициентом запаса прочности не менее 3,2 для газопроводов, прокладываемых на территориях населенных пунктов и городских округов.

Проектом

предусмотрено устройство трубы с защитным покрытием МУЛЬТИПАЙП ПРО RC 1075 ПЭ 100-RC/ПЭ 100-RC/ПЭ 100-RC Газ SDR 11.

Данное проектные решения согласованы с Заказчиком (письмо ГУП РК «Крымгазсети»

№17/10-00874/15 от 04.02.2026г.)

Наружные газопроводы запроектированы:

· для подземной прокладки из полиэтиленовых труб МУЛЬТИПАЙП

ПРО RC 1075 ГАЗ SDR 11 по ГОСТ Р 58121.2-2018 (Дн63, Дн90, Дн110,

Дн160, Дн225, Дн315) и труб ПЭ 100 ГАЗ

SRD 11 по ГОСТ Р 58121.2-2018 (Дн32, Дн40). Коэффициент запаса прочности принят 3,2;

· Для надземной прокладки из стальных электросварных

труб по ГОСТ 10704-91 (сталь В10 ГОСТ 10705-80), надземная прокладка на площадке ГРПШ по ГОСТ 10704-91 (сталь В20 ГОСТ 10705-80).

· Для защитных футляров

(Дн75, Дн90, Дн160, Дн200, Дн225, Дн250, Дн280, Дн315, Дн500, Дн560, Дн630) приняты трубы

ПЭ 100 ГАЗ SRD 11 по ГОСТ Р 58121.2-2018, для футляров (Дн710,

Дн800) приняты трубы ПЭ 100 ГАЗ SRD 11 по ГОСТ Р 70628.2-2023.

Минимальный радиус изгиба для трубопроводов из полиэтиленовых труб при открытом способе прокладки принят не менее 25Дн, при прокладке методом ГНБ не менее 35Дн.

Принципиальные проектные решения, обеспечивающие надежность линейного объекта:

В местах прокладки газопроводов-отводов в гравийно-галечниковых грунтах (п.6в) по всей ширине траншеи предусмотрено устройство песчаного основания под газопровод толщиной 10 см и засыпка трубы песком на высоту 20 см над верхней образующей трубы.

При прокладке под автомобильной дорогой проектом предусмотрено устройство песчаного основания 0,1 м (при прокладке в гравийно-галечниковом грунте) и обсыпка трубы песком 0,2 м, обратная засыпка траншеи предусмотрена на всю глубину щебнем М600.

- Установка отключающей арматуры для секционирования газопроводов;

Для защиты он несанкционированного доступа к отключающей арматуре проектом предусмотрено:

· для кранов в подземном исполнении – вывод штока управления под защитный стальной ковер;

- для кранов

в надземном исполнении – применение блокиратора на шаровых кранах;

· для кранов в подземном исполнении на газопроводе высокого давления 2 категории с удлинительным штоком и редуктором – ограждение кранового узла 1,5х1,5 из несгораемых материалов, проветриваемое.

Запорная арматура на надземных газопроводах размещена на расстоянии (в радиусе) от существующих дверных и открывающихся оконных проемов не менее: для газопроводов низкого давления - 0,5 м.

- В местах установки стальных

кранов в подземном исполнении, установки контрольных трубок, выхода газопровода

из земли, пересечении существующих коммуникаций проектом предусмотрена засыпка траншеи на всю глубину песком с учетом

требований п.8.1.5 ГОСТ 9.602-2016.

Согласно техническим решениям проектом

предусмотрены следующие мероприятия по прокладке газопровода в особых

условиях:

- техническая рекультивация;

- снос зеленых насаждений по трассе на расстоянии менее 1,5 м от

газопровода;

- установка контрольных трубок;

- компенсация деформаций за

счет углов поворота, переходов земля/воздух;

- краны в заводской изоляции. Вывод

штока на подтопляемых участках трасс предусмотрен на 0,5м выше прогнозируемого уровня

подземных вод;

- в скальных грунтах предусмотрено

устройство

песчаного основания (0,1 м) и обсыпка трубы песком (0,2 м);

- в набухающих грунтах дно траншеи уплотняется с применением

вибромеханическими трамбовочными установками;

- при прокладке газопровода на

пахотных землях глубина заложения до верха газопровода принята менее

1,2 м;

- в местах пересечения газопроводов с канавами при открытой прокладке

предусмотрено восстановление берегов и формирование правильного уклона до первоначального

состояния;

- предусмотрены противокоррозионные мероприятия;

- по трассе газопровода Г3№1 ПК13+97.4 – ПК14+20.5 с уклоном свыше

200‰ предусмотрены глиняные перемычки с шагом 5,0 м для предотвращения размыва засыпки

траншеи;

- водоотлив в траншеи при необходимости;

- укладка балластирующих мешков-контейнеров в границах ГВВ 2%

обеспеченности и прогнозируемом максимальном уровне подземных вод;

- надземная прокладка газопровода с помощью опор и фермы 22,0 м на

пересечении с водотоком;

- все вводы и выпуски инженерных коммуникаций, проходящих через

подземную часть наружных стен зданий, в радиусе 50м от подземного

газопровода

герметизируются;

- устройство защитных футляров на переходах под дорогами и водными преградами;

- изоляция стального участка лентой ТЕРМА-40 150х2,0 в 2 слоя ТУ 2245-024-82119587-2007.

Сведения о предполагаемых затратах, связанных со сносом зданий и сооружений, переселением людей, переносом сетей инженерно-технического обеспечения

Перенос строений, снос строений и сооружений, переселение людей, перенос сетей инженерно-технического обеспечения по проектируемой трассе газопровода высокого давления 2 категории и газопровода низкого давления данным проектом не предусматривается.

Сведения о наличии проекта рекультивации земель

Проект рекультивации земель смотри раздел ПД №10.2 (РЗ)

Расчет трубопроводов на прочность и устойчивость

Расчет газопровода на всплытие

Расчет представлен в разделе "ТКР" настоящей документации.

Перечень мероприятий по охране окружающей среды, включающий мероприятия по предотвращению и (или) снижению возможного негативного воздействия на окружающую среду при эксплуатации линейного объекта и рациональному использованию природных ресурсов на период строительства и эксплуатации линейного объекта

Сведения о зеленых насаждениях

Мероприятия по охране окружающей среды приведены в разделе "ООС" настоящей документации.

Перечень мероприятий по обеспечению пожарной безопасности

1. Описание системы обеспечения пожарной безопасности линейного объекта и обеспечивающих его функционирование зданий, строений и сооружений, проектируемых в составе линейного объекта

В соответствии с требованиями ГОСТ 12.1.004-91 обеспечение пожарной безопасности проектируемого объекта осуществляется системой предотвращения пожара и противопожарной защиты, выполняющей следующие задачи:

· Исключение возникновения пожара;

· Обеспечение пожарной безопасности людей;

· Обеспечение пожарной безопасности материальных ценностей;

· Обеспечение пожарной безопасности людей и материальных ценностей одновременно.

Опасными факторами, воздействующими на людей и материальные ценности при пожаре на проектируемом объекте, являются:

· Пламя и искры;

· Повышенная температура окружающей среды;

· Токсичные продукты горения и термического разложения;

· Дым.

К вторичным проявлениям опасных факторов пожара, воздействующих на людей и материальные ценности, относятся:

· Опасные факторы взрыва по ГОСТ 12.1.010, происшедшего вследствие пожара;

· Осколки, части разрушившихся оборудования и конструкций.

Проектные решения по предотвращению возникновения пожара направлены на решение задач по предотвращению образования горючей среда и (или) предотвращению образования горючей среде (или внесения в нее) источников зажигания.

Предотвращение образования горючей среды обеспечивается:

· Безопасная технология применения природного газа в производственном процессе и хранении;

· Изоляция горючей среды в технологическом оборудовании;

· Поддержание безопасной концентрации взрывопожароопасной среды в соответствии с нормами и правилами безопасности за счет автоматического

прекращения подачи газа при разгерметизации газопроводов;

Предотвращение образования в горючей среде источников зажигания обеспечивается:

· Применением оборудования, устройств, при эксплуатации которых не образуются источники зажигания;

· Применение оборудования, удовлетворяющего требованиям электростатической искробезопасности по ГОСТ 12.1.018;

· Применение не искрящего инструмента при работе на оборудовании с природным газом.

Ограничение массы природного газа, а также безопасные способы его размещения обеспечиваются:

· Уменьшение массы природного газа, находящегося одновременно в газопроводах;

· Устройством аварийного вытеснения природного газа из газопроводов и сброса его через сбросные свечи.

Проектные решения по решению задач организационно-технического характера предусматривают:

· Обеспечение проездов для пожарных машин к газопроводам и источникам наружного пожаротушения;

· Обеспечение наружного пожаротушения на случай пожара СМР предусматривается из емкостей противопожарного запаса воды (2х30м3) из расчета 5 л/с, емкости располагаются на территории временной строительно монтажной площадки;

· Наличие первичных, в том числе автоматических и привозных средств пожаротушения;

· Наличие в данном населенном пункте системы оповещения о пожаре.

Основные требования пожарной безопасности к территории строительной площадки следующие:

· В месте размещения бытовых помещений устанавливаются первичные средства тушения пожара (пожарный щит с оборудованием и ящик с песком);

· При эксплуатации строительных машин на строительной площадке необходимо обеспечить места стоянки первичными средствами пожаротушения, выделить место для курения.

В местах, содержащих горючие или легковоспламеняющиеся материалы, курение должно быть запрещено, а пользование открытым огнем допускается только в радиусе более 50м.

Не разрешается накапливать на площадках горючие вещества (жирные масляные тряпки, опилки и др.), их следует хранить в закрытых металлических контейнерах в

безопасном месте.

На рабочих местах, где используются или приготавливаются мастика, краски и другие материалы, выделяющие взрывоопасные или вредные вещества, не допускаются действия с использованием огня или вызывающие искрообразование. Эти рабочие места должны проветриваться. Электроустановки в этих помещениях (зонах) должны быть во взрывобезопасном исполнении. Кроме того, должны быть приняты меры, предотвращающие возникновение и накопление зарядов статического электричества.

2 Характеристика пожарной опасности технологических процессов, используемых на линейном объекте

Характеристика системы газоснабжения согласно СП 42-101-2003:

- вид газа – природный по ГОСТ 5542-2022;

- число ступеней регулирования – принята 2-х ступенчатая схема: подводящий газопровод высокого давления 2 категории, распределительный газопровод низкого давления. Для снижения давления предусмотрена установка ГРПШ;

- принцип построения:

Газопровод высокого давления 2 категории – тупиковый газопровод;

Газопровод низкого давления - смешанная сеть с закольцованными

участками и элементами тупиковой распределительной сети.

Согласно приказу Министерства строительства и жилищно-коммунального

хозяйства Российской Федерации от 2 ноября 2022 года № 928/пр. функциональное

назначение объекта:

12.01.006.001. Линейное сооружение сети

газоснабжения.

По

рабочему давлению транспортируемого газа проектируемые газопроводы

подразделяются:

- газопровод

высокого давления 2 категории, обозначение системы – Г3, рабочее давление – 0,3МПа > Р ≤ 0,6МПа.

- газопровод низкого давления, обозначение системы – Г1, рабочее давление

– Р ≤ 0,003 МПа.

Транспортируемая среда – природный газ, отвечающий требованиям ГОСТ

5542-2022. Теплота сгорания природного газа 8000 ккал/м3, плотность

в нормальных условиях 0,69-0,73 кг/м3.

Проектируемый объект транспортирует и использует горючее и токсичные вещества – природный газ. Природный газ способен возгораться от источника зажигания и самостоятельно гореть после его удаления.

Опасные свойства углеводородных газов – токсичность, пожароопасность и способность к образованию взрывоопасных смесей с воздухом.

В атмосферном воздухе населенных пунктов, воздухе рабочей зоны и воде водоемов санитарно-бытового водопользования устанавливают предельно допустимые концентрации вредных веществ, утвержденные Минздравом. Предельно допустимая концентрация углеводородов природного газа в воздухе рабочей зоны составляет 300мг/м3 в пересчете на углерод.

Согласно

Федерального закона №116-ФЗ "О промышленной безопасности опасных производственных

объектов" от 21.07.1997:

- газопровод

высокого давления 2 категории - III класс опасности, (опасные производственные

объекты средней опасности);

- газопровод низкого

давления – не относится к опасным производственным объектам.

пожарная и взрывопожарная опасность:

- наружные установки

газопровода (площадки ГРПШ) – категория АН (повышенная взрывопожаро-опасность)

по пожарной и взрывопожарной опасности.

- подземный

газопровод - категория по пожарной безопасности к подземному газопроводу

не устанавливается;

Природные горючие газы по токсикологической характеристике относятся к веществам 4 класса опасности по ГОСТ 12.1.007-76.

Природный газ относится к группе веществ, способных образовывать с воздухом взрывоопасные смеси.

Концентрационные пределы воспламенения (по метану) объемный %: нижний – 5 при котором взрыв уже возможен; верхний – 15 при котором еще возможен взрыв.

Температура самовоспламенения - +4500С;

Категория взрывоопасной смеси – IIA-T1;

Минимальная энергия зажигания – 0,28мДж;

Максимальная скорость горения – 0,338м/с;

Максимальное давление взрыва – 0,72МПа.

Максимальное взрывоопасное содержание кислорода при разбавлении метано-воздушных смесей (% объем.):

· углекислым газом – 15,6;

· азотом – 12,8.

Причины и виды разрушений на газопроводах:

· Нарушение требований технологии и стандартов в процессе производства труб, что может привести к появлению трещин и разрушению труб в процессе эксплуатации;

· Отклонение от норм проектирования и строительства газопроводов. Некачественное выполнение работ в процессе строительства ведет к повреждениям и различным дефектам;

· Несоблюдение правил эксплуатации трубопроводов. Нарушение режима может привести к чрезмерному повышению давления. Ненадежная защита трубопровода от коррозии обуславливает быстрое разрушение стенок труб;

· Влияние природных явлений. Сейсмические колебания, обвалы и оползни грунта, селевые потоки могут вызвать разрушения трубопровода;

· К экстремальным внешним воздействиям относятся акты диверсии и терроризма, приводящие к механическим повреждениям трубопроводов.

Классификация разрушений приведена в таблице.

Таблица - Классификация разрушений на газопроводах

11	Разрыв трубы по всему периметру	В пределах 1-2 Дн*	Продольные растягивающие напряжения в стене	Дефекты сварных швов; глубокие надрезы и царапины по окружности труб; коррозия, металлургические дефекты, повреждения
12	Разрыв трубы по части периметра	В пределах 1-2 Дн	Продольные растягивающие напряжения от изгибающего момента	Дефекты сварных швов; глубокие надрезы и царапины по окружности труб; коррозия, металлургические дефекты, повреждения
13	Разрыв по образующей труб	До 20 Дн	Кольцевые напряжения	Дефекты продольного шва, продольные царапины, коррозионные дефекты
14	Волнообразный взрыв	До несколь-ких кило-метров	Кольцевые напряжения, создаваемые внутренним давлением газа	Все многообразие дефектов
15	Разрыв по спирали	До 20 Дн	Кольцевые и продольные напряжения	Дефекты, инициирующие разрыв под углом, близким к 45° к продольной оси трубы

16	Очаговые разрушения	До 20 Дн	Внутреннее давление	Коррозионные дефекты
17	Местная потеря устойчивости труб	До 5 Дн	Продольное сжимающее усилие в стенке трубы	Температурные напряжения, крутоизогнутые кривые

Примечание: * Дн – диаметр наружный газопровода.

На рисунке 1 приведена схема вероятного сценария остановки газопровода по причинам аварий, указанных в таблице 1.



Рисунок 1 – Схема вероятного сценария остановки газопровода

Вероятность аварии на трубопроводах являются следствием совокупного влияния на них различных факторов. Возможно два варианта аварий: авария на трубопроводе без взрыва и авария на трубопроводе с взрывом.

Вероятность аварии на трубопроводе прогнозировать практически невозможно. В связи с этим весьма важно накопление статистического массива аварий за предыдущие годы и их классификация по причинам.

Из анализа характера аварий на трубопроводах видно, что частота их увеличивается с увеличением диаметра и возраста.

3 Описание и обоснование проектных решений, обеспечивающих пожарную безопасность линейного объекта (противопожарное расстояние рот оси трассы до населенных пунктов, промышленных и сельскохозяйственных объектов, лесных массивов, расстояния между прокладываемыми параллельно друг другу трассами линейных объектов, пересечение с трассами других линейных, устройство охранных зон).

По трассам проектируемых газопроводов имеются пересечения и параллельная прокладка с инженерными коммуникациями, которые имеют охранные зоны. Все работы в охранных зонах производятся вручную и в присутствии представителей собственников данных коммуникаций.

Расстояния в свету по горизонтали от проектируемого подземного газопровода высокого давления до существующих фундаментов зданий и сооружений, согласно СП 62.13330.2011* «Газораспределительные системы», приняты не менее 7,0 м, от проектируемого подземного газопровода низкого давления до существующих фундаментов зданий и сооружений, согласно СП 62.13330.2011*

«Газораспределительные системы», приняты не менее 2,0 м.

При параллельном следовании и пересечении с подземными и надземными коммуникациями соблюдены все меры предосторожности и требования норм СП 62.13330.2011* (изм №4) «Газораспределительные системы», ПУЭ.

Расстояния в свету по горизонтали при параллельном следовании с подземными и надземными коммуникациями в соответствии с требованиями норм СП 62.13330.2011* Приложение В1*, п.2.4.61. Таблица 2.4.4, табл.2.5.40 ПУЭ представлены в "Сведениях о линейном объекте" п. 6 п.п. 6.8 тома 2500295-ЕП-ТКР.1, 2500295-ЕП-ТКР.2.

Соблюдены расстояния в свету по вертикали при пересечении электрокабеля, кабеля связи – не менее 0,5м, при пересечении с водопроводом, канализацией – не менее 0,2м.

Электрокабель и кабель связи в местах пересечения с газопроводом заключается в полиэтиленовую трубу ПЭ100 ГАЗ SDR 17,0 - 110х6,6 ГОСТ 58121.2-2018 для защиты от механических повреждений и провисания (в местах открытой прокладки газопровода). При прокладке газопроводов в одной траншее данная работа учтена по трассе Г3.

При ширине разрабатываемой траншеи более 1,0 м в местах пересечения с трубопроводами предусматривается защита от повреждений и провисания к деревянному брусу с помощью скруток из проволоки. При отрицательных температурах воздуха необходимо предусмотреть меры против замораживания. Трубу заключают в деревянные короба из досок толщиной 3-5 см и подвешивают. Концы бруса должны перекрывать траншею не менее чем на 0,5 м в каждую сторону согласно п.10.141 СП 42-101-2003 «Свод правил по проектированию и строительству».

Расстояния при пересечении и сближении проектируемого газопровода с существующими инженерными коммуникациями соответствуют нормативным, согласно требованиям (п. 2.4.61, табл. 2.4.4, табл. 2.5.40 ПУЭ-7, СП 62.13330.2011* Приложение В*).

При пересечении газопроводом высокого и низкого давления воздушных линий

электропередач, отключающие устройства предусмотрены вне охранной зоны ЛЭП, которым является участок земли и пространства, заключенный между вертикальными плоскостями, проходящими через параллельные прямые, отстоящие от крайних проводов (при неотклоненном их положении) на расстоянии, зависящем от величины напряжения ЛЭП, а именно: для линий напряжением 0,4 кВ- 2,0 м, для ЛЭП 10 кВ – 10,0 м (СП 42-101-2003 п. 4.45).

В соответствии с п. 5.1.1* СП 62.13330.2011* при прокладке газопровода в особых природных условиях, допускается сокращение нормативных расстояний, указанных в Приложении В1* данного СП 62.13330.2011* на 25%.

4 Описание проектных решений по размещению линейного объекта, в том числе зданий, строений и сооружений в его составе, обеспечивающих пожарную безопасность линейного объекта (противопожарное расстояние между зданиями, сооружениями, наружными установками, отдельно стоящими резервуарами с нефтью и нефтепродуктами, компрессорными и насосными станциями и др., проектные решения по наружному противопожарному водоснабжению и подъезды для пожарной техники)

Выбор трассы газопроводов производился из условий обеспечения экономичного строительства, надежной и безопасной эксплуатации газопроводов с учетом перспективного развития поселения, предприятий и других объектов, а также прогнозируемого изменения природных условий.

Согласно с п.7 Правил охраны газораспределительных сетей,

утвержденных постановлением Правительства Российской Федерации от 20 ноября

2000 года N 878, для проектируемого линейного объекта устанавливаются следующие

охранные зоны:

- вдоль трасс подземных

газопроводов из полиэтиленовых труб при использовании медного провода для обозначения

трассы газопровода - в виде территории, ограниченной условными линиями, проходящими

на расстоянии 3 метров от газопровода со стороны провода и 2 метров - с

противоположной стороны;

- вдоль трасс наружных

газопроводов (газопроводы отводы к потребителям и распределительный надземный

газопровод низкого давления) - в виде территории, ограниченной условными

линиями, проходящими на расстоянии 2 метров с каждой стороны газопровода;

- вокруг отдельно стоящих

газорегуляторных пунктов - в виде территории, ограниченной замкнутой линией,

проведенной на расстоянии 10 метров от границ этих объектов.

Отсчет расстояний при

определении охранных зон газопроводов производится от оси газопровода - для

однониточных газопроводов и от осей крайних ниток газопроводов – при прокладке

газопроводов в одной траншеи.

Противопожарные расстояния от ГРПШ давлением газа на вводе до 0,6 МПа составляют:

- до зданий и сооружений по табл.30 СП 4.13130.2013 (с изм.№1,2,3) – не менее 10м.

- до автомобильных дорог (до обочины) по табл.30 СП 4.13130.2013 (с изм.№1,2,3) – 5м.

- до воздушных линий электропередачи (ЛЭП-10кВ) по табл.30 СП 4.13130.2013 (с изм.№1,2,3) – не менее 1,5 высоты опоры.

Противопожарные расстояния от ГРПШ до соседних зданий, сооружений, автодорог, ЛЭП-10кВ соответствуют нормативным по табл.30 СП 4.13130.2013 (с изм.№1,2. 3).

Временные здания (IV, С2) на строительно монтажной площадке устанавливаются на расстоянии не менее 15 м до жилых и общественных зданий и не менее 18 м до других зданий и сооружений, в зависимости от назначения, степени огнестойкости и класса функциональной пожарной опасности (табл.1 СП 4.13130.2013, п. 336 Постановление Правительства РФ от 16 сентября 2020 г. N 1479 "Об утверждении Правил противопожарного режима в Российской Федерации").

Пределы огнестойкости и классы пожарной опасности строительных конструкций предусмотрены в соответствии с требованиями ст. 87, табл 21, 22 №123-ФЗ и соответствуют принятой степени огнестойкости и классу конструктивной пожарной опасности.

Расстояние от ДГ до временных административно-бытовых зданий - не менее 12м согласно табл. 3 СП 4.13130.2013 (с изменением №1. 2. 3).

Наружное пожаротушение на случай пожара на время СМР предусматривается из емкостей противопожарного запаса воды (2х30м3) из расчета 5 л/с, емкости располагаются на территории временной строительно монтажной площадки.

Расстояние от точки забора воды из резервуаров до зданий IV степени огнестойкости принято не менее 30 м. (по п.10.5 СП 8.13130.2020).

В соответствии с Федеральным законом Российской Федерации от 22 июля 2008

года № 123-ФЗ «Технический регламент о требованиях пожарной безопасности» установлены общие требования пожарной безопасности к поселениям и городским округам по размещению подразделений пожарной охраны. В частности, статья 76 главы 17 данного Федерального закона предусматривает, что дислокация подразделений пожарной охраны на территориях поселений и городских округов определяется исходя из условия, что время прибытия первого подразделения к месту вызова в городских поселениях и городских округах не должно превышать 10 минут, а в сельских поселениях - 20 минут.

Ближайший районный отдел МЧС находится по адресу: Нижнегорская ул., 91, Белогорск, Республики Крым).

Расстояние до с. Александровка составляет 7,1 км, до с. Новокленово составляет 10,3 км.

Расчетное время прибытия первого пожарного подразделения до с. Александровка составляет 10,0 мин, до с. Новокленово 13,0 минут, что не противоречит ст. 76 123-ФЗ для сельских населенных пунктов.

Проезд пожарной техники к объекту строительства обеспечен по дорогам общего пользования с твердым покрытием с учётом нагрузки от пожарных автомобилей.

Проектируемые сети газоснабжения запроектированы по территории с. Александровка, с. Новокленово. Существующая застройка, в основном, индивидуальными жилыми домами, высотой менее 13 м. Ширина существующей дороги составляет от 3.0 м - 5.0 м. В ширину проездов для пожарных машин включены тротуары, что позволяет обеспечить требуемую ширину проезда для пожарных машин - 3,5 м для зданий высотой менее 13 м (п.8.1.16, п.8.2.3 СП 4.13130.2013 с изм.1,2,3).

Перечень мероприятий по безопасной эксплуатации линейного объекта

При эксплуатации наружных газопроводов эксплуатирующая организация должна обеспечить мониторинг грунтовых условий (выявление пучения, просадки, оползней, обрушения, эрозии грунта и иных явлений, которые могут повлиять на безопасность эксплуатации наружных газопроводов) и производства строительных работ, осуществляемых в зоне прокладки сетей газораспределения для недопущения их повреждения.

При эксплуатации подземных газопроводов эксплуатирующая организация должна обеспечить мониторинг и устранение:

а)утечек природного газа;

б)повреждений изоляции труб газопроводов и иных повреждений газопроводов;

в)повреждений сооружений, технических и технологических устройств сетей газораспределения;

г)неисправностей в работе средств электрохимической защиты и трубопроводной арматуры.

При эксплуатации надземных газопроводов эксплуатирующая организация должна обеспечить мониторинг и устранение:

а)утечек природного газа;

б)перемещения газопроводов за пределы опор;

в)вибрации, сплющивания и прогиба газопроводов;

г)повреждения и изгиба опор, нарушающих безопасность газопровода;

д)неисправностей в работе трубопроводной арматуры;

е)повреждений изоляционного покрытия (окраски) и состояния металла трубы;

ж)повреждений электроизолирующих фланцевых соединений, средств защиты от падения электропроводов, креплений газопроводов и габаритных знаков в местах проезда автотранспорта.

При эксплуатации технологических устройств эксплуатирующая организация должна обеспечить мониторинг и устранение утечек природного газа, проверку срабатывания предохранительных и сбросных клапанов, техническое обслуживание, текущие ремонты и наладку.

Проверка срабатывания предохранительных и сбросных клапанов, техническое обслуживание, текущий ремонт и наладка технологических устройств должны проводиться в соответствии с инструкциями изготовителей.

Предохранительные запорные клапаны и предохранительные сбросные клапаны должны обеспечивать автоматическое и ручное прекращение подачи или сброс природного газа в атмосферу при изменении давления газа до значений, выходящих за пределы, установленные в проектной документации на предохранительные запорные клапаны и предохранительные сбросные клапаны.

Неисправности регуляторов давления газа, приводящие к изменению давления газа до значений, выходящих за пределы, установленные в проектной документации на регуляторы давления газа, а также к утечкам природного газа, должны быть устранены незамедлительно при их выявлении.

При прекращении подачи природного газа регуляторы давления должны включаться в работу только после выявления причины срабатывания предохранительного запорного клапана и принятия мер по устранению неисправности.

Продолжительность эксплуатации газопроводов, технических и технологических устройств устанавливается при проектировании исходя из условия обеспечения безопасности объектов технического регулирования при прогнозируемых изменениях их характеристик и гарантий изготовителя

технических и технологических устройств.

Для установления возможности эксплуатации газопроводов, зданий и сооружений и технологических устройств сетей газораспределения после сроков, указанных в проектной документации, должно проводиться их техническое диагностирование.

Предельные сроки дальнейшей эксплуатации объектов технического регулирования настоящего технического регламента должны устанавливаться по результатам технического диагностирования.

Не допускается эксплуатация сети газораспределения при неисправности газоиспользующего оборудования или с отключенными технологическими защитами, блокировками, сигнализацией и контрольно-измерительными приборами, предусмотренными проектом.

Автоматика безопасности при ее отключении или неисправности должна блокировать возможность подачи природного газа на газоиспользующее оборудование в ручном режиме.

При вводе в эксплуатацию сети газораспределения и после выполнения ремонтных работ газопроводы, подсоединенные к газоиспользующему оборудованию, должны быть продуты природным газом до вытеснения всего воздуха. Окончание продувки определяется анализом на содержание кислорода в газопроводах. При содержании кислорода в газовоздушной смеси более 1 процента объема розжиг горелок не допускается.

При эксплуатации сетей газораспределения исключается возможность их несанкционированного изменения.

Для защиты от не

санкционированного доступа к отключающей арматуре на газопроводе высокого давления

за границами населенного пункта проектом предусмотрено:

- для кранов

в подземном исполнении – вывод штока управления под защитный ковер с устройством

отмостки шириной 0,7м в ограждении 1,5х1,5м высотой 2,0м из несгораемых материалов,

проветриваемое;

- для кранов

в подземном исполнении с удлинительным штоком и редуктором – ограждение кранового

узла 1,5х1,5м высотой 2,0м из несгораемых материалов, проветриваемое.

Для защиты от не

санкционированного доступа к отключающей арматуре на газопроводе высокого давления

в границах населенного пункта проектом предусмотрено:

- для кранов

в подземном исполнении с удлинительным штоком и редуктором – ограждение кранового

узла 1,5х1,5м высотой 2,0м из несгораемых материалов, проветриваемое.

Для защиты от не

санкционированного доступа к отключающей арматуре на газопроводе низкого давления

в границах населенного пункта проектом предусмотрено:

- для кранов

в подземном исполнении – вывод штока управления под защитный ковер;

- для кранов

в надземном исполнении – применение блокиратора на шаровых кранах.

Для защиты он

несанкционированного доступа к площадкам ГРПШ предусмотрены защитные ограждения.

Ограждения предусмотрены с средствами предупреждения (запрещающие и предупреждающие плакаты, указатели и т. п.).

Согласно с п.7 Правил охраны газораспределительных сетей,

утвержденных постановлением Правительства Российской Федерации от 20 ноября

2000 года N 878, для проектируемого линейного объекта устанавливаются следующие

охранные зоны:

- вдоль трасс подземных

газопроводов из полиэтиленовых труб при использовании медного провода для обозначения

трассы газопровода - в виде территории, ограниченной условными линиями, проходящими

на расстоянии 3 метров от газопровода со стороны провода и 2 метров - с

противоположной стороны;

- вдоль трасс наружных

газопроводов (газопроводы отводы к потребителям и распределительный надземный

газопровод низкого давления) - в виде территории, ограниченной условными линиями, проходящими на расстоянии 2 метров с каждой стороны газопровода;

- вокруг отдельно стоящих газорегуляторных пунктов - в виде территории, ограниченной замкнутой линией, проведенной на расстоянии 10 метров от границ этих объектов.

Отсчет расстояний при определении охранных зон газопроводов производится от оси газопровода - для однониточных газопроводов и от осей крайних ниток газопроводов – при прокладке газопроводов в одной траншеи.

В охранной зоне газопровода запрещается возводить сооружения, подсобные постройки, гаражи и т.д.

Согласно п.6.38 СП 165.1325800.2014 объектовая система оповещения не требуется для объектов III класса опасности.

Оповещения населения об опасностях, возникающих при ведении военных действий или вследствие этих действий, а также при чрезвычайных ситуациях обеспечивается существующими средствами оповещения на муниципальном, региональном уровне.

1.1 Эксплуатация, техническое обслуживание, ремонт газопровода, технических и технологических устройств

Эксплуатация и технический надзор за газовым оборудованием осуществляется в соответствии с "Правила безопасности сетей газораспределения и газопотребления", «Правилами технической эксплуатации и требованиями безопасности труда в газовом хозяйстве Российской Федерации».

Эксплуатация сетей газораспределения осуществляется в соответствии с ГОСТ 34741-2021 «Системы газораспределительные. Требования к эксплуатации сетей газораспределения природного газа».

Эксплуатирующей организацией будет являться ГУП РК «Крымгазсети».

Во время эксплуатации газового хозяйства необходимо организовать контроль за исправным состоянием газовых сетей и газового оборудования, инструмента, приспособлений, а также за наличием предохранительных устройств и индивидуальных средств, обеспечивающих безопасные условия труда.

Не допускать эксплуатацию систем газоснабжения, а также выполнения всякого рода ремонтных работ, если дальнейшее производство работ сопряжено с

опасностью для жизни работающих.

Рабочие, связанные с обслуживанием и ремонтом газового хозяйства, выполнением газоопасных работ, должны быть обучены действиям в случае аварии, правилам пользования средствами индивидуальной защиты, способами оказания первой помощи, аттестованы и пройти проверку знаний в области промышленной безопасности.

В соответствии

с разделом V «Правил безопасности сетей газораспределения и газопотребления»

№531 присоединение (врезка) вновь построенных наружных газопроводов к

действующим, отключение (обрезка) газопроводов относится к газоопасным работам.

Работы по огневой врезке в действующий газопровод высокого давления

Ø273, предусматривающие полное отключение сети, а также мероприятия по запуску

газа после завершения работ выполняются персоналом эксплуатационной организации

ГУП РК "Крымгазсети".

В точке подключения в существующий газопровод предусмотрено устройство

котлована размером 2,0х2,0х2,0м. Земляные работы в точке подключения в существующий

газопровод выполняются вручную, в дневное время, при этом газоопасные работы в траншеях

и котлованах глубиной более одного метра должны выполняться бригадой рабочих в составе

не менее трех человек.

Подключение проектируемой трассы газопровода высокого давления 2

категории Г3№2 предусмотрено в газопровод высокого давления Г3№1 после отключающего

устройства (кран Ду250) на границе первого этапа строительства.

На производство газоопасных работ выдается наряд-допуск,

предусматривающий разработку и последующее осуществление комплекса

мероприятий по подготовке и безопасному проведению этих работ.

Работающие должны обеспечиваться спецодеждой, спецобувью, индивидуальными средствами защиты, а также предоставляются другие льготы в соответствии с действующими нормами.

В соответствии с требованиями Федерального Закона «О промышленной

безопасности опасных производственных объектов» организация, эксплуатирующая опасный производственный объект, обязана заключить договор страхования риска ответственности за причинение вреда жизни, здоровью или имуществу других лиц и окружающей природной среды в случае аварии на опасном производственном объекте.

Согласно с "Правилами безопасности сетей газораспределения и газопотребления" в каждой организации из числа руководителей или специалистов, прошедших аттестацию, назначаются лица, ответственные за безопасную эксплуатацию опасных производственных объектов систем газоснабжения в целом и за каждый участок (объект) в целом.

К обязанностям ответственного за безопасную эксплуатацию производственных объектов газораспределения относятся:

· участие в рассмотрении проектов газоснабжения и в работе комиссий по приемке газифицируемых объектов в эксплуатации;

· разработка инструкций, плана локализации и ликвидации аварийных ситуаций, планов взаимодействий;

· участие в комиссиях по аттестации персонала в области промышленной безопасности;

· проверка соблюдения установленного Правилами порядка допуска специалистов и рабочих к самостоятельной работе;

· осуществление производственного контроля за соблюдением требований безаварийной и безопасной эксплуатации опасного производственного объекта, выполнением планов ремонта газопроводов и газового оборудования, проверкой правильного ведения технической документации при эксплуатации и ремонте;

· недопущение ввода в эксплуатацию газоиспользующих установок, не отвечающих требованиям настоящих Правил;

· приостановка работы неисправных газопроводов и газового оборудования, а также введенных в работу и не принятых в установленном порядке;

· выдача руководителям подразделений, начальнику газовой службы предписаний по устранению нарушений требований настоящих Правил и контроль за их выполнением;

· контроль и оказание помощи ответственным лицам за эксплуатацию опасных производственных объектов газораспределения, разработку мероприятий и планов по замене и модернизации газового оборудования;

· организация и проведение тренировок со специалистами и рабочими по ликвидации возможных аварийных ситуаций;

· участие в обследованиях, проводимых органами Ростехнадзора России.

Перечень

оснащения организации ремонтного хозяйства материально-техническими

средствами

согласно ГОСТ 34741-2021:

Оборудование

1) Специальный автомобиль АДС, оборудованный радиостанцией, техническими средствами (на
каждую дежурную аварийную бригаду).

2) Передвижная компрессорная установка.

3) Вентиляционная установка.

4) Насос для откачки воды.

5) Насос для откачки конденсата.

6) Комплект бурового инструмента.

7) Автономный источник электроэнергии.

8) Осветительная установка.

9) Комплект оборудования для локализации аварий на полиэтиленовых газопроводах.

Приборы

1) Газоанализатор для метана.

2) Газоанализатор для пропана.

3) Газоанализатор для кислорода и/или угарного газа.

4) Высокочувствительный газоиндикатор или течеискатель.

5) Трассоискатель.

6) Манометры пружинные и жидкостные (или приборы их заменяющие).

7) Электромегафон переносной.

Инструмент

1) Ключи гаечные (двухсторонние, торцевые, разводные).

2) Ключи трубные N 1, 2, 3.

3) Молоток слесарный (стальной и омедненный).

4) Кувалда из цветного металла.

5) Напильники, зубило, отвертки, пассатижи, щетки стальные.

6) Рулетка длиной 10 - 20 м.

7) Станок ножовочный с полотнами по металлу.

8) Лопаты, кирки, топор, пила по дереву.

9) Тиски слесарные.

10) Труборез.

11) Резьбонарезной инструмент.
12) Крючки для открывания крышек колодцев.
Инвентарь, спецодежда, средства защиты
1) Устройства ограждения, предупредительные знаки.
2) Переносные светильники во взрывозащищенном исполнении.
3) Фонари карманные светосигнальные.
4) Лестница раздвижная 4 - 6 м.
5) Бандажи для труб диаметром 50 - 700 мм.
6) Резиновые шланги диаметром 8 - 25 мм.
7) Домкрат.
8) Спецодежда.
9) Противогазы шланговые.
10) Средства и медикаменты первой доврачебной помощи.
11) Первичные средства пожаротушения.
Материалы
1) Запас труб, трубопроводной арматуры, компенсаторов разных диаметров, деталей с ЗН.
2) Фитинги, сгоны, заглушки, болты, гайки, шпильки, пробки металлические с резьбой.
3) Пробки конические деревянные и резиновые.
4) Сальниковые и уплотнительные материалы.
5) Смазка.
6) Палатка от атмосферных осадков.
7) Шунтирующие перемычки
Средства
связи
1) Телефонная связь, обеспечивающая круглосуточный прием аварийных заявок в зоне
обслуживания.
2) Телефонная связь между центральным диспетчерским пунктом с другими служебными
помещениями АДС, производственными службами и руководством эксплуатационной организации.
3) Двухсторонняя радиосвязь (или телефонная связь) диспетчера с аварийными бригадами на месте

аварий.

4) Средства автоматизированной системы управления режимами

работы сети газораспределения.

5) Средства автоматической записи аварийных заявок на

электронный (магнитный) носитель.

Примечание - Комплект оборудования, инструментов, инвентаря

и материалов в специальных автомобилях АДС должен формироваться с учетом возможных

видов аварий в зоне обслуживания АДС и выполняемых работ по их локализации или ликвидации.

Нормативная периодичность выполнения работ по капитальному ремонту линейного объекта

Расчетный срок службы газопроводов принят: для газопроводов из полиэтиленовых труб - 50 лет, для стальных надземных газопроводов – 50 лет, для ГРПШ – не менее 30 лет.

Капитальный ремонт газопроводов проводят по результатам мониторинга их технического состояния и проведения технического обслуживания.

Работы по капитальному ремонту газопроводов выполняют по планам, утвержденным техническим руководителем ГРО или эксплуатационной организации (филиала). В случае проведения капитального ремонта осуществляют подготовку отдельных разделов проектной документации в соответствии с нормативными документами.

Эксплуатирующей организацией будет являться ГУП РК «Крымгазсети».

Сведения о проведенных капитальных ремонтах, а также работах по консервации (расконсервации) и ликвидации в процессе эксплуатации газопроводов, ПРГ и средств ЭХЗ оформляют записями в эксплуатационных паспортах.

Проектная документация разработана в соответствии градостроительным регламентом, заданием на проектирование, техническими условиями, требованиями действующих технических регламентов, стандартов, правил безопасности, сводов правил и других официальных документов, устанавливающих требования по проектированию и строительству систем газораспределения и газопотребления.

Главный инженер проекта	Пономаренко Анатолий Анатольевич Идентификационный номер в Национальном реестре специалистов НОПРИЗ - ПИ-036785

Приложени А

Приложение №1

к Контракту №2500295-ЕП
от «28» 05 2025 года

Задание на выполнение проектно-изыскательских работ по объекту: «Строительство сетей газоснабжения сел Александровка, Новокленово Белогорского района Республики Крым»

I. Общие данные
1. Распоряжение Совета министров Республики Крым от 27 ноября 2024 года № 2197-р «О некоторых вопросах Республиканской адресной инвестиционной программы и Плана капитального ремонта Республики Крым и о признании утратившими силу некоторых распоряжений Совета министров Республики Крым» (в редакции распоряжения Совета министров Республики Крым от 23 апреля 2025 г. № 608-р).
2. Застройщик (технический заказчик): Государственное унитарное предприятие Республики Крым «Крымгазсети». 295001, Республика Крым, город Симферополь, ул. Училищная, 42а, ОГРН 1149102024906, ИНН 9102016743
3. Инвестор (при наличии): инвестор отсутствует
4. Сведения об объекте в соответствии с классификатором объектов капитального строительства по их назначению и функционально-технологическим особенностям: 12.01.006.001 (линейное сооружение сети газоснабжения)
5. Вид работ: Строительство
6. Источник и объем финансирования строительства объекта: Бюджет Республики Крым в размере 390 764,589 тыс. рублей
7. Технические условия на подключение (присоединение) объекта к сетям инженерно-технического обеспечения (при наличии): получаются на этапе проектирования
8. Требования к выделению этапов строительства объекта: предусмотреть два этапа строительства объекта: 1 этап строительства – с. Александровка; 2 этап строительства – с. Новокленово.
9. Срок строительства объекта: - 1 этап строительства 2026-2027 гг., - 2 этап строительства 2026-2027 гг.
10. Требования к основным технико-экономическим показателям объекта: Проектирование сетей газораспределения сел Александровка, Новокленово Белогорского района ориентировочной протяженностью – 21,1 км (уточнить при проектировании). Источник газоснабжения: в соответствии с техническими условиями на подключение (технологическое присоединение). При проектировании предусмотреть: - газопровод высокого давления от точки подключения до ШГРП; - установку ШГРП (количество и тип определяется при проектировании); - при выполнении гидравлического расчета учесть перспективное развитие газифицируемых населенных пунктов, перспективных потребителей в границах г. Белогорск – ул. Лавандовая и парк львов «Тайган», перспективное переподключение существующего ГГРП 1 г. Белогорск, перспективное переподключение существующего

ГГРП 2 г. Белогорск, перспективное подключение населённых пунктов Зеленогорского сельского поселения (расход газа уточнить при проектировании):
- в рамках разработки проекта при необходимости произвести актуализацию схемы газоснабжения Белогорского района разработанной в составе региональной программы газификации Республики Крым, в части значений расхода и диаметров проектируемых газопроводов;
– после ПГРП – разработать гидравлическую схему всего населенного пункта с учетом перспективного развития. Диаметр и протяженность уточнить при проектировании;
– распределительные газопроводы низкого давления и газопроводы-вводы до границ земельных участков жилых домов, в том числе жилых многоквартирных домов, объектов социально-культурного назначения и бюджетной сферы;
- предусмотреть по трассам газопровода высокого и низкого давления газопроводы-отводы с установкой отключающей арматуры (при возможности) и заглушки для подключения перспективных потребителей и переподключения существующих потребителей (ГГРП 1, ГГРП-2)
г. Белогорск) в соответствии с ТУ ГУП РК «Крымгазсети» и разработанной схемой газоснабжения населенных пунктов;
– схему размещения, а также поадресный перечень газопроводов-вводов согласовать с органами местного самоуправления.
До начала проектирования:
– разработать и согласовать схему размещения проектируемого объекта в УЭГХ ГУП РК «Крымгазсети» и первым заместителем директора - главным инженером ГУП РК «Крымгазсети», а также с органами местного самоуправления;
– разработать и согласовать с УЭГХ ГУП РК «Крымгазсети», первым заместителем директора - главным инженером ГУП РК «Крымгазсети» схему газоснабжения, разработанную на основании гидравлического расчета.

11. Идентификационные признаки объекта устанавливаются в соответствии со статьей 4 Федерального закона от 30 декабря 2009 г. N 384-ФЗ "Технический регламент о безопасности зданий и сооружений" (Собрание законодательства Российской Федерации. 2010, N 1, ст.5; 2013, N 27, ст.3477) и включают в себя:

11.1. Назначение: Трубопровод местный для газа (газопровод);

11.2. Принадлежность к объектам транспортной инфраструктуры и к другим объектам, функционально-технологические особенности, которых влияют на их безопасность: 12.01.006.001 (линейное сооружение сети газоснабжения).

11.3. Возможность возникновения опасных природных процессов и явлений и техногенных воздействий на территории, на которой будет осуществляться строительство объекта: *уточнить по результатам технических отчетов по инженерным изысканиям*

11.4. Принадлежность к опасным производственным объектам: газопровод высокого давления 2 категории принадлежит к опасным производственным объектам, предназначенным для транспортировки природного газа под давлением менее 1,2 МПа, III класс опасности, согласно 116-ФЗ от 21.07.1997

11.5. Пожарная и взрывопожарная опасность: пожароопасным объектом является установка отключающих устройств на трассе газопровода. Класс взрывоопасных и взрывопожарных зон 2 в соответствии с №123-ФЗ от 22.07.2008, ст. 19

11.6. Наличие помещений с постоянным пребыванием людей: отсутствуют;

11.7. Уровень ответственности (устанавливаются согласно пункту 7 части 1 и части 7 статьи 4 Федерального закона от 30 декабря 2009 г. N 384-ФЗ "Технический регламент о безопасности зданий и сооружений": Нормальный, КС-2

12. Требования о необходимости соответствия проектной документации обоснованию безопасности опасного производственного объекта: при необходимости, согласно 116-ФЗ от 21.07.1997(с изменениями на 29 декабря 2022г.)

13. Требования к качеству, конкурентоспособности, экологичности и энергоэффективности проектных решений:

13.1. Проектную и рабочую документацию разработать в соответствии с Федеральным законом от 21.07.1997 № 116-ФЗ «О промышленной безопасности опасных производственных объектов» (с изменениями на 29 декабря 2022г.). ГОСТ Р 21.101-2020 «Основные требования к проектной и рабочей документации», СП 42-101-2003 «Общие положения по проектированию и строительству газораспределительных систем из металлических и полиэтиленовых труб», СП 62.13330.2011* «Газораспределительные системы» (актуализированная редакция СНиП 42-01-2002), СП 47.13330.2016 «Инженерные изыскания для строительства». Основные положения. Актуализированная редакция СНиП 11-02-96», СП14.13330.2018 Строительство в сейсмических районах (актуализированная редакция СНиП II-7-81*), а также в соответствии с законодательством Российской Федерации, нормативными документами Российской Федерации, действующими на момент сдачи проектно-сметной документации в госэкспертизу.

13.2. Состав и содержание разделов проектной и рабочей документации сформировать в соответствии с постановлением Правительства Российской Федерации от 16.02.2008 № 87 «О составе разделов проектной документации и требования к их содержанию».

14. Необходимость выполнения инженерных изысканий для подготовки проектной документации:

14.1. Требования к выполнению инженерно-геодезических работ:

Инженерно-геодезические изыскания провести в соответствии с нормативными документами,
Система координат – СК-63. Система высот – Балтийская, 1977 г.
2. Получить в установленном порядке необходимые разрешения на производство инженерно-геодезических работ, выписку координат и высот исходных пунктов геодезической сети.
3. Масштабы топографической съемки для проектирования для отдельных площадок, полос вдоль изыскиваемых трасс принять от 1:2000 и крупнее и обосновать в Программе работ по проведению инженерно-геодезических изысканий в зависимости от целей и задач инженерных изысканий, степени застройки участка работ, преобладающих углов наклона и других характеристик местности (п. 5.1.15, приложения «Б» и «В» СП 47.13330.2016; п. 5.1.1.5, приложение «Б» СП 47.13330.2016).
4. При съемке определить положение всех существующих подземных, надземных, наземных инженерных коммуникаций, их техническую характеристику (материал, диаметр, глубину заложения, наименование), владельца и его служебный адрес.
5. Съемка должна отражать:
- инженерные сооружения (в том числе сети и коммуникации, не имеющие колодцев), находящиеся в границах съемки;
- габариты проводов воздушных линий;
- элементы и технические характеристики подземных инженерных сетей и коммуникаций, находящихся в границах съемки, данные о балансодержателях;
- комплекс полевых работ: создание планово-высотных съемочных геодезических сетей, прокладки тахеометрических ходов, временное закрепление точек съемочной сети, топографическая съемка надземных сооружений и контуров;
- топографическая съемка подземных сетей и коммуникаций;

- необходимый объем вычислительных и других работ по предварительной обработке полученных материалов и данных для обеспечения контроля их качества, полноты и точности;
- составление топографического плана - окончательная обработка полевых материалов и данных с оценкой точности полученных результатов;
- составление технического отчета с необходимыми приложениями по результатам выполненных инженерно-геодезических изысканий;
- согласование с собственниками инженерных сетей и коммуникаций.
6. Выполнить разбивку пикетов трассы и углов поворотов (после нанесения оси трассы проектировщиком).
7. Топографические планы существующих коммуникаций согласовать с эксплуатирующими организациями, объекты которых располагаются в пределах инженерных изысканий, указать землепользователей и кадастровые границы участков.
8. По завершению работ составить акт приема-передачи реперов Заказчику.

14.2. Требования к инженерно-геологическим изысканиям:

1. Для изучения инженерно – геологических условий, выполнить перечисленные ниже виды работ, с учетом категории сложности инженерно-геологических условий. Категорию сложности инженерно-геологических условий обосновать в Программе работ по проведению инженерно-геологических изысканий.
2. Провести бурение инженерно – геологических скважин по трассе проектируемого газопровода. Количество буровых выработок принять согласно действующим нормам и правилам.
3. Выполнить определение физико-механических свойств грунтов.
4. Определить степень агрессивности подземных вод по отношению к черным металлам (арматура) и бетону.
5. Определить степень коррозионной активности грунтов по отношению к черным металлам (арматура) и бетону.
6. Определить минимальный и максимальный уровни грунтовых вод (при наличии).
7. Предоставить расчетные значения прочностных и деформационных характеристик всех разновидностей грунтов до глубины исследования на предмет их использования в качестве несущего основания. Дать расчетный (максимальный) уровень грунтовых вод, агрессивность грунтовых вод по отношению к бетону, стали, арматуре железобетонных конструкций (при их наличии).
8. Определить сейсмичность района (исследуемой площадки) по картам ОСР-2015-В для территории Республики Крым. В Программе работ по проведению инженерно-геологических изысканий обосновать необходимость (или ее отсутствие) выполнения раздела Сейсмическое микрорайонирование.

14.3. Требования к инженерно-экологическим изысканиям

1. Полевые и опытные работы:
- рекогносцировка участка проектирования, отбор образцов проб почвы, грунта (на глубину разработки), замеры физических факторов воздействия, проведение радиологического обследования участка;
- биологическое (флористические, геоботанические, фаунистические) исследования методом обследования и/или по данным архивов и результатов мониторинга уполномоченных государственных органов, опубликованных данных фондовых материалов;
- проведение химических, микробиологических, токсикологических, агрохимических исследований грунта;
- разработка мероприятий по освоению лесов с расчетами компенсации возможных убытков лесного хозяйства (при необходимости);
- проведение санитарно-химического анализа атмосферного воздуха;

2. Анализ загрязненности атмосферы принять по данным мониторинга служб Росгидромета.
3. Камеральные работы:
- сбор, обработка и анализ опубликованных и фондовых материалов и данных о состоянии природной среды, поиск объектов-аналогов, функционирующих в сходных природных условиях.
4. Разработать и предоставить мероприятия:
- сведения о существующих и проектируемых источниках воздействия на окружающую среду: источники химического загрязнения атмосферы и показатели вредных экологических воздействий;
- сведения о возможных аварийных ситуациях, типах аварий, залповых выбросах и сбросах на объекты воздействия, мероприятия по их предупреждению и ликвидации;
- прогноз возможных негативных изменений природной и техногенной среды при строительстве и эксплуатации объекта;
- мероприятия по предотвращению и снижению неблагоприятных последствий, восстановлению и оздоровлению природной среды.

14.4. Требования к инженерно-гидрометеорологическим изысканиям

1. Инженерно-гидрометеорологические изыскания выполнить для изучения гидрометеорологических условий района, где планируется строительство газопровода, с целью получения необходимых и достаточных материалов для принятия обоснованных проектных решений.
2. В состав изысканий входят: сбор, анализ и обобщение материалов гидрометеорологической и картографической изученности территории, рекогносцировочное обследование района изысканий, камеральная обработка материалов, составление технического отчета.
3. В процессе работ, согласно программе, на производство работ и требованиям нормативных документов, выполнить: полевые и камеральные работы.

15. Предполагаемая (предельная) стоимость строительства объекта:
390 764,589 тыс. рублей.

16. Сведения об источниках финансирования строительства объекта: бюджет Республики Крым

II. Перечень основных требований к проектным решениям

17. Требования к схеме планировочной организации земельного участка: отсутствуют

18. Требования к проекту полосы отвода:

Раздел разработать в соответствии с действующими нормами проектирования и Приложением 10 Постановления Правительства РФ от 16.02.2008 № 87 «О составе разделов проектной документации и требованиях к их содержанию».
1. Минимальную и максимальную ширину строительной полосы определить, с учетом типа прокладки (надземный и подземный) и с учетом требований п.7 правил охраны газораспределительных сетей, утвержденных постановлением правительства РФ от 20.11.2000г. № 878.
2. Предусмотреть проведение работ в охранных зонах существующих линейных объектов (трубопроводы, автомобильные дороги, линии электропередач и т.д.) в соответствии с требованиями технических условий на пересечение и параллельное следование с ними. Технические условия на пересечение и параллельное следование получает Подрядчик по доверенности Заказчика.
3. В случае размещения строительных площадок за пределами устанавливаемого публичного сервитута для размещения объекта, обеспечить оформление ограниченного пользования земельными участками для указанных целей в соответствии с положениями Закона Республики Крым от 15.09.2014 №74-ЗРК "О размещении инженерных сооружений"

и постановления Правительства Российской Федерации от 03.12.2014 № 1300 «Об утверждении перечня видов объектов, размещение которых может осуществляться на землях или земельных участках, находящихся в государственной или муниципальной собственности, без предоставления земельных участков и установления сервитутов.

19. Требования к архитектурно-художественным решениям, включая требования к графическим материалам: отсутствуют

20. Требования к технологическим решениям: отсутствуют

21. Требования к конструктивным и объемно-планировочным решениям: отсутствуют

22. Требования к технологическим и конструктивным решениям:

1. Раздел разработать в соответствии с действующими нормами проектирования и Приложением 10 Постановления Правительства РФ от 16.02.2008 № 87 «О составе разделов проектной документации и требованиях к их содержанию».
2. Прокладку газопроводов предусмотреть преимущественно подземно из полиэтиленовых труб согласно ГОСТ Р 58121.2-2018 «Пластмассовые трубопроводы для транспортирования газообразного топлива». Для защиты стальных футляров предусмотреть установку протекторов согласно ГОСТ 26251-84 «Протекторы для защиты от коррозии. Технические условия».
3. Диаметры проектируемого газопровода определить гидравлическим расчетом.
4. Разработать схему газоснабжения по объекту и согласовать с ГУП РК «Крымгазсети, а также администрациями территориальных образований, на землях которых расположен объект.

23. Требования к зданиям, строениям и сооружениям, входящим в инфраструктуру линейного объекта: в составе линейного объекта не предусмотрены здания, строения, сооружения, входящие в инфраструктуру линейного объекта

24. Требования к инженерно-техническим решениям: отсутствуют

25. Требования к мероприятиям по охране окружающей среды:
1. Мероприятия по охране окружающей среды разработать в составе Раздела «Пояснительная записка» в соответствии с действующими нормами проектирования и Приложением 10 Постановления Правительства РФ от 16.02.2008 № 87 «О составе разделов проектной документации и требованиях к их содержанию» и Федерального закона от 10.01.2002 № 7-ФЗ «Об охране окружающей среды».
2. В составе тома предусмотреть мероприятия по предотвращению и (или) снижению возможного негативного воздействия на окружающую среду при эксплуатации линейного объекта и рациональному использованию природных ресурсов на период строительства и эксплуатации линейного объекта, включающий:
мероприятия по охране атмосферного воздуха:
мероприятия по охране и рациональному использованию земельных ресурсов и почвенного покрова;
мероприятия по сбору, транспортировке и размещению отходов, сведения о полигонах;
мероприятия по охране растительного мира:
сведения о местах хранения отвалов растительного грунта, а также местонахождении карьеров;
перечень и расчет затрат на реализацию природоохранных мероприятий и компенсационных выплат;
3. Выполнить таксацию зеленых насаждений в полосе отвода и строительства линейного объекта.

26. Требования к мероприятиям по обеспечению пожарной безопасности: Разработать в составе Раздела «Пояснительная записка» в соответствии с действующими нормами проектирования и пунктом 41 Постановления Правительства РФ от 16.02.2008 №87 «О

составе разделов проектной документации и требованиях к их содержанию» и Федерального закона от 22.07.2008 N 123-ФЗ «Технический регламент о требованиях пожарной безопасности»

27. Требования к мероприятиям по обеспечению соблюдения требований энергетической эффективности и по оснащенности объекта приборами учета используемых энергетических ресурсов: отсутствуют.

28. Требования к мероприятиям по обеспечению доступа инвалидов к объекту: отсутствуют.

29. Требования к инженерно-техническому укреплению объекта в целях обеспечения его антитеррористической защищенности: отсутствуют.

30. Требования к соблюдению безопасных для здоровья человека условий проживания и пребывания в объекте и требования к соблюдению безопасного уровня воздействия объекта на окружающую среду: отсутствуют

31. Требования к технической эксплуатации и техническому обслуживанию объекта:

Разработать в составе Раздела «Пояснительная записка» в соответствии с действующими нормами проектирования и пунктом 41 Постановления Правительства РФ от 16.02.2008 №87 «О составе разделов проектной документации и требованиях к их содержанию». Учесть требования ГОСТ 34741-2021 «Системы газораспределительные. Требования к эксплуатации сетей газораспределения природного газа», ГОСТ Р 58094-2018 «Системы газораспределительные. Сети газораспределения. Определение продолжительности эксплуатации стальных наружных газопроводов при проектировании», ГОСТ Р 57375-2016 «Системы газораспределительные. Сети газораспределения. Определение продолжительности эксплуатации пунктов редуцирования газа при проектировании».

32. Требования к проекту организации строительства объекта:

1. Раздел разработать в соответствии с действующими нормами проектирования и Приложением 10 Постановления Правительства РФ от 16.02.2008 № 87 «О составе разделов проектной документации и требованиях к их содержанию».
2. Проект организации строительства (ПОС) разработать в соответствии с действующими нормативными документами, а также согласно
СП 48.13330.2019 Организация строительства. Актуализированная редакция СНиП 12-01-2004. Федерального закона от 21.07.2011 N 256-ФЗ "О безопасности объектов топливно-энергетического комплекса", а также в соответствии с законодательством Российской Федерации, нормативными документами Российской Федерации, действующими на момент сдачи проектной документации в государственную экспертизу (с изменениями на 28 июня 2022 года) (редакция, действующая с 26 декабря 2022 года).

33. Обоснование необходимости сноса или сохранения зданий, сооружений, зеленых насаждений, а также перепоса инженерных сетей и коммуникаций, расположенных на земельном участке, на котором планируется размещение объекта: необходимость сноса зеленых насаждений уточнить в проекте. При необходимости разработать соответствующие решения и получить необходимые согласования.

34. Требования к решениям по благоустройству прилегающей территории, к малым архитектурным формам и к планировочной организации земельного участка, на котором планируется размещение объекта: отсутствуют.

35. Требования к разработке проекта восстановления (рекультивации) нарушенных земель или плодородного слоя: необходимость разработки проекта рекультивации уточнить в процессе проектирования и выполнения инженерных изысканий. При необходимости получить от владельцев земельных участков технические условия на рекультивацию и разработать проект рекультивации.

36. Требования к местам складирования излишков грунта и (или) мусора при строительстве и протяженность маршрута их доставки: места временного складывания отвала и вывоза лишнего (вытесненного) грунта согласовать в процессе проектирования.

37. Требования к выполнению научно-исследовательских и опытно-конструкторских работ в процессе проектирования и строительства объекта: отсутствуют

III. Иные требования к проектированию

38. Требования к составу проектной документации, в том числе требования о разработке разделов проектной документации, наличие которых не является обязательным:
Необходимость разработки разделов проекта, не предусмотренного постановлением Правительства РФ №87, определяется в процессе проектирования.

39. Требования к подготовке сметной документации:

1.Сметную документацию разработать для двух стадий проектирования: проектная документация и рабочая документация.

2. В соответствии с приказом Минстроя России №551/пр о вступлении в действие новой Федеральной сметно-нормативной базы ФСНБ-2023 и переходом на ресурсно-индексный метод (РИМ) определения сметной стоимости строительства - Сметную документацию строительства разработать с применением сметных нормативов, сметных цен строительных ресурсов в текущем уровне и (или) в уровне цен по состоянию на 1 января 2022 г., а также индексов изменения сметной стоимости строительства по группам однородных строительных ресурсов, размещенных в ФГИС ЦС.

3. В состав сводного сметного расчёта на стадии «Проектная документация» включить:

- объектные сметные расчеты (сметы);
- локальные сметные расчеты (сметы) на строительно-монтажные работы;
- ресурсные ведомости к локальным сметным расчетам;
- сметные расчеты на отдельные виды затрат.

• В главу 1 сводного сметного расчёта включить:

- затраты на отвод земельного участка;
- подготовка территории по данным ПОС;
- затраты на выполнение работ по обследованию и очистке территории от взрывоопасных предметов. Расчет затрат выполнить на основании Методики определения стоимости работ по очистке местности от взрывоопасных предметов в сфере градостроительной деятельности, утверждённой приказом Министерством регионального развития Российской Федерации от 02.07.2010г. № 317;
- затраты на проведение спасательных археологических исследований – расчет выполнить по сборнику цен СЦНПР-91 (в случае необходимости).
- затраты связанные с получением проектной организацией исходных данных, технических условий на проектирование и проведение необходимых согласований по проектным решениям (определяется на основании расчетов и цен на эти услуги с документальным подтверждением оплаты);
- затраты на рекультивацию (в случае нарушения плодородного слоя земель);
- затраты связанные с компенсацией за посев, вспашку и другие сельскохозяйственные работы. на основании расчетов в разделе инженерно-экологических изысканий:
- затраты по выносу трассы газопроводов в натуру, на основании расчета;
- затраты на снос зеленых насаждений - обоснованный расчет по данным ПОС и подеревной съемки;
- компенсация за снос зеленых насаждений - обоснованный расчет по данным инженерно-экологических изысканий;

• В главу 8 сводного сметного расчёта строительства включить затраты на временные здания и сооружения - обоснованный расчет (локальный сметный расчет (смета)) по

данным ПОС, в соответствии с указанным в нем перечнем и характеристиками титульных временных зданий и сооружений;

• В главу 9 сводного сметного расчёта строительства включить:

- затраты на перевозку рабочих к месту выполнения работ и обратно – по данным ПОС;

- затраты связанные с ежедневной перевозкой рабочих от места проживания до объекта строительства;

- затраты, связанные с командированием рабочих для выполнения строительных, монтажных работ – определяется расчетом по данным ПОС;

- затраты, связанные с перебазированием строительно-монтажных организаций – определяется расчетом на основании данных ПОС;

- затраты связанные с вводом в действие построенного объекта (составление технического плана) - в соответствии с требованиями статьи 55 Градостроительного кодекса для выдачи разрешения на ввод объекта в эксплуатацию включить затраты по изготовлению технических планов, подготовленных в соответствии с требованиями статьи 41 Федерального закона от 24 июля 2007г. № 221 – ФЗ «О государственном кадастре недвижимости». Расчёт затрат выполнить на основании «Справочника базовых цен на инженерные изыскания для строительства. Инженерно-геодезические изыскания при строительстве и эксплуатации зданий и сооружений» М., ПНИИИС, 2006;

- затраты на размещение строительных отходов для хранения на полигоне ТБО. Расчет выполнить на основании предельных тарифов на услуги по захоронению твердых и коммунальных отходов в соответствии с Приложением №1 к приказу Государственного комитета по ценам и тарифам Республики Крым (приказа, действующего на момент подачи проектной документации в организацию по проведению экспертизы);

- затраты на проведение пуско-наладочных работ оборудования определяются на основании локальных смет, составленных ресурсно-индексным методом на основании Федеральной сметно-нормативной базы ФСНБ-2022 для применения на территории Республики Крым;

- на основании расчета УЭГХ ГУП РК «Крымгазсети»: затраты на пуск газа, затраты на потери при заполнении и продувке газопровода, затраты на выполнение работ при первичном пуске газа в газопровод.

• В главу 10 сводного сметного расчёта включить затраты на:

- проведение строительного контроля;

- содержание службы заказчика;

• В главу 12 сводного сметного расчёта включить:

- затраты на разработку проектной документации (Инженерные изыскания, Проектная документация, Рабочая документация), определённые на основании сметной стоимости проектно-изыскательских работ;

- стоимость экспертизы проекта, инженерных изысканий и сметной документации (на основании заключённого Договора с организацией по проведению экспертизы);

- затрат на осуществление авторского надзора;

- стоимость проезда лиц, осуществляющих авторский надзор в соответствии с п. 174 Методики.

• Затраты на непредвиденные затраты в размере 3% в соответствии с п. 179 «б» Методики

5. На стадии «Рабочая документация» включить:

- объектные сметные расчеты (сметы);

- локальные сметные расчеты (сметы) на строительно-монтажные работы;

- ресурсные ведомости к локальным сметным расчетам в текущем уровне цен.

6. Сметная документация, согласованная с Заказчиком, получившая положительное заключение экспертизы предоставляется Заказчику в 4 экз. на бумажном носителе (3 экз. со штампом, на котором отображена информация об электронных подписях и регистрационных данных, 1 экз. оригинальный экземпляр с живыми подписями и

печатями) и 2 экз. в электронном виде (каждый экземпляр на отдельном USB-флеш-накопителе) в формате *.pdf и в программном комплексе «ГОССТРОЙСМЕТА» или «ГРАНД-смета», а также универсальный формат *.agp, xml и «Excel».

В формате *.pdf предоставляется документация, заверенная электронной цифровой подписью (со штампом, на котором отображена информация об электронных подписях и регистрационных данных).

40. Требования к разработке специальных технических условий:

Необходимость и порядок разработки специальных технических условий определяется согласно действующего законодательства в процессе проектирования.

41. Требования о применении при разработке проектной документации документов в области стандартизации, не включенных в перечень национальных стандартов и сводов правил (частей таких стандартов и сводов правил), в результате применения которых на обязательной основе обеспечивается соблюдение требований Федерального закона "Технический регламент о безопасности зданий и сооружений", утвержденный постановлением Правительства Российской Федерации от 26 декабря 2014 года N 1521 "Об утверждении перечня национальных стандартов и сводов правил (частей таких стандартов и сводов правил), в результате применения которых на обязательной основе обеспечивается соблюдение требований Федерального закона "Технический регламент о безопасности зданий и сооружений" (Собрание законодательства Российской Федерации, 2015, N 2, ст.465; N 40, ст.5568; 2016 N 50, ст.7122): отсутствуют.

42. Требования к выполнению демонстрационных материалов, макетов: отсутствуют

43. Требования о подготовке проектной документации, содержащей материалы в форме информационной модели:

При разработке проектной документации применить технологию информационного моделирования.

Результаты инженерно-геодезических изысканий в цифровом виде геометрических и атрибутивных данных интегрировать в информационную модель.

Границы моделирования принять по ширине траншеи газопровода. Объемы интегрированных данных инженерно-геодезических изысканий принять достаточными для разработки проектной документации.

Разработку информационной модели выполнить в соответствии с действующим законодательством и нормативными документами. Рекомендуемый перечень нормативной документации:

- Постановление Правительства РФ от 17 мая 2024 года № 614 «Об утверждении Правил формирования и ведения информационной модели объекта капитального строительства, состава сведений, документов и материалов, включаемых в информационную модель объекта капитального строительства и представляемых в форме электронных документов, и требований к форматам указанных электронных документов»;

- ГОСТ Р 57563-2017/ISO/TS 12911:2012 Моделирование информационное в строительстве. Основные положения по разработке стандартов информационного моделирования зданий и сооружений;

- СП 333.1325800.2020 Информационное моделирование в строительстве. Правила формирования информационной модели объектов на различных стадиях жизненного цикла;

- СП 331.1325800.2017 Информационное моделирование в строительстве. Правила обмена между информационными моделями объектов и моделями, используемыми в программных комплексах;

- СП 328.1325800.2020 Информационное моделирование в строительстве. Правила описания компонентов информационной модели;

- СП 404.1325800.2018 Информационное моделирование в строительстве. Правила разработки планов проектов, реализуемых с применением технологии информационного моделирования;

- СП 301.1325800.2017 Информационное моделирование в строительстве. Правила организации работ производственно-техническими отделами;

- СП 471.1325800.2019 Информационное моделирование в строительстве. Контроль качества производственных работ.

- Постановление Правительство РФ № 87 от 16 февраля 2008 года «О составе разделов проектной документации и требованиях к их содержанию»

- ГОСТ Р 21.101-2020 «Система проектной документации для строительства. Основные требования к проектной и рабочей документации»

Произвести проверку цифровых информационных моделей:

- проверка пространственного положения и атрибутивных данных элементов цифровых информационных моделей;

- отсутствие во всех цифровых информационных моделях недопустимых пересечений и дублирования между элементами модели, а также наличия минимального пространства при его необходимости;

- отсутствие непроектных данных и элементов;

Систему координат проекта принять СК63 (зона 4, 5). Выбор зоны СК63 учитывать в соответствии с местонахождением объекта. Систему высот принять Балтийскую.

Сводную цифровую модель предоставить в формате IFC4 Reference View и исходном формате. Полученную на основе информационной модели проектную документацию предоставить в форматах PDF и DWG.

Уровень проработки информационной модели принять в соответствии с действующими нормативным документами и требованиями экспертизы.

44. Требование о применении экономически эффективной проектной документации повторного использования: предусмотреть использование экономически эффективной проектной документации повторного использования в случае её наличия в реестре экономически эффективной проектной документации повторного использования или в реестре типовой проектной документации, опубликованных на официальном сайте Министерства строительства Российской Федерации.

45. Прочие дополнительные требования и указания, конкретизирующие объем проектных работ:

Земельно-кадастровые работы по установлению публичного сервитута либо получению разрешения на размещение объекта с целью строительства

1. Получение сведений из Единого государственного реестра недвижимости (ЕГРН), в том числе из:

- реестра прав на недвижимость;

- реестра сведений о границах зон с особыми условиями использования территории, границах публичных сервитутов, границах территорий объектов культурного наследия, особо охраняемых природных территорий, лесничеств и иное;

- кадастровых планов территории.

2. Проведение комплекса работ с целью установления публичного сервитута для размещения объекта на территории Республики Крым:

- в соответствии с Законом Республики Крым от 15.09.2014 года №74-ЗРК "О размещении инженерных сооружений" разработать карту (план) объекта землеустройства с учетом газопроводов-вводов до границ земельных участков, на которых расположены негазифицированные домовладения, содержащую текстовое и графическое описание

местоположения границ, а также перечень координат характерных точек этих границ в системе координат, установленной для ведения государственного кадастра недвижимости;

- согласовать карту (план) объекта землеустройства с Заказчиком;

- передать карту (план) объекта землеустройства на утверждение и получение приказа/распоряжения об установлении публичного сервитута с определением обладателя сервитута – ГУП РК «Крымгазсети»;

- сформировать XML схему;

- внести в ЕГРН сведения о зоне публичного сервитута;

- получить и предоставить выписку о зоне с особыми условиями использования территорий, территориальной зоне, публичном сервитуте, территории объекта культурного наследия, территории опережающего развития, зоне территориального развития в Российской Федерации, игорной зоне, лесничестве, территории, в отношении которой принято решение о резервировании земель для государственных или муниципальных нужд, особо охраняемой природной территории, лесопарковом зеленом поясе, особой экономической зоне, охотничьем угодье, Байкальской природной территории и ее экологических зонах, береговой линии (границе водного объекта), проекте межевания территории из ЦА Госкомрегистра;

- подготовить ведомости правообладателей земельных участков, полностью или частично попадающих в зону публичного сервитута. Ведомость правообладателей (собственников, землепользователей, землевладельцев и арендаторов) земельных участков должна быть подготовлена с указанием сведений о наличии: зарегистрированного права на земельный участок (в украинском или российском правовом поле); виде разрешенного использования; площади пересечения проектируемого Объекта и каждого земельного участка с приложением схем расположения участков и проектируемого Объекта в масштабе 1:2000 – 1:5000 (в зависимости от протяженности трассы) по 1 экз. бумажного документа, подписанные Подрядчиком и в электронной форме в формате pdf;

- согласовать прохождение проектируемого Объекта с правообладателями земельных участков полностью или частично попадающих в зону публичного сервитута (с предоставлением отдельной ведомости согласования).

3. При размещении объекта на землях или земельных участках, находящихся в государственной или муниципальной собственности:

- в соответствии с Постановлением Правительства Российской Федерации от 03.12.2014 г. № 1300 "Об утверждении перечня видов объектов, размещение которых может осуществляться на землях или земельных участках, находящихся в государственной или муниципальной собственности, без предоставления земельных участков и установления сервитута" и Постановлением Совета министров Республики Крым от 16.11.2022 г. № 1013 "О некоторых вопросах размещения на территории Республики Крым объектов, которые могут быть размещены на землях или земельных участках, находящихся в собственности Республики Крым или муниципальной собственности, без предоставления земельных участков или установления сервитутов" (с изменениями и дополнениями):

- составить схему границ предполагаемых к использованию земель или части земельного участка на кадастровом плане территории с указанием координат характерных точек границ территории – в случае если планируется использовать земли или часть земельного участка (с использованием системы координат, применяемой при ведении Единого государственного реестра недвижимости), в которой должны быть отражены:

1) границы места планируемого размещения объекта с указанием координат характерных поворотных точек границ места;

2) расстояния от оси автомобильных дорог (условная линия, проходящая по середине проезжей части или разделительной полосы) до ближайших точек испрашиваемого земельного участка для определения вхождения земельного участка или части земельного участка в полосу постоянного отвода и (или) в придорожную полосу автомобильной дороги;

3) примерный адрес местоположения планируемого к размещению объекта;

- получить разрешение на размещение объекта на землях или земельных участках, находящихся в государственной или муниципальной собственности, без предоставления земельных участков и установления сервитутов в органе, уполномоченном на распоряжение земельными участками.

4. Подготовить и согласовать расчеты возмещения убытков, в том числе упущенной выгоды (на период строительства объекта), причиненные собственникам, землепользователям, землевладельцам и арендаторам земельных участков, а также провести работы по расчету стоимости платы за публичный сервитут.

Экспертиза проектной документации

1. Подрядчик по доверенности, выданной Заказчиком, заключает договор на проведение экспертизы проектной документации, результатов инженерных изысканий, а также проверку достоверности определения сметной стоимости строительства согласно постановлению Правительства РФ от 05.03.2007 N 145 «О порядке организации и проведения государственной экспертизы проектной документации и результатов инженерных изысканий". Стоимость экспертизы входит в общую стоимость работ, выполняемых Подрядчиком.

2. Перед подачей документации на экспертизу Подрядчик согласовывает проект с Заказчиком.

3. В случае получения отрицательного заключения экспертизы Подрядчик выполняет корректировку проектной документации и предоставляет проектную документацию на повторную экспертизу. Все расходы по проведению повторной экспертизы несет Подрядчик.

Выдача проектной документации

1. Подрядчик обеспечивает комплектную выдачу документации по отводу земельного участка с сопроводительными документами и Актом приёма – передачи документации:

- приказ/распоряжение об установлении публичного сервитута (разрешение на размещение объекта) в 3 (трех) экз. бумажного документа, в том числе 1 (один) экз. оригинала и в электронной форме в формате pdf;

- карта (план) объекта землеустройства в 2 экз. на бумажном носителе (в том числе один оригинальный экземпляр с живыми подписями и печатями) и 1 экз. в электронной версии (на отдельном USB-флеш-накопителе) в формате pdf, dwg, xml:

- документ, свидетельствующий о внесении в ЕГРП сведений о публичном сервитуте в 2 (двух) экземплярах бумажного документа и в электронной форме в формате pdf.

Копии приказа/распоряжения об установлении публичного сервитута, а также документы, свидетельствующие о внесении в ЕГРП сведений о публичном сервитуте должны быть вшиты в карта (планы) объекта землеустройства.

2. Подрядная организация обеспечивает комплектную выдачу проектной продукции с сопроводительными документами и Актом приёма – передачи документации:

- технические отчеты по результатам инженерных изысканий, с изменениями, которые вносились по результатам прохождения экспертизы и получившие положительное заключение экспертизы, в 2 экз. на бумажном носителе и 1 экз. в электронной форме;

- проектная документация, с изменениями, которые вносились по результатам прохождения экспертизы, надлежащим образом согласованная со всеми заинтересованными организациями, получившая положительное заключение экспертизы, в 2 экз. на бумажном носителе и 2 экз. в электронном виде (каждый экземпляр на отдельном USB-флеш-накопителе);

- рабочая документация в 2 экз. на бумажных носителях и 2 экз. в электронном виде (каждый экземпляр на отдельном USB-флеш-накопителе). - файлы информационной

модели объекта и все экспортируемые из нее файлы архивируются и выдаются на USB-флеш-накопителе. Информационная модель должна передаваться в формате * xml *и* *ifc.

Электронная версия комплекта документации передается на USB-флеш-накопителе

USB-флеш-накопитель должен быть упакован в бумажный конверт, на лицевой поверхности которого делается маркировка с указанием: наименования рабочего проекта, заказчика, исполнителя, даты изготовления электронной версии. В корневом каталоге USB-флеш-накопителя должен находиться текстовый файл содержания.

Состав и содержание USB-флеш-накопителя должно соответствовать комплекту документации, прошедшему экспертизу и получившему положительное заключение. Каждый фактический раздел комплекта (том, книга, альбом чертежей и т.п.) должен быть предоставлен в отдельном каталоге диска файлом (группой файлов) электронного документа. Название каталога должно соответствовать названию раздела.

Документация на USB-флеш-накопителе предоставляется в следующих форматах и версиях:

1 версия – чертежи основных комплектов *.pdf;

текстовая документация –*.pdf; сметная документация – *.pdf.

Каждый файл должен быть заверен электронной подписью (со штампом, на котором отображена информация об электронных подписях и регистрационных данных).

2 версия – документация в формате разработки:

чертежи –*.dwg (версии 2010), укомплектованный файлами всех использованных в проекте типов линий и шрифтов; сметная документация – универсальный формат *.arp; текстовая документация – *.doc; *.xls;

2. Прочую документацию, предусмотренную настоящим заданием – в соответствии с требованиями соответствующих разделов настоящего задания, а также утвержденных отдельно заданий на ее разработку.

3. Бумажный вид проектной документации должен полностью соответствовать электронной версии (включая штамп, на котором отображена информация об электронных подписях и регистрационных данных).

4. Документация в бумажном виде передается в боксах/коробах для архивного хранения с разделением на экземпляры (комплекты). На торцевой поверхности каждого бокса/короба делается маркировка с указанием: наименования проекта, заказчика, исполнителя, перечня томов, содержащихся в боксе/коробе.

ЗАКАЗЧИК:
Государственное унитарное предприятие Республики Крым «Крымгазсети»

Директор

_____ **Д.М. Назаточаев**

ПОДРЯДЧИК:
Общество с ограниченной ответственностью «СимИнжГаз»

Директор

_____ **Ю. Н. Шаров**

Перечень земельных участков, входящих в зону публичного сервитута для размещения инженерных сооружений объекта «Строительство сетей газоснабжения сел Александровка, Новокленово Белогорского района Республики Крым»

№ п/п	Адрес земельного участка	Кадастровый номер земельного участка	Площадь пересечений, кв.м.	Площадь по ГКН, кв.м.	Разр. использование	Категория земель	Права
1	297600, Республика Крым, Белогорский р-н, Александровка с, Крымская ул	90:02:070701:754	1 270,87	1 856,00	По документу: Улично-дорожная сеть (12.0.1).	Земли населенных пунктов	Муниципальная собственность № 90:02:070701:754-91/015/2023-1 от 18.08.2023
2	297600, Республика Крым, Белогорский р-н, Александровка с, Сосновый пер	90:02:070701:755	1 642,53	2 546,00	По документу: Улично-дорожная сеть (12.0.1).	Земли населенных пунктов	Муниципальная собственность № 90:02:070701:755-91/014/2023-1 от 21.08.2023
3	297600, Республика Крым, Белогорский р-н, Александровка с, Юбилейная ул	90:02:070701:756	618,57	673,00	По документу: Улично-дорожная сеть (Код 12.0.1).	Земли населенных пунктов	Муниципальная собственность № 90:02:070701:756-91/020/2023-1 от 05.09.2023
4	Российская Федерация, Республика Крым, р-н Белогорский, с Новокленово, ул. Виноградная	90:02:070501:1590	3 643,58	5 145,00	По документу: Улично-дорожная сеть.	Земли населенных пунктов	Муниципальная собственность № 90:02:070501:1590-91/010/2023-1 от 06.02.2023
5	297600, Республика Крым, Белогорский р-н, Новокленово с, Новая ул	90:02:070501:1605	795,95	1 436,00	По документу: Улично-дорожная сеть.	Земли населенных пунктов	Муниципальная собственность № 90:02:070501:1605-91/015/2023-1 от 10.08.2023
6	297600, Республика Крым, Белогорский р-н, Новокленово с, Черкасская ул	90:02:070501:1606	6 411,82	12 025,00	По документу: Улично-дорожная сеть.	Земли населенных пунктов	Муниципальная собственность № 90:02:070501:1606-91/010/2023-1 от 11.08.2023
7	Российская Федерация, Республика Крым, Белогорский район, с. Новокленово, ул. Сабрие Сеутовой	90:02:070501:1611	2 394,76	2 786,00	По документу: Улично-дорожная сеть.	Земли населенных пунктов	Муниципальная собственность № 90:02:070501:1611-91/015/2023-1 от 18.09.2023
8	Республика Крым, Белогорский р-н, Белогорск г	90:02:010103:3149	130,44	714,00	По документу: Земельные участки (территории) общего пользования.	Земли населенных пунктов	Муниципальная собственность № 90:02:010103:3149-91/046/2024-1 от 15.03.2023
9	Республика Крым, Белогорский район, Криничненский с/с, за границами населенных пунктов	90:02:100801:277	4 214,17	81 259,00	По документу: Сельскохозяйственное использование.	Земли сельскохозяйственного назначения	Муниципальная собственность № 90:02:100801:277-91/022/2023-5 от 04.12.2023, № 90:02:100801:277-91/046/2022-3 от 27.07.2022, Аренда № 90:02:100801:277-91/046/2022-2 от 27.07.2022 № 90:02:100801:277-91/016/2024-6 от 30.07.2024
10	297600, Республика Крым, Белогорский р-н, Новокленово с, Молодежная ул	90:02:000000:1084	19 624,36	22 240,00	По документу: Земельные участки (территории) общего пользования.	Земли населенных пунктов	Муниципальная собственность № 90:02:000000:1084-90/090/2018-1 от 20.09.2018
11	Республика Крым, Белогорский р-н, Александровка с, Садовая ул	90:02:000000:1278	3 305,76	3 991,00	По документу: Земельные участки (территории) общего пользования.	Земли населенных пунктов	Муниципальная собственность № 90:02:000000:1278-90/090/2019-1 от 29.04.2019
12	Республика Крым, Белогорский район, Криничненский с/с, за границами населенных пунктов	90:02:000000:1932	5 747,31	535 808,00	По документу: Сельскохозяйственное использование.	Земли сельскохозяйственного назначения	Муниципальная собственность № 90:02:000000:1932-91/020/2023-5 от 04.12.2023, № 90:02:000000:1932-91/010/2022-3 от 26.07.2022, Аренда № 90:02:000000:1932-91/010/2022-2 от 26.07.2022, № 90:02:000000:1932-91/015/2024-6 от 30.07.2024
13	297600, Республика Крым, Белогорский р-н, Александровка с, Павлова ул	90:02:000000:2246	1 136,06	4 167,00	По документу: Улично-дорожная сеть.	Земли населенных пунктов	Муниципальная собственность № 90:02:000000:2246-91/046/2023-1 от 31.01.2023
14	297600, Республика Крым, Белогорский р-н, Александровка с, Степная ул	90:02:000000:2328	3 342,19	6 079,00	По документу: Улично-дорожная сеть.	Земли населенных пунктов	Муниципальная собственность № 90:02:000000:2328-91/007/2023-1 от 10.02.2023
15	297600, Республика Крым, Белогорский р-н, Александровка с, Полевая ул	90:02:000000:2334	1 084,28	3 666,00	По документу: Улично-дорожная сеть.	Земли населенных пунктов	Муниципальная собственность № 90:02:000000:2334-91/020/2023-1 от 10.02.2023
16	297600, Республика Крым, Белогорский р-н, Новокленово с, Полевая ул	90:02:000000:2649	974,17	4 524,00	По документу: Улично-дорожная сеть.	Земли населенных пунктов	Муниципальная собственность № 90:02:000000:2649-91/016/2023-1 от 09.08.2023
17	297600, Республика Крым, Белогорский р-н, Новокленово с, Ореховая ул	90:02:000000:2650	2 395,35	3 373,00	По документу: Улично-дорожная сеть.	Земли населенных пунктов	Муниципальная собственность № 90:02:000000:2650-91/051/2023-1 от 10.08.2023
18	297600, Республика Крым, Белогорский р-н, Александровка с, Подгорная ул	90:02:000000:2661	3 058,66	4 910,00	По документу: Улично-дорожная сеть.	Земли населенных пунктов	Муниципальная собственность № 90:02:000000:2661-91/007/2023-1 от 21.08.2023

19	Республика Крым, Белогорский р-н, Новокленово с, Чехова ул	90:02:000000:3085	12 357,02	24 521,00	По документу: Улично-дорожная сеть.	Земли населенных пунктов	Муниципальная собственность № 90:02:000000:3085-91/020/2024-1 от 22.10.2024
20	Российская Федерация, Республика Крым, Белогорский район, городское поселение Белогорск, город Белогорск	90:02:000000:3222	6 149,01	114 000,00	По документу: Земельные участки (территории) общего пользования.	Земли населенных пунктов	Муниципальная собственность № 90:02:000000:3222-91/046/2025-1 от 04.07.2025
21	Республика Крым, Белогорский р-н, Криничненский с/с	90:02:100801:4	5 532,94	611 172,00	По документу: Сельскохозяйственное использование.	Земли сельскохозяйственного назначения	Государственная субъекта РФ собственность № 90:02:100801:4-90/090/2017-1 от 29.05.2017
22	Республика Крым, Белогорский р-н, Белогорск г	90:02:010103:49	256,05	3 496 797,00	По документу: Сельскохозяйственное использование, Образование и просвещение.	Земли населенных пунктов	Государственная субъекта РФ собственность № 90:02:010103:49-90/090/2020-1 от 10.07.2020

Согласовано

Федорцова Светлана Ивановна
Глава администрации Зеленогорского
сельского поселения
Белогорского района Республики Крым

Согласовано

Осипчук Лидия Григорьевна
Председатель Криничненского сельского совета -
глава администрации Криничненского сельского
поселения

Согласовано

Биджакова Валентина Владимировна
Глава администрации города Белогорск
Белогорского района Республики Крым

Приложение N 1
к договору о подключении
(технологическом присоединении)
газоиспользующего оборудования
и объектов капитального строительства
к сети газораспределения

КРЫМГАЗСЕТИ

ГОСУДАРСТВЕНОЕ УНИТАРНОЕ ПРЕДПРИЯТИЕ РЕСПУБЛИКИ КРЫМ "КРЫМГАЗСЕТИ"

ул.Училищная, 42а, г.Симферополь, Республика Крым, Российская Федерация, 295001
ОКПО/ОГРН 00192672/1149102024906 ИНН/КПП 9102016743/910201001
+7 3652 252 545 guprk@crimeagasnet.ru crimeagasnet.ru

2 000003 299553

ТЕХНИЧЕСКИЕ УСЛОВИЯ № СИ - 4800 от 09.10.2025
на подключение (технологическое присоединение)
существующей и (или) проектируемой сети газораспределения
к сетям газораспределения

1. Государственное унитарное предприятие Республики Крым "Крымгазсети"
(наименование газораспределительной организации, выдавшей технические условия)
2. КРЫМГАЗСЕТИ ГУП РК
(полное наименование заявителя - юридического лица)
3. Существующая и (или) проектируемая сеть газораспределения: "Строительство сетей газоснабжения сел Александровка, Новокленово Белогорского района Республики Крым" (далее – сеть газораспределения),
(наименование сети газораспределения по программе газификации; сети газораспределения, подлежащей реконструкции, - указать нужное)
расположенный (проектируемый) по адресу:
Республика Крым, Белогорский район, с. Александровка, с. Новокленово
(место нахождения сети газораспределения по программе газификации; место нахождения сети газораспределения, подлежащей реконструкции, - указать нужное)
4. Срок подключения (технологического присоединения) сети газораспределения к сетям газораспределения Октябрь 2027 г.
5. Максимальный объем транспортировки газа по сети газораспределения в точке подключения: 17,219.3 куб. метров час.:
В том числе 11970,0 м.куб/час с учетом перспективного переподключения ГГРП-1, ГГРП-2, г. Белогорская.
6. Давление газа в точке подключения:
Максимальное : 0,6 МПа;
фактическое (расчетное) : 0,45 МПа.
7. Точка подключения: **существующий газопровод высокого давления Ø273 мм, трасса ГРС Белогорск- ГГРП-1 г. Белогорск; материал труб: сталь; тип прокладки: подземный; максимальное рабочее давление: 0,6 МПа; фактическое (расчетное) давление 0,45 Мпа.;.к- ГГРП-1 г. Белогорск; материал труб: сталь; тип прокладки: подземный; максимальное рабочее давление: 0,6 МПа; фактическое (расчетное) давление 0,45 Мпа.;..**
Характеристика сети газораспределения или сети газопотребления основного абонента, в которую планируется врезка сети газораспределения, в точке подключения: **отсутствуют**
(диаметр, материал труб, способ прокладки, тип защитного покрытия, коррозионная агрессивность грунта, источник блуждающих токов, наличие электрохимический защиты)
8. Основные инженерно-технические требования.
Проектная документация на сеть газораспределения должна быть разработана в соответствии с законодательством Российской Федерации и нормативно-технической документацией и должна пройти экспертизу с получением положительного заключения в

ДОКУМЕНТ ПОДПИСАН ЭЛЕКТРОННОЙ ПОДПИСЬЮ

Сертификат: 05A6995D0044B3CCBA4A6FA27AEE41F184
Владелец: Чернавцев А.А., Начальник Симферопольского УЭГХ ГУП РК Крымгазсети
Действителен с: 25.08.2025 по: 25.11.2026

установленном порядке, если она подлежит экспертизе в соответствии с законодательством Российской Федерации о градостроительной деятельности.

Проектная документация на сеть газораспределения должна предусматривать:

характеристики проектируемой сети газораспределения (диаметр, давление, материал труб, устройство футляров);

требования к установке пунктов редуцирования газа и отключающих устройств, защите от коррозии стальных газопроводов (преобразователь, кабельные линии, анодное заземление) и оснащению средствами автоматизации; границы охранных зон газопроводов, пунктов редуцирования газа и установок электрохимической защиты;

срок эксплуатации газопроводов, технических и технологических устройств на проектируемой сети газораспределения;

установку знаков обозначения трассы проектируемого газопровода в соответствии с требованиями нормативной документации.

Строительно-монтажные и пусконаладочные работы на сети газораспределения должны быть выполнены организациями, допущенными к выполнению соответствующих видов работ в установленном порядке, в соответствии с требованиями законодательства Российской Федерации и нормативными документами.

Материалы и оборудование должны иметь паспорта, сертификаты и иную разрешительную документацию в соответствии с нормативными документами.

При проектировании объекта "Строительство сетей газоснабжения сел Александровка, Новокленово Белогорского района Республики Крым" предусмотреть:

предусмотреть:

• диаметры проектируемых газопроводов принять согласно прилагаемой Схеме газоснабжения, разработанной на основании гидравлического расчета с. Александровка, с. Новокленово, разработанного ООО "СимИнжГаз" (далее – Схема);

• при проектировании предусмотреть газопроводы-вводы до границ участков жилых домов. Устройство газопроводов-вводов предусмотреть по минимально возможному расстоянию к каждому земельному участку жилого домовладения, подлежащего газификации;

• запроектировать и построить газопроводы согласно разработанной Схеме;

• для снижения давления природного газа – ГРПШ с регуляторами давления природного газа по расчету, со свободными подъездными путями с твердым покрытием. Пункт редуцирования газа должен быть оборудован системой автоматической передачи аварийных пороговых значений давления и температуры газа на входе и выходе линии редуцирования, на диспетчерский пункт ГУП РК «Крымгазсети», согласовать с главным метрологом ГУП РК «Крымгазсети»;

• проект строительства распределительных газопроводов выполнить на топосъемке М 1:500;

• при подземной прокладке газопровода - возможность использования труб из полиэтилена;

• герметизацию вводов инженерных коммуникаций;

• закладку проектной и исполнительно-технической документации на хранение в страховой фонд документации и микрофильмирования.

Прохождение трассы газопроводов при проектировании объекта согласовать с заинтересованными организациями и землепользователями. Схему прокладки сетей газораспределения утвердить в органе местного самоуправления.

Срок действия настоящих технических условий до 31.10.2027 г.

Проектную документацию предоставить для проверки на соответствие выданным техническим условиям в ГУП РК «Крымгазсети» , предварительно в Симферопольское УЭГХ ГУП РК "Крымгазсети".

ДОКУМЕНТ ПОДПИСАН ЭЛЕКТРОННОЙ ПОДПИСЬЮ

Сертификат: 05A6995D0044B3CCBA4A6FA27AEE41F184

Владелец: Чернавцев А.А., Начальник, Симферопольского УЭГХ ГУП РК Крымгазсети

Действителен с: 25.08.2025 по: 25.11.2026

Исп.
Восколупова Татьяна Владимировна

ДОКУМЕНТ ПОДПИСАН ЭЛЕКТРОННОЙ ПОДПИСЬЮ

Сертификат: 05A6995D0044B3CCBA4A6FA27AEE41F184
Владелец: Чернавцев А.А., Начальник, Симферопольского УЭГХ ГУП РК Крымгазсет
Действителен с: 25.08.2025 по: 25.11.2026

КРЫМГАЗСЕТИ

ГОСУДАРСТВЕННОЕ УНИТАРНОЕ ПРЕДПРИЯТИЕ РЕСПУБЛИКИ КРЫМ «КРЫМГАЗСЕТИ»

ул. Училищная, 42а, г.Симферополь, Республика Крым, Российская Федерация, 295001
ОКПО/ОГРН 00192672/1149102024906 ИНН/КПП 9102016743/910201001
+7 3652 255 545 guprk@crimeagasnet.ru crimeagasnet.ru

№ 11/13-00535/15
от 02.02.2026г.

ООО «Симинжгаз»

Дополнение к техническим условиям
№ СИ-4800 от 09.10.2025г.

Рассмотрев Ваше обращение, ГУП РК «Крымгазсети» вносит изменения в технические условия № СИ-4800 от 09.10.2025г, выданные на подключение (технологическое присоединение) существующей и проектируемой сети газораспределения объекта: «Строительство сетей газоснабжения сел Александровка, Новокленово Белогорского района Республики Крым», а именно.

Пункт 5 технических условий просит читать в следующей редакции:

Максимальный объем транспортировки газа по сети газораспределения в точке подключения: 17219,3 куб. метров час.

В том числе **с. Александровка** – 473,3 куб. метров в час, **с. Новокленово** – 711,7 куб. метров в час, **населённые пункты Зеленогорского сельского поселения (перспектива подключения)** – 3603,0 куб. метров в час; **потребители в границах г. Белогорск** – 461,3 7 куб. метров в час (**в т.ч.** ул. Лавандовая – 12,7 куб. метров в час и парк львов «Тайган» - 448,6 куб. метров в час), **перспективное переподключение существующего ГГРП 1** – 6370,0 куб. метров в час, **перспективное переподключение существующего ГГРП 2** – 5600,0 куб. метров в час.

Пункт 8 технических условий просит читать в следующей редакции:

При проектировании объекта «Строительство сетей газоснабжения сел Александровка, Новокленово Белогорского района Республики Крым, предусмотреть:

- разработать гидравлическую схему газопроводов высокого, низкого давления населенных пунктов с учетом его перспективного развития. При проектировании предусмотреть газопроводы-вводы до границ участков жилых домов, в том числе жилых многоквартирных домов, объектов социально-культурного назначения, а также к бюджетным объектам социальной сферы, согласно Протокола № 13 от 13.04.2022г. заседания Регионального штаба по газификации Республики Крым. Устройство газопроводов-вводов предусмотреть по минимально возможному расстоянию к каждому земельному участку жилого домовладения, подлежащего газификации;
- запроектировать и построить газопроводы согласно разработанной Схеме;
- для снижения давления природного газа – ГРПШ с регуляторами давления

природного газа по расчету. Пункт редуцирования газа должен быть оборудован системой автоматической передачи аварийных пороговых значений давления и температуры газа на входе и выходе линии редуцирования, на диспетчерский пункт ГУП РК «Крымгазсети», согласовать с начальником управления по контролю за измерительными приборами ГУП РК «Крымгазсети;

- надземную прокладку вводов и выходов из ГРПШ;
- проект строительства распределительных газопроводов выполнить на топосъемке М 1:500;
- преимущественно подземную прокладку газопровода из полиэтиленовых труб с установкой отключающих устройств на границе земельных участков заявителей в зоне эксплуатационной ответственности газораспределительной организации (письма ООО «Газпром газификация» от 08.07.2022г. № ЛЗ-08-06-01-01/8217);
- герметизацию вводов инженерных коммуникаций;
- закладку проектной и исполнительно-технической документации на хранение в страховой фонд документации и микрофильмирования
- в рамках разработки проекта при необходимости произвести актуализацию схемы газоснабжения Белогорского района разработанной в составе региональной программы газификации Республики Крым, в части значений расхода и диаметров проектируемых газопроводов.

Прохождение трассы газопроводов при проектировании объекта согласовать с заинтересованными организациями и землепользователями. Схему прокладки сетей газораспределения утвердить в органах местного самоуправления.

Проектную документацию предоставить для проверки на соответствие выданным техническим условиям в ГУП РК «Крымгазсети», предварительно в Симферопольское УЭГХ ГУП РК «Крымгазсети».

Мероприятия по объекту выполняются в рамках плана капитальных вложений строительства распределительных газопроводов по осуществлению деятельности ГУП РК «Крымгазсети» в Свободной Экономической Зоне на территории Республики Крым.

Данное письмо является неотъемлемой частью технических условий
СИ- 4800 от 09.10.2025г.

Директор Д.М. Надточаев

Восколупова Т.В. 249992

Приложение 1

Функциональная схема ГРПШ

Рентгенографический контроль сварных соединений, ВИК.

Рвх=0,405-0,6МПа
Рвых=2,7кПа
Q=473,3м3/ч

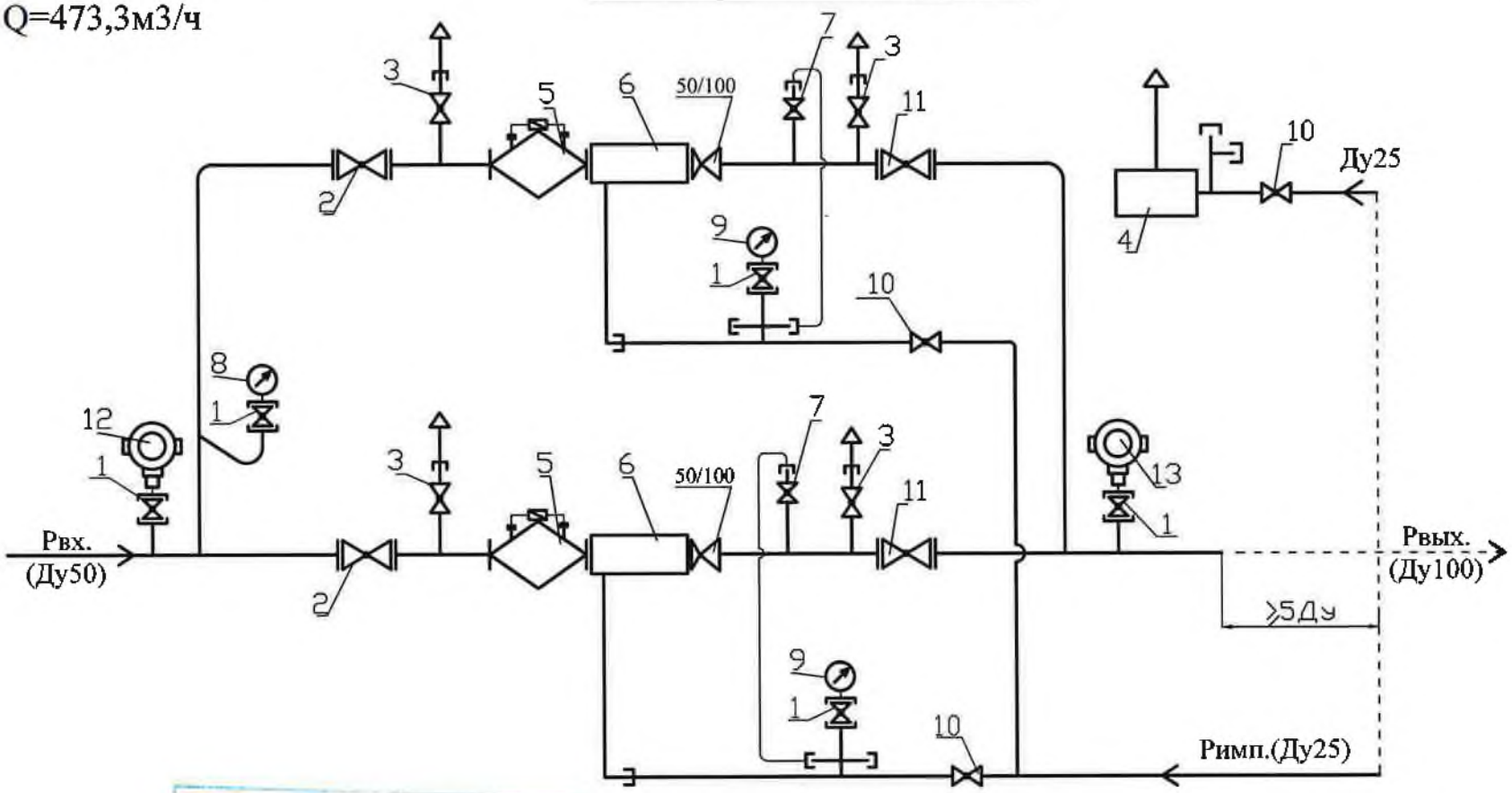

Согласовано в части установки датчиков Р.Т.

«12» 12 25

						Функциональная схема		Т.э.№2188-25
Изм.	Лист	N докум.	Подп.	Дата			Литера	Масса	Масштаб
Разраб.		Асадулина А.К.			ГРПШ-ЭТС-13-2НУ1			
Проверил							Лист 1	Листов 3
Т.контр.								
Гл.констр								
Н.контр.					Александровка		ООО "Энерготех-С"	

Взаим. инв. №
Подп. и дата
Инв. № подл.

Приложение 1

Функциональная схема ГРПШ

РРвх=0,397-0,6МПа
Рвых=2,7кПа
Q=259,0м3/ч

Рентгенографический контроль сварных соединений, ВИК.

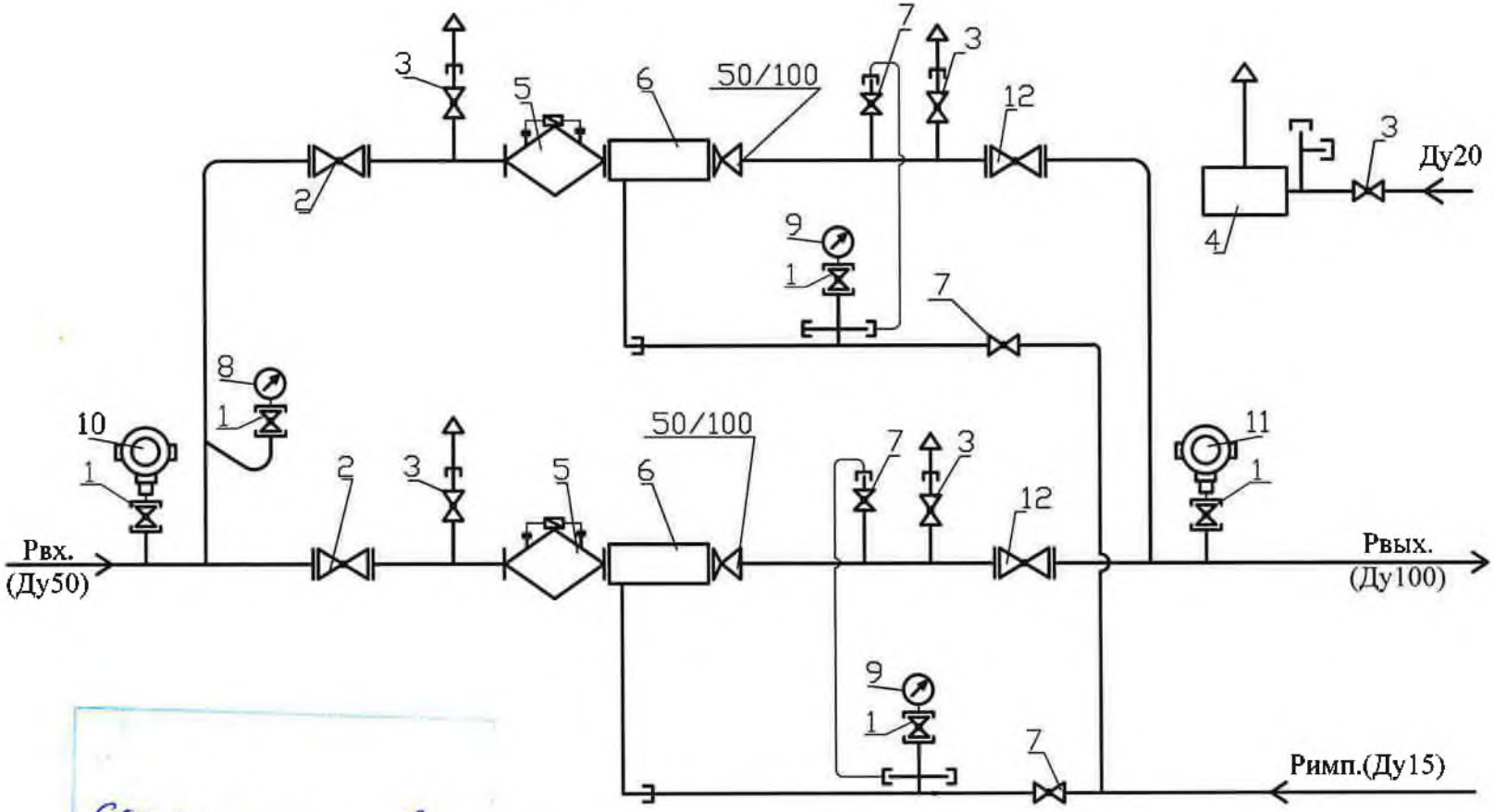

Согласовано в части установки датчиков РТ.

«12» 12 2025

						Функциональная схема	№2189-25
Изм.	Лист	N докум.	Подп.	Дата			
Разраб.		Асадулина АК.			ГРПШ-ЭТС-07-2У1	Литера / Масса / Масштаб	
Проверил							
Т.контр.						Лист 1 Листов 3	
Гл.конструктор							
Н.контр.					Новокленово №1	ООО "Энерготех-С"	

Взаим. инв. №
Подп. и дата
Инв. № подл.

Приложение 2

Функциональная схема ГРПШ

Рентгенографический контроль сварных соединений, ВИК.

Рвх=0,391-0,6МПа
Рвых=2,7кПа
Q=452,7м3/ч

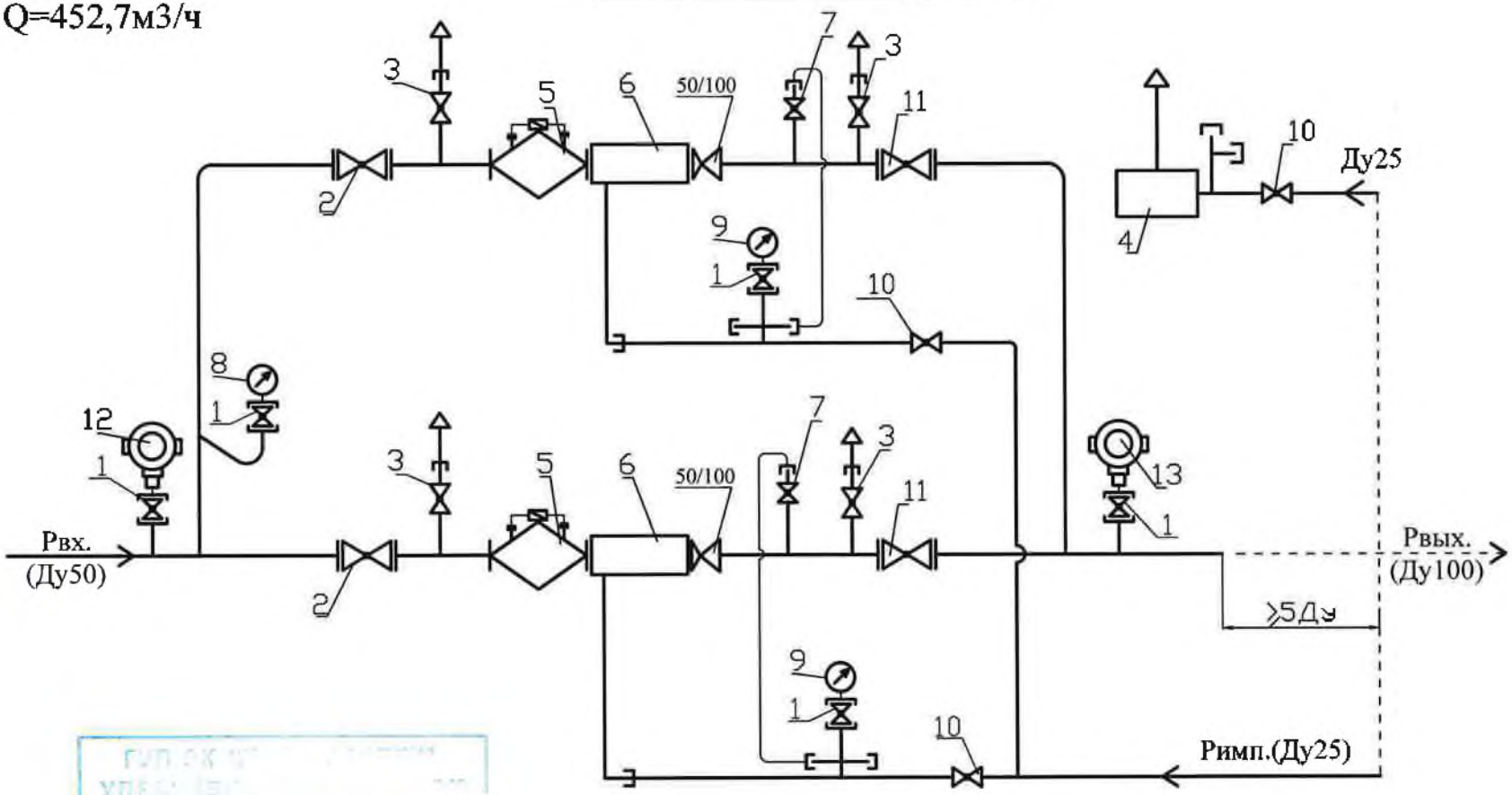

Согласовано в части установки датчиков Р.Т.

Подпись _____

«12» 12 24

					Функциональная схема		Т.э.№2190-25	
Изм.	Лист	N докум.	Подп.	Дата	ГРПШ-ЭТС-13-2НУ1	Литера	Масса	Масштаб
Разраб.		Асадулина АК.						
Проверил						Лист 1	Листов 3	
Т.контр.								
Гл.констр.								
Н.контр.					Новокленово №2	ООО "Энерготех-С"		

Взам. инв. №
Подп. и дата
Инв. № подл.

АДМІНІСТРАЦІЯ БІЛОГІРСЬКОГО РАЙОНУ РЕСПУБЛІКИ КРИМ

АДМИНИСТРАЦИЯ БЕЛОГОРСКОГО РАЙОНА РЕСПУБЛИКИ КРЫМ

КЪЫРЫМ ДЖУМХУРИЕТИНДЕКИ БЕЛОГОРСК КЪАСАБА МЕМУРИЕТИ

297600, Республика Крым, г. Белогорск, ул. Мира 1. Тел./факс 9-12-35, e-mail: delo@belogorskiy.rk.gov.ru

« 26 » 01 .2026 г.№ 1391/01-18
На исх. № 18/26-ЮШ от 21.01.2026

Общество с ограниченной ответственностью «СИМИНЖГАЗ»

В ответ на ваше письмо от 21.01.2025 № 18/26-ЮШ, администрация Белогорского района Республики Крым согласовывает прокладку газопровода под автомобильными дорогами с. Александровка и с. Новокленово Белогорского района Республики Крым согласно выданным техническим условиям.

Заместитель главы администрации А.Е. Долида

Михальцова Т.Г. *(06559) 9-26-75*

Приложение Е

АДМІНІСТРАЦІЯ МІСТА БІЛОГІРСЬК БІЛОГІРСЬКОГО РАЙОНУ РЕСПУБЛІКИ КРИМ

АДМИНИСТРАЦИЯ ГОРОДА БЕЛОГОРСК БЕЛОГОРСКОГО РАЙОНА РЕСПУБЛИКИ КРЫМ

КЪЫРЫМ ДЖУМХУРИЕТИ БЕЛОГОРСК ШЕЭРНИНЪ ИДАРЕСИ

297600, Республика Крым, г. Белогорск, ул. Луначарского 13. Тел./факс 9-14-64, e-mail:bel_gorsovet@mail.ru

«10» февраля 2026 г. № 534 /02-21
На исх.№17/26-ЮШ от 21.01.2026г.

Директору ООО «СимИнжГаз»
Ю.Н. Шарову

297570, Российская Федерация,
Республика Крым, Симферопольский
м.р-н, Чистенское с.п., с. Фонтаны,
тер. Жилой квартал Отважный,
ул. Озенбашская, д. 2, лит. Л

Администрация города Белогорск Белогорского района Республики Крым сообщает о рассмотрении и согласовании проектной документации в части прокладки газопровода под автомобильной дорогой в г. Белогорск по объекту «Строительство сетей газоснабжения сел Александровка, Новокленово Белогорского района Республики Крым» без замечаний.

С уважением!

Заместитель главы администрации **Р.Э. Аметов**

Чередниченко Д.А.
(36559)9-14-02

Приложение Ж

РЕСПУБЛИКА КРЫМ
СОВЕТ МИНИСТРОВ
МИНИСТЕРСТВО КУЛЬТУРЫ
МІНІСТЕРСТВО КУЛЬТУРИ
МЕДЕНИЕТ НАЗИРЛИГИ

295005, г. Симферополь,
Кирова пр., 13

тел./факс +7(3652) 54-44-85
e-mail: org@mkult.rk.gov.ru
web: http://mkult.rk.gov.ru

от 12.09.2025 № 29138/22-11/1

на № 492/3/25-ГП от 10.09.2025

ООО
«СимИнжГаз»
siminggaz@yandex.ru.

Министерством культуры Республики Крым рассмотрен запрос о предоставлении сведений о наличии или об отсутствии объектов культурного наследия для проведения инженерно-экологических изысканий по объекту «Строительство сетей газоснабжения сел Александровка, Новокленово Белогорского района Республики Крым».

Сообщаем, что в границах указанного объекта отсутствуют:

- объекты культурного наследия федерального значения;
- объекты культурного наследия, которые подлежат государственной охране в порядке, установленном Федеральным законом от 12.02.2015 № 9-ФЗ "Об особенностях правового регулирования отношений в области культуры и туризма в связи с принятием в Российскую Федерацию Республики Крым и образованием в составе Российской Федерации новых субъектов – Республики Крым и города федерального значения Севастополя";
- объекты культурного наследия регионального значения;
- объекты культурного наследия местного значения;
- выявленные объекты культурного наследия;
- объекты, обладающие признаками объектов культурного наследия;
- зоны охраны объектов культурного наследия;
- защитные зоны объектов культурного наследия.

В соответствии с пунктом 4 статьи 36 Федерального закона от 25.06.2002 № 73-ФЗ "Об объектах культурного наследия (памятниках истории и культуры) народов Российской Федерации" в случае обнаружения в ходе проведения изыскательских, проектных, земляных, строительных, мелиоративных, хозяйственных работ и иных работ объекта, обладающего признаками объекта культурного наследия, в том числе объекта археологического наследия, заказчик указанных работ, технический заказчик (застройщик) объекта капитального строительства, лицо, проводящее указанные работы, обязаны незамедлительно приостановить указанные работы и в течение трех дней со дня обнаружения такого объекта направить в региональный орган охраны объектов культурного наследия письменное заявление об обнаруженном объекте

культурного наследия либо заявление в форме электронного документа, подписанного усиленной квалифицированной электронной подписью в соответствии с требованиями Федерального закона от 06.04.2011 № 63-ФЗ "Об электронной подписи".

Заместитель министра – начальник департамента государственной охраны культурного наследия **А. РОСТЕНКО**

Подлинник электронного документа, подписанного ЭП, хранится в системе электронного документооборота Республики Крым.

СВЕДЕНИЯ О СЕРТИФИКАТЕ ЭП

Кому выдан: **Ростенко Андрей Олегович**
Кем выдан: 8F1DF6DE3658E8E5A5649324564489D6D5C17442
Действителен: с 14.08.2025 до 07.11.2026

Исп. Мыцак Ю.И.
тел.: +73652597152

РЕСПУБЛИКА КРЫМ
СОВЕТ МИНИСТРОВ
МИНИСТЕРСТВО КУЛЬТУРЫ
МІНІСТЕРСТВО КУЛЬТУРИ
МЕДЕНИЕТ НАЗИРЛИГИ

295005, г. Симферополь,
Кирова пр., 13

тел./факс +7(3652) 54-44-85
e-mail: org@mkult.rk.gov.ru
web: http://mkult.rk.gov.ru

от 07.11.2025 № 32979/22-11/1

на № 493/3/25-ГП от 14.10.2025

ООО
«СимИнжГаз»
siminggaz@yandex.ru.

Министерством культуры Республики Крым рассмотрен запрос о предоставлении сведений о наличии или об отсутствии объектов культурного наследия для проведения инженерно-экологических изысканий по объекту «Строительство сетей газоснабжения сел Александровка, Новокленово Белогорского района Республики Крым» .

Сообщаем, что в границах указанного объекта отсутствуют:

- объекты культурного наследия федерального значения;
- объекты культурного наследия, которые подлежат государственной охране в порядке, установленном Федеральным законом от 12.02.2015 № 9-ФЗ "Об особенностях правового регулирования отношений в области культуры и туризма в связи с принятием в Российскую Федерацию Республики Крым и образованием в составе Российской Федерации новых субъектов – Республики Крым и города федерального значения Севастополя";
- объекты культурного наследия регионального значения;
- объекты культурного наследия местного значения;
- выявленные объекты культурного наследия;
- объекты, обладающие признаками объектов культурного наследия;
- зоны охраны объектов культурного наследия;
- защитные зоны объектов культурного наследия.

В соответствии с пунктом 4 статьи 36 Федерального закона от 25.06.2002 № 73-ФЗ "Об объектах культурного наследия (памятниках истории и культуры) народов Российской Федерации" в случае обнаружения в ходе проведения изыскательских, проектных, земляных, строительных, мелиоративных, хозяйственных работ и иных работ объекта, обладающего признаками объекта культурного наследия, в том числе объекта археологического наследия, заказчик указанных работ, технический заказчик (застройщик) объекта капитального строительства, лицо, проводящее указанные работы, обязаны незамедлительно приостановить указанные работы и в течение трех дней со дня обнаружения такого объекта направить в региональный орган охраны объектов культурного наследия письменное заявление об обнаруженном объекте

культурного наследия либо заявление в форме электронного документа, подписанного усиленной квалифицированной электронной подписью в соответствии с требованиями Федерального закона от 06.04.2011 № 63-ФЗ "Об электронной подписи".

Заместитель министра – начальник департамента государственной охраны культурного наследия **А. РОСТЕНКО**

Подлинник электронного документа, подписанного ЭП, хранится в системе электронного документооборота Республики Крым.

СВЕДЕНИЯ О СЕРТИФИКАТЕ ЭП

Кому выдан: **Ростенко Андрей Олегович**
Кем выдан: 8F1DF6DE3658E8E5A5649324564489D6D5C17442
Действителен: с 14.08.2025 до 07.11.2026

Исп. Дьяченко Д.Ю.
тел.: 73652574152

Приложение К

МИНИСТЕРСТВО КУЛЬТУРЫ РОССИЙСКОЙ ФЕДЕРАЦИИ
(Минкультуры России)

125993, ГСП-3, Москва,
Малый Гнездниковский пер., д. 7/6, стр. 1, 2
Телефон: +7 495 629 10 10
E-mail: mail@mkrf.ru

ООО «СимИнжГаз»
sharovyn@yandex.ru

02.10.2025 № 18184-12-02@
на № _____ от «____» _____

В соответствии с обращениями ООО «СимИнжГаз» от 10.09.2025 № 492/13/25-ГП и № 493/13/25-ГП по вопросу представления сведений о наличии либо отсутствии объектов культурного наследия федерального значения, включенных в перечень отдельных объектов культурного наследия федерального значения, полномочия по государственной охране которых осуществляются Минкультуры России, утвержденный распоряжением Правительства Российской Федерации от 01.06.2009 № 759-р (далее – Перечень), их зон охраны и защитных зон на участках проведения работ по объекту, расположенному на территории Республики Крым, Департамент государственной охраны культурного наследия Минкультуры России сообщает, что объекты культурного наследия, включенные в Перечень, на территории Республики Крым отсутствуют.

Заместитель директора
Департамента государственной
охраны культурного наследия К.А.Ерофеев

Подлинник электронного документа
хранится в ведомственной системе
электронного документооборота
Министерства культуры Российской Федерации
Сертификат 0605886D00D6B2DEAA46E7119511DC1AE8
Владелец **Ерофеев Константин Анатольевич**
Действителен с 07.05.2025 по 07.05.2026

Кузнецов А.А.
+7 495 629-10-10, доб. 1747

Приложение Л

Міністерство
екології та природних
ресурсів
Республіки Крим

Министерство
экологии и природных
ресурсов
Республики Крым

Къырым
Джумхуриетининъ
экология ве табиат
ресурслары назирлиги

ул. Кечкеметская, 198
г.Симферополь,
Республика Крым, 295022

тел. 27-24-29,
51-39-81
e-mail:mp@meco.rk.gov.ru

от 23.09.2025 № 48098/2
№ 492/7/25-ГП от 10.09.2025

Общество с ограниченной ответственностью «СимИнжГаз»

siminggaz@yandex.ru

Министерство экологии и природных ресурсов Республики Крым (далее – Минприроды Крыма), рассмотрев запрос сообщает, что в соответствии с предоставленной схемой, объект «Строительство сетей газоснабжения сел Александровка, Новокленово Белогорского района Республики Крым» 1-й этап строительства, располагается вне границ особо охраняемых природных территорий регионального значения Республики Крым и их охранных зон.

Вместе с тем сообщаем, что согласно имеющейся в Минприроды Крыма информации, указанная территория располагается вне границ особо охраняемых природных территорий местного значения. В соответствии со статьёй 10 Закона Республики Крым от 10.11.2014 № 5-ЗРК/2014 «Об особо охраняемых природных территориях Республики Крым» к полномочиям органов местного самоуправления соответствующего муниципального образования относится осуществление охраны и использования особо охраняемых природных территорий местного значения. В соответствии с постановлением Правительства Российской Федерации от 19.02.2015 № 138 «Об утверждении Правил создания охранных зон отдельных категорий особо охраняемых природных территорий, установления их границ, определения режима охраны и использования земельных участков и водных объектов в границах таких зон» для особо охраняемых природных территорий местного значения создание охранных зон не предусмотрено.

Для уточнения актуальной информации относительно особо охраняемых природных территорий местного значения рекомендуем обратится в органы местного самоуправления соответствующего муниципального образования на территории которого располагается объект.

Также сообщаем, что постановлениями Правительства Российской

Федерации от 13.09.2018 № 1091 «О создании особо охраняемых природных территорий федерального значения на территории Республики Крым», от 26.04.2021 № 648 «О создании государственного природного заказника федерального значения «Казантипский морской», от 08.04.2025 № 461 «О создании ботанического сада федерального значения «Никитский ботанический сад» на территории Республики Крым созданы особо охраняемые природные территории федерального значения, которые отнесены к ведению и управлению соответствующих федеральных органов.

Для получения информации об особо охраняемых природных территориях федерального значения, рекомендуем обратиться в соответствующие федеральные органы.

На испрашиваемой территории объекты животного мира, занесенные в Красную книгу Российской Федерации и в Красную книгу Республики Крым, учтенные государственным кадастром объектов животного мира Республики Крым, не наблюдались.

Проведение инвентаризации зеленых насаждений в границах населенных пунктов Республики Крым не отнесено к компетенции Минприроды Крыма в соответствии с Положением о Минприроды Крыма, утвержденным постановлением Совета министров Республики Крым от 24.06.2014 №136 (с изменениями).

В соответствии с Федеральным законом от 06.10.2003 №131-ФЗ «Об общих принципах организации местного самоуправления в Российской Федерации» (с изменениями) в границах населенных пунктов Республики Крым проведение инвентаризации зеленых насаждений входит в компетенцию органов местного самоуправления.

Вместе с тем сообщаем, что перечни (списки) объектов животного и растительного мира, занесённые в Красную книгу Республики Крым, утверждены приказом Минприроды Крыма от 08.04.2015 №252 «Об утверждении Перечней (списков) объектов животного и растительного мира, занесённых в Красную книгу Республики Крым» (с изменениями), который размещен в свободном доступе на официальном сайте Министерства в разделе «Документы/Документы Министерства экологии и природных ресурсов Республики Крым» (https://meco.rk.gov.ru/ru/document/show/239).

Перечни (списки) объектов растительного мира, занесенных в Красную книгу Российской Федерации и исключенных из Красной книги Российской Федерации, утверждены приказом Министерства природных ресурсов Российской Федерации от 23.05.2023 № 320. Перечень объектов животного мира, занесенных в Красную книгу Российской Федерации, утвержден приказом Министерства природных ресурсов и экологии Российской Федерации от 24.03.2020 № 162.

На основании вышеизложенного, необходимо провести исследования для установления запрашиваемых данных в отношении наличия объектов животного и растительного мира, занесенных в Красную книгу Российской Федерации и

Красную книгу Республики Крым. При дальнейшем обращении в Минприроды Крыма за получением разрешений на изъятие объектов животного и растительного мира, занесенных в Красную книгу Республики Крым и не включенных в Красную книгу Российской Федерации, необходимо предоставить данные самостоятельных исследований на предмет наличия, на проектируемой под проведение вышеуказанных работ территории данных об обитании / произрастании вышеуказанных объектов животного и растительного мира.

Заместитель министра - заместитель Главного государственного инспектора РК **П. ЧАГОВЕЦ**

Подлинник электронного документа, подписанного ЭП, хранится в системе электронного документооборота Республики Крым.

СВЕДЕНИЯ О СЕРТИФИКАТЕ ЭП

Кому выдан: **Чаговец Павел Александрович**
Кем выдан: 8F1DF6DE3658E8E5A5649324564489D6D5C17442
Действителен: с 23.01.2025 до 18.04.2026

Исп. Беляева А.А.
тел.: +7(3652)44-27-19

Приложение М

Міністерство
екології та природних
ресурсів
Республіки Крим

Министерство
экологии и природных
ресурсов
Республики Крым

Къырым
Джумхуриетининъ
экология ве табиат
ресурслары назирлиги

ул. Кечкеметская, 198
г.Симферополь,
Республика Крым, 295022

тел. 27-24-29,
51-39-81
e-mail:mp@meco.rk.gov.ru

от 16.10.2025 № 54196/1
№ 493/7/25-гп от14.10.2025

ООО «СимИнжГаз»
sharovyn@yandex.ru

Министерство экологии и природных ресурсов Республики (далее – Минприроды Крыма), рассмотрев запрос сообщает, что объект «Строительство сетей газоснабжения сел Александровка, Новокленово Белогорского района Республики Крым» 2-й этап строительства (газификация с. Новокленово, Белогорского района) располагается вне границ особо охраняемых природных территорий регионального значения Республики Крым и их охранных зон.

Статьёй 2 Федерального закона от 14.03.1995 № 33-ФЗ «Об особо охраняемых природных территориях» определено, что особо охраняемые природные территории могут иметь федеральное, региональное или местное значение и находиться в ведении соответственно федеральных органов исполнительной власти, исполнительных органов субъектов Российской Федерации и органов местного самоуправления, а в случаях, предусмотренных статьей 28 указанного закона, также в ведении государственных научных организаций и государственных образовательных организаций высшего образования.

В соответствии со статьёй 10 Закона Республики Крым от 10.11.2014 № 5-ЗРК/2014 «Об особо охраняемых природных территориях Республики Крым» к полномочиям органов местного самоуправления соответствующего муниципального образования относится осуществление охраны и использования особо охраняемых природных территорий местного значения.

Для уточнения информации относительно особо охраняемых природных территорий федерального и местного значения, рекомендуем обратиться по компетенции в соответствующие федеральные органы и органы местного самоуправления муниципального образования, на территории которого располагается запрашиваемая территория.

На испрашиваемой территории объекты животного мира, занесенные в Красную книгу Российской Федерации и в Красную книгу Республики Крым, учтенные государственным кадастром объектов животного мира Республики Крым, не наблюдались.

Проведение инвентаризации зеленых насаждений в границах населенных пунктов Республики Крым не отнесено к компетенции Минприроды Крыма в соответствии с Положением о Минприроды Крыма, утвержденным постановлением Совета министров

Республики Крым от 24.06.2014 №136 (с изменениями).

В соответствии с Федеральным законом от 06.10.2003 №131-ФЗ «Об общих принципах организации местного самоуправления в Российской Федерации» (с изменениями) в границах населенных пунктов Республики Крым проведение инвентаризации зеленых насаждений входит в компетенцию органов местного самоуправления.

Вместе с тем сообщаем, что перечни (списки) объектов животного и растительного мира, занесённые в Красную книгу Республики Крым, утверждены приказом Минприроды Крыма от 08.04.2015 №252 «Об утверждении Перечней (списков) объектов животного и растительного мира, занесённых в Красную книгу Республики Крым» (с изменениями), который размещен в свободном доступе на официальном сайте Министерства в разделе «Документы/Документы Министерства экологии и природных ресурсов Республики Крым» (https://meco.rk.gov.ru/ru/document/show/239).

Перечни (списки) объектов растительного мира, занесенных в Красную книгу Российской Федерации и исключенных из Красной книги Российской Федерации, утверждены приказом Министерства природных ресурсов Российской Федерации от 23.05.2023 № 320.

Перечень объектов животного мира, занесенных в Красную книгу Российской Федерации, утвержден приказом Министерства природных ресурсов и экологии Российской Федерации от 24.03.2020 № 162.

На основании вышеизложенного, необходимо провести исследования для установления запрашиваемых данных в отношении наличия объектов животного и растительного мира, занесенных в Красную книгу Российской Федерации и Красную книгу Республики Крым. При дальнейшем обращении в Минприроды Крыма за получением разрешений на изъятие объектов животного и растительного мира, занесенных в Красную книгу Республики Крым и не включенных в Красную книгу Российской Федерации, необходимо предоставить данные самостоятельных исследований на предмет наличия, на проектируемой под проведение вышеуказанных работ территории данных об обитании / произрастании вышеуказанных объектов животного и растительного мира.

Министр - Главный государственный инспектор Республики Крым **О. ШЕВЦОВА**

Подлинник электронного документа, подписанного ЭП, хранится в системе электронного документооборота Республики Крым.

СВЕДЕНИЯ О СЕРТИФИКАТЕ ЭП

Кому выдан: **Шевцова Ольга Александровна**
Кем выдан: 8F1DF6DE3658E8E5A5649324564489D6D5C17442
Действителен: с 13.12.2024 до 08.03.2026

Исп. Панченко Е.Е.
тел.: 73652513981

Приложение Н

Міністерство
екології та природних
ресурсів
Республіки Крим

Министерство
экологии и природных
ресурсов
Республики Крым

Къырым
Джумхуриетининъ
экология ве табиат
ресурслары назирлиги

ул. Кечкеметская, 198
г.Симферополь,
Республика Крым, 295022

тел. 27-24-29,
51-39-81
e-mail:mp@meco.rk.gov.ru

от 25.09.2025 № 48119/1
№ 492/9/25-ГП от 10.09.2025

ООО «СимИнжГаз»
siminggaz@ya.ru

Министерство экологии и природных ресурсов Республики Крым (далее - Минприроды Крыма), рассмотрев в части касающейся ваш запрос о предоставлении информации, сообщает.

Земельный участок для проведения инженерно-экологических изысканий по объекту: «Строительство сетей газоснабжения сел Александровка, Новокленово Белогорского района Республики Крым» 1-й этап строительства, согласно представленной схеме, находится вне границ земель лесного фонда, городских лесов, лесопарковых зон, зеленых поясов, горно-санитарных лесов, в том числе особо защитных участков леса.

Минприроды Крыма не располагает сведениями о защитном статусе лесов, не входящих в состав земель лесного фонда.

Дополнительно сообщаем, что в соответствии с п. 1 статьи 62.1 Федерального закона от 10.01.2002 № 7-ФЗ «Об охране окружающей среды» лесопарковые зеленые пояса создаются в границах городских населенных пунктов.

Таким образом, на сегодняшний день создание лесопарковых зеленых поясов в границах испрашиваемой территории не планируется.

Заместитель министра - заместитель Главного государственного инспектора РК **П. ЧАГОВЕЦ**

Подлинник электронного документа, подписанного ЭП, хранится в системе электронного документооборота Республики Крым.

СВЕДЕНИЯ О СЕРТИФИКАТЕ ЭП

Кому выдан: **Чаговец Павел Александрович**
Кем выдан: 8F1DF6DE3658E8E5A5649324564489D6D5C17442
Действителен: с 23.01.2025 до 18.04.2026

Исп. Кожухарь Н.Г.
тел.: 79787560111

Приложение II

**МИНИСТЕРСТВО
ПРИРОДНЫХ РЕСУРСОВ И ЭКОЛОГИИ
РОССИЙСКОЙ ФЕДЕРАЦИИ
(Минприроды России)**

ул. Б. Грузинская, д. 4/6, Москва, 125993
Тел. (499) 254-48-00, факс (499) 254-43-10
сайт: www.mnr.gov.ru
e-mail: minprirody@mnr.gov.ru
телетайп 112242 СФЕН

17.10.2025 № 15-61/19632-ОГ

на № _____ от _____

ООО «СимИнжГаз»

siminggaz@yandex.ru

О перечне ООПТ федерального значения Республики Крым

Департамент государственной политики и регулирования в сфере развития ООПТ рассмотрел обращение ООО «СимИнжГаз» от 01.09.2025 № 31263-ОГ/61, поступившее на официальный сайт Минприроды России, и направляет перечень особо охраняемых природных территорий федерального значения, расположенных на территории Республики Крым.

В границах города федерального значения Севастополь особо охраняемые природные территории федерального значения отсутствуют.

Приложение: на 1 л.

Подлинник электронного документа, подписанного ЭП, хранится в системе электронного документооборота Минприроды России
СВЕДЕНИЯ О СЕРТИФИКАТЕ ЭП
Сертификат: 0080D56A0A7875E2979E8C5F2ACBFDDFC2
Владелец: Рамазанов Умар Гасанович
Действителен с 26.08.2025 по 19.11.2026

Директор Департамента
государственной политики и
регулирования в сфере развития
ООПТ

У.Г. Рамазанов

Исп.: Кревер О.Н.
Конт. телефон: (495)228-00-85 (доб. 10-20)

АДМІНІСТРАЦІЯ МІСТА БІЛОГІРСЬК БІЛОГІРСЬКОГО РАЙОНУ РЕСПУБЛІКИ КРИМ

АДМИНИСТРАЦИЯ ГОРОДА БЕЛОГОРСК БЕЛОГОРСКОГО РАЙОНА РЕСПУБЛИКИ КРЫМ

КЪЫРЫМ ДЖУМХУРИЕТИ БЕЛОГОРСК ШЕЭРНИНЪ ИДАРЕСИ

297600, Республика Крым, г. Белогорск, ул. Луначарского 13. Тел./факс 9-14-64, e-mail:bel_gorsovet@mail.ru

« 11 » ноября 2025 г. № 4865 /02-21

Директору ООО «СимИнжГаз»
Ю.Н.Шарову

297570, Российская Федерация,
Республика Крым, Симферопольский р-н,
Чистенское с.п., с. Фонтаны,
тер. Жилой квартал Овражный,
ул. Озенбашская, д.2, литер Л
e-mail: sharovyn@yandex.ru

В ответ на Ваше письмо № 433/25-ЮШ от 22.07.2025г. о предоставлении сведений необходимых для выполнения Вами проектно-изыскательских работ по объекту: «Строительство сетей газоснабжения сел Александровка, Новокленово Белогорского района Республики Крым», администрация города сообщает, что из находящихся в границах проектируемого объекта, согласно предоставленной схеме дорог, на балансе администрации г.Белогорск находится автомобильная дорога по улице Нижнегорская, она является дорогой местного значения, не относятся к магистральным, и в местах пересечения не имеют придорожной полосы и бордюрного камня.

Технические условия на пересечение, параллельное следование и прокладку проектируемого газопровода под автомобильной дорогой

1. Пересечение, параллельное следование и прокладку проектируемого газопровода под автомобильной дорогой в г. Белогорск по ул. Нижнегорская осуществить закрытым способом с устройством защитного футляра из полиэтиленовых труб.
2. Проектные решения в части пересечения и параллельного следования с автомобильной дорогой должны соответствовать требованиям СП 62.13330.2011*. При прокладке газопровода под автомобильной дороге газопровод уложить на глубину не менее 1,5 м до верха трубы.
3. Автомобильная дорога имеет асфальтное покрытие. Границы покрытий определить на этапе выполнения проектно-изыскательских работ.
4. Автомобильная дорога с асфальтным покрытием в г. Белогорск имеет следующую конструкцию:

Схема асфальтного дорожного покрытия

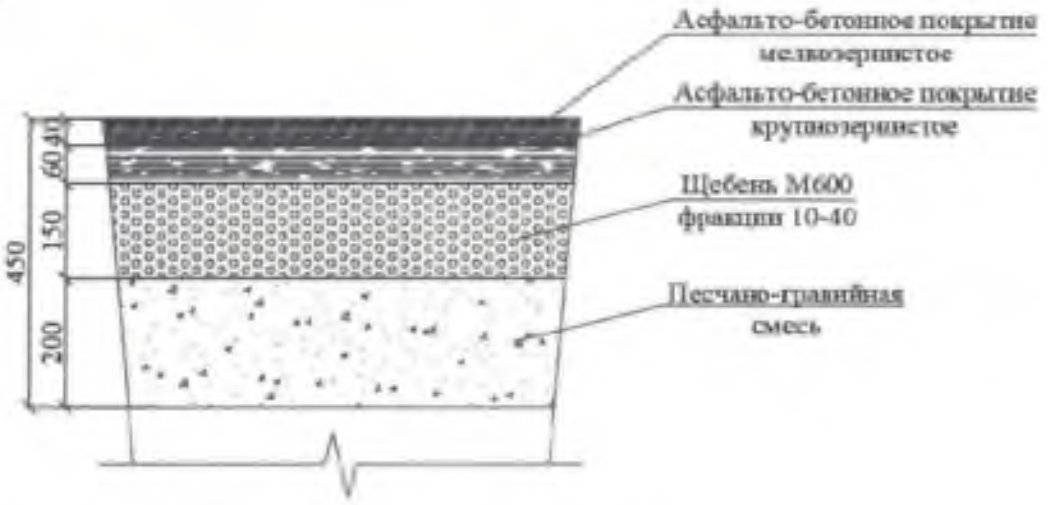

5. Предусмотреть восстановление дорожной одежды автомобильной дороги с асфальтным покрытием согласно представленной схеме в п. 4.

6. Для восстановления асфальтного и щебеночного покрытия использовать новые материалы. Обратную засыпку траншеи газопровода, прокладываемого под автомобильной дорогой, предусмотреть на всю глубину щебнем марки М600.

7. Ширину разработки дорожного покрытия принять:

- асфальтное покрытие ширина траншеи +0,1 м в каждую сторону.

8. Прокладка сетей газоснабжения должна соответствовать требованиям СП 62.13330.2011*.

С уважением,

Заместитель главы администрации **Р.Э.Аметов**

АДМІНІСТРАЦІЯ БІЛОГІРСЬКОГО РАЙОНУ РЕСПУБЛІКИ КРИМ

АДМИНИСТРАЦИЯ БЕЛОГОРСКОГО РАЙОНА РЕСПУБЛИКИ КРЫМ

КЪЫРЫМ ДЖУМХУРИЕТИНДЕКИ БЕЛОГОРСК КЪАСАБА МЕМУРИЕТИ

297600, Республика Крым, г. Белогорск, ул. Мира 1. Тел./факс 9-12-35, e-mail: delo@belogorskiy.rk.gov.ru

« 11 » 11 .2025г.№ 12513/01-18
На исх.№ 432/25-ЮШ от 22.07.2025

Общество с ограниченной ответственностью «СИМИНЖГАЗ»

В ответ на Ваше письмо от 22.07.2025 № 432/25-ЮШ, администрация Белогорского района Республики Крым сообщает.

Автомобильные дороги, находящиеся в границах проектируемого объекта, согласно предоставленной схеме, находятся на балансе администрации Белогорского района, являются дорогами местного значения, не относятся к магистральным, не имеют придорожной полосы и бордюрного камня.

Технические условия
на пересечение, параллельное следование и прокладку проектируемого газопровода под автомобильными дорогами

1. Пересечение, параллельное следование и прокладку проектируемого газопровода под автомобильными дорогами в с. Александровка по ул. Подгорная, ул. Садовая, пер. Сосновый, ул. Крымская, ул. Юбилейная, ул. Полевая, ул. Павлова, ул. Степная осуществить открытым способом с устройством защитного футляра из полиэтиленовых труб.
2. Проектные решения в части пересечения и параллельного следования с автомобильными дорогами должны соответствовать требованиям СП 62.13330.2011*. При прокладке газопровода под автомобильными дорогами газопровод уложить на глубину не менее 1,0 м до верха трубы.
3. Автомобильные дороги в границах проектируемого объекта имеют асфальтное, щебеночное и гравийное покрытие. Границы покрытий определить на этапе выполнения проектно-изыскательских работ.
4. Автомобильные дороги с асфальтным покрытием в с. Александровка по ул. Садовая, ул. Подгорная имеют следующую конструкцию:

Схема асфальтного дорожного покрытия

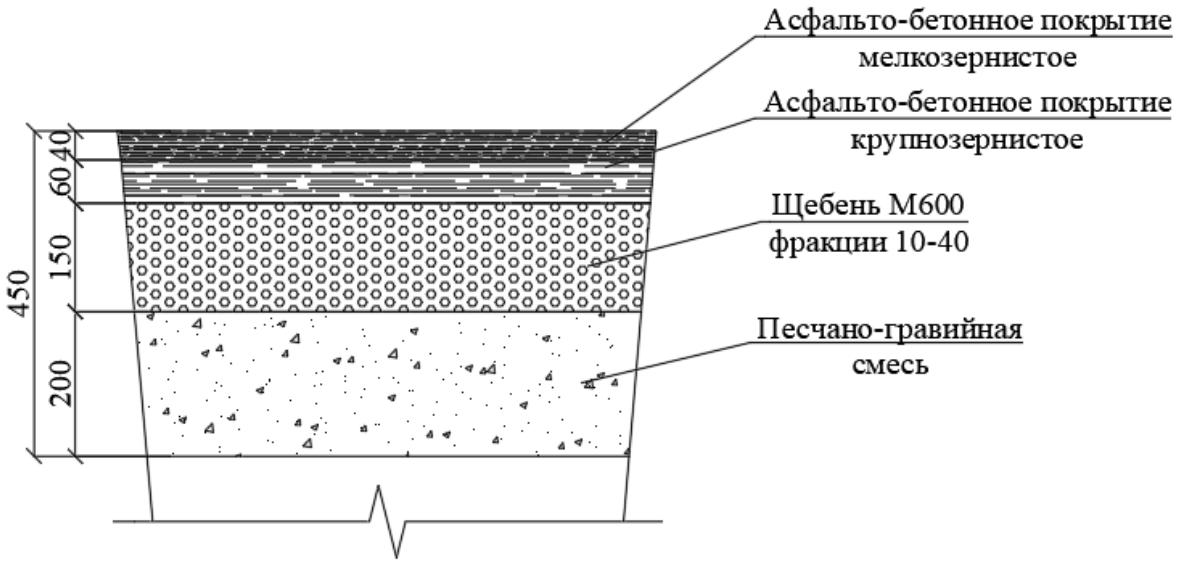

5. Автомобильные дороги с щебеночным покрытием в с. Александровка по пер. Сосновый, ул. Крымская, ул. Юбилейная, ул. Полевая, ул. Павлова, ул. Степная имеют следующую конструкцию:

Схема щебеночного дорожного покрытия

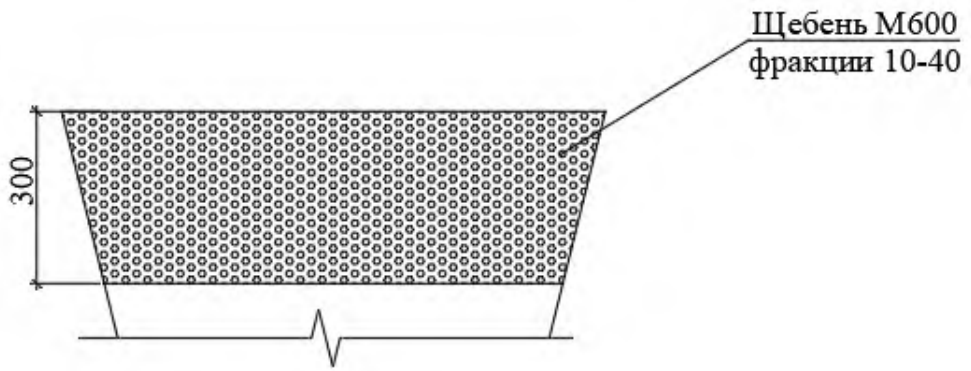

6. Предусмотреть восстановление дорожной одежды автомобильных дорог с асфальтным покрытием согласно представленной схеме в п. 4. Восстановление щебеночной дороги выполнить согласно схемы в п. 5, при этом, при восстановлении использовать вместо гравия щебень марки М600, песчано-гравийную смесь заменить на щебень.

7. Для восстановления асфальтного и щебеночного покрытия использовать новые материалы. Обратную засыпку траншеи газопровода, прокладываемого под автомобильными дорогами, предусмотреть на всю глубину щебнем марки М600.

8. Ширину разработки дорожного покрытия принять:

- асфальтное покрытие ширина траншеи +0,1 м в каждую сторону.
- щебеночное покрытие ширина траншеи +0,25 м в каждую сторону.

9. Прокладка сетей газоснабжения должна соответствовать требованиям СП 62.13330.2011*.

Заместитель главы администрации А.Е. Долида

Михальцова Т.Г. *+ 7 (978) 046-34-84*

АДМІНІСТРАЦІЯ
БІЛОГІРСЬКОГО
РАЙОНУ
РЕСПУБЛІКИ КРИМ

АДМИНИСТРАЦИЯ
БЕЛОГОРСКОГО
РАЙОНА
РЕСПУБЛИКИ КРЫМ

КЪЫРЫМ
ДЖУМХУРИЕТИНДЕКИ
БЕЛОГОРСК
КЪАСАБА МЕМУРИЕТИ

297600, Республика Крым, г. Белогорск, ул. Мира 1. Тел./факс 9-12-35, e-mail: delo@belogorskiy.rk.gov.ru

« 11 » 11 .2025г.№ 12514/01-18
На исх.№ 432/25-ЮШ от 22.07.2025

Общество с ограниченной
ответственностью
«СИМИНЖГАЗ»

В ответ на Ваше письмо от 22.07.2025 № 432/25-ЮШ, администрация Белогорского района Республики Крым сообщает.

Автомобильные дороги, находящиеся в границах проектируемого объекта, согласно предоставленной схеме, находятся на балансе администрации Белогорского района, являются дорогами местного значения, не относятся к магистральным, не имеют придорожной полосы и бордюрного камня.

Технические условия
на пересечение, параллельное следование и прокладку проектируемого газопровода под автомобильными дорогами

1. Пересечение, параллельное следование и прокладку проектируемого газопровода под автомобильными дорогами в с. Новокленово по ул. Полевая, ул. Черкасская, ул. Виноградная, ул. Новая, ул Ореховая, ул. Сабрие-Сеутовой, ул. Молодежная, ул. Чехова осуществить открытым способом с устройством защитного футляра из полиэтиленовых труб.

2. Проектные решения в части пересечения и параллельного следования с автомобильными дорогами должны соответствовать требованиям СП 62.13330.2011*. При прокладке газопровода под автомобильными дорогами газопровод уложить на глубину не менее 1,0 м до верха трубы.

3. Автомобильные дороги в границах проектируемого объекта имеют асфальтное, щебеночное и гравийное покрытие. Границы покрытий определить на этапе выполнения проектно-изыскательских работ.

4. Автомобильные дороги с асфальтным покрытием в с. Новокленово по ул. Молодежная имеют следующую конструкцию:

Схема асфальтного дорожного покрытия

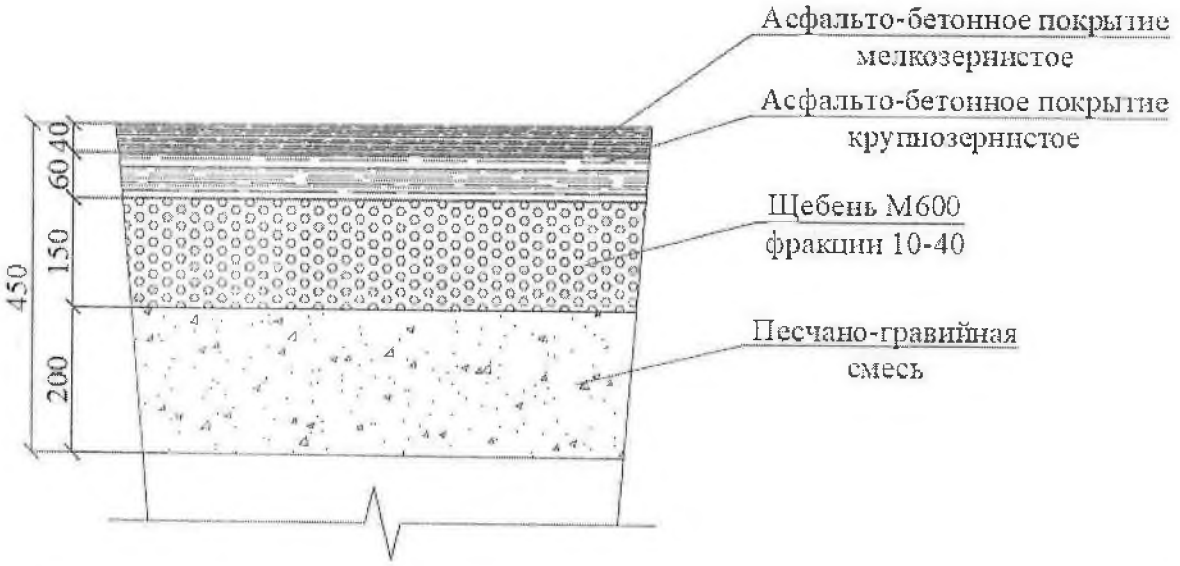

5. Автомобильные дороги с щебеночным покрытием в с. Новокленово по ул. Полевая, ул. Черкасская, ул. Виноградная, ул. Новая, ул Ореховая, ул. Сабрие-Сеутовой, ул. Чехова осуществить открытым способом с устройством защитного футляра из полиэтиленовых труб. имеют следующую конструкцию:

Схема щебеночного дорожного покрытия

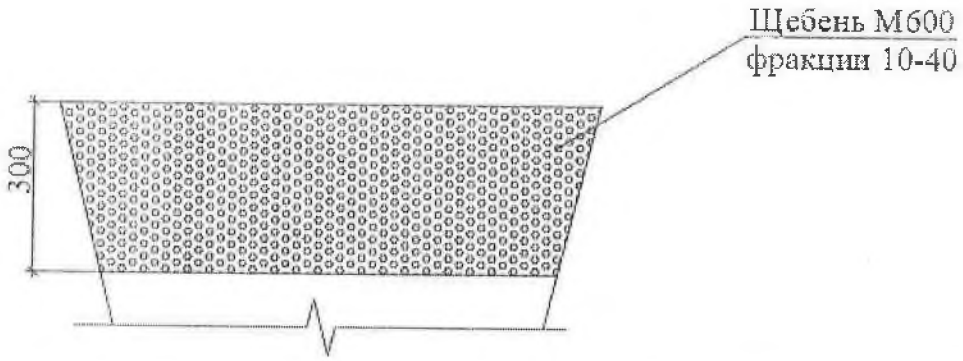

6. Предусмотреть восстановление дорожной одежды автомобильных дорог с асфальтным покрытием согласно представленной схеме в п. 4. Восстановление щебеночной дороги выполнить согласно схемы в п. 5, при этом, при восстановлении использовать вместо гравия щебень марки М600, песчано-гравийную смесь заменить на щебень.

7. Для восстановления асфальтного и щебеночного покрытия использовать новые материалы. Обратную засыпку траншеи газопровода, прокладываемого под автомобильными дорогами, предусмотреть на всю глубину щебнем марки М600.

8. Ширину разработки дорожного покрытия принять:

- асфальтное покрытие ширина траншеи +0,1 м в каждую сторону.
- щебеночное покрытие ширина траншеи +0,25 м в каждую сторону.

9. Прокладка сетей газоснабжения должна соответствовать требованиям СП 62.13330.2011*.

Заместитель главы администрации А.Е. Долида

Михальцова Т.Г. + 7 (978) 046-34-84

Приложение У

ГУП РК «КРЫМЭНЕРГО»

ГОСУДАРСТВЕННОЕ УНИТАРНОЕ ПРЕДПРИЯТИЕ РЕСПУБЛИКИ КРЫМ «КРЫМЭНЕРГО»

Российская Федерация, Республика Крым,
295034, г. Симферополь, ул. Киевская, 74/6
Контакт-центр: 8 800 506 0012
Приемная: (3652) 59-33-59
E-mail: Secretar@crimea-energy.ru
Отдел делопроизводства и контроля:
(3652) 59-13-24, 59-11-45, 59-11-64
E-mail: Kanc@crimea-energy.ru
https://crimea-energy.ru
ОГРН 1149102003423
ИНН 9102002878 / КПП 910201001
БИК 043510123 в АО «ГЕНБАНК»
Корр. счет 30101810835100000123
Р/с 40602810300230000007 (актив)
Р/с 40602810800230270007 (услуги)
Р/с 40602810600230250007 (присоединение)

11.08.2025 № 511/31569
На № 430/25-ЮШ от 22.07.2025

Директору ООО «СимИнжГаз»
Шарову Ю.Н.

ул. Озенбашская, д. 2, Литер Л,
тер. Жилой квартал Овражный,
с. Фонтаны, Чистенькое сельское поселение,
Симферопольский район, Республика Крым,
297570, E-mail: sharovyn@yandex.ru

Уважаемый Юрий Николаевич!

ГУП РК «Крымэнерго» рассмотрело Ваше обращение о выдачи технических требований (условий) с проектируемыми сетями газопровода на основании направленной доверенности ГУП РК «Крымгазсети» от 27.01.2025 № 82/п, по объекту «Строительство сетей газоснабжения сел Александровка, Новокленово Белогорского района Республики Крым», и сообщает следующее.

Предприятие предоставляет на безоплатной основе технические требования (условия) на пересечение, параллельное следование, сближение электрических сетей 0,4-10 кВ ГУП РК «Крымэнерго» по вышеуказанному объекту с последующим выполнением работ по подготовке проектной документации и строительно–монтажных работ за счет средств Заказчика.

Приложение: Технические требования (условия) на пересечение, параллельное следование, сближение электрических сетей 0,4-10 кВ ГУП РК «Крымэнерго» с проектируемыми сетями газопровода по трассе проектируемого объекта «Строительство сетей газоснабжения сел Александровка, Новокленово Белогорского района Республики Крым» на 2 л. в 1 экз.

С уважением,

Первый заместитель генерального директора –
технический директор А.Н. Непорада

ДОКУМЕНТ ПОДПИСАН ЭЛЕКТРОННОЙ ПОДПИСЬЮ
Сертификат: 05118c750041b2f88b4dd3560b7007d28c
Владелец: Непорада Александр Николаевич
Действителен: С 09.12.2024 по 09.12.2025

А.Т. Гусейнов
(3652) 59-35-41

ГУП РК «КРЫМЭНЕРГО»

ГОСУДАРСТВЕННОЕ
УНИТАРНОЕ ПРЕДПРИЯТИЕ
РЕСПУБЛИКИ КРЫМ «КРЫМЭНЕРГО»

Российская Федерация, Республика Крым,
295034, г. Симферополь, ул. Киевская, 74/6
Контакт-центр: 8 800 506 0012
Приемная: (3652) 59-33-59
E-mail: Secretar@crimea-energy.ru
Отдел делопроизводства и контроля:
(3652) 59-13-24, 59-11-45, 59-11-64
E-mail: Kanc@crimea-energy.ru
https://crimea-energy.ru
ОГРН 1149102003423
ИНН 9102002878 / КПП 910201001
БИК 043510123 в АО «ГЕНБАНК»
Корр. счет 30101810835100000123
Р/с 40602810300230000007 (актив)
Р/с 40602810800230270007 (услуги)
Р/с 40602810600230250007 (присоединение)

11.08.2025 № 511/31569

ТЕХНИЧЕСКИЕ ТРЕБОВАНИЯ (УСЛОВИЯ)
на пересечение, параллельное следование, сближения электрических сетей 0,4-10 кВ ГУП РК «Крымэнерго» с проектируемыми сетями газопровода по трассе проектируемого объекта «Строительство сетей газоснабжения сел Александровка, Новокленово Белогорского района Республики Крым»

ГУП РК «Крымэнерго» не возражает против пересечения, сближения и параллельного прохождения проектируемого объекта с электрическими сетями 0,4–10 кВ ГУП РК «Крымэнерго», при выполнении следующих обязательных условий:

1. Проектирование и строительство выполнить с учетом требований Правил устройства электроустановок 6-ое издание и 7-ое издание, в части соблюдения расстояния при пересечении, сближении и параллельном следовании ЛЭП 0,4–10 кВ с проектируемым объектом.
2. При размещении объекта в охранной зоне электрических сетей ГУП РК «Крымэнерго» и на подъездных путях к ним, предусмотреть мероприятия, обеспечивающие проезд тяжелой спецтехники для выполнения эксплуатационных и аварийно–восстановительных работ в электрических сетях.
3. Сохранить существующие (в случае необходимости организовать новые) подъезды к сетевым объектам ГУП РК «Крымэнерго», необходимые для производства работ по эксплуатационному и оперативному обслуживанию.
4. Предоставить в ГУП РК «Крымэнерго» на согласование проектную и рабочую документацию на пересечения, сближения и параллельного прохождения проектируемого объекта с электрическими сетями 0,4–10 кВ. План трасс привязать к диспетчерским наименованиям сетевых объектов ГУП РК «Крымэнерго», их охранным зонам и выполнить на плане местности с указанием трасс ЛЭП 0,4–10 кВ.
5. Разработать и согласовать с ГУП РК «Крымэнерго» проект производства работ в охранной зоне сетевых объектов ГУП РК «Крымэнерго».

6. Работы в охранной зоне электрических сетей выполнять согласно Постановления Правительства РФ от 24 февраля 2009 № 160 «О порядке установления охранных зон объектов электросетевого хозяйства и особых условий использования земельных участков, расположенных в границах таких зон», Правил по охране труда при эксплуатации электроустановок, утвержденных Приказом Министерства труда и социальной защиты РФ от 15.12.2020 № 903н и в соответствии с согласованным с ГУП РК «Крымэнерго» проектом производства работ.

7. Для обеспечения сохранности электрических сетей, безопасности персонала строительно–монтажной организации и допуска для производства работ в охранных зонах ЛЭП 0,4–10 кВ ГУП РК «Крымэнерго» в соответствии с требованиями Правил по охране труда при эксплуатации электроустановок, утвержденных Приказом Министерства труда и социальной защиты Российской Федерации от 15.12.2020 № 903н, и Положения ГУП РК «Крымэнерго» «О соблюдении требований охраны труда при допуске и выполнении услуг (работ) подрядных организаций на объектах ГУП РК «Крымэнерго», заключить договор с ГУП РК «Крымэнерго» на оказание услуг по производству допуска и нахождения наблюдающего за работой персонала третьих лиц.

8. Строительные работы в охранной зоне сетевых объектов ГУП РК «Крымэнерго» выполнять в присутствии представителей ГУП РК «Крымэнерго».

9. Дополнительную информацию или проведение обследования на месте, необходимые для более точного выполнения данных мероприятий, провести с ответственными лицами ГУП РК «Крымэнерго».

10. В случаи выявления необходимости переустройства существующих сетей 0,4–10 кВ ГУП РК «Крымэнерго» в зоне строительства объекта, обратиться в ГУП РК «Крымэнерго» для получения технических требований (условий) на переустройство электрических сетей 0,4–10 кВ и заключить соглашение о порядке компенсации нарушенного права.

С уважением,

Первый заместитель генерального директора –
технический директор
ГУП РК «Крымэнерго» А.Н. Непорада

КРЫМЭНЕРГО
ДОКУМЕНТ ПОДПИСАН ЭЛЕКТРОННОЙ ПОДПИСЬЮ
Сертификат: 05118c750041b2f88b4dd3560b7007d28e
Владелец: Непорада Александр Николаевич
Действителен: С 09.12.2024 по 09.12.2025

А.Т. Гусейнов
(3652) 59-35-41

ФЕДЕРАЛЬНАЯ СЛУЖБА ПО ГИДРОМЕТЕОРОЛОГИИ И МОНИТОРИНГУ ОКРУЖАЮЩЕЙ СРЕДЫ
(РОСГИДРОМЕТ)

**ФЕДЕРАЛЬНОЕ ГОСУДАРСТВЕННОЕ БЮДЖЕТНОЕ УЧРЕЖДЕНИЕ
«КРЫМСКОЕ УПРАВЛЕНИЕ ПО ГИДРОМЕТЕОРОЛОГИИ И МОНИТОРИНГУ ОКРУЖАЮЩЕЙ СРЕДЫ»
(ФГБУ «КРЫМСКОЕ УГМС»)**

**ул. Б.Хмельницкого, 27, г. Симферополь, Республика Крым, 295034,
т/ф (3652) 548-175, E-mail: info@simf.mecom.ru, сайт: http://meteo.crimea.ru**

ОГРН 1159102042659 ИНН/КПП 9102165544/910201001

10.07.2025 г. № 738/М
на № 400/25-ГП от 26.06.2025 г.

**Директору
ООО «СимИнжГаз»
Ю.Н.Шарову**

На Ваш запрос сообщаю климатические характеристики для выполнения инженерных изысканий для разработки проектной документации по объекту: **«Строительство сетей газоснабжения села Белая Скала, Вишенное Белогорского района, Республики Крым»**.. Данные предоставлены по наблюдениям Крымской Селестоковой станции, г.Белогорск,

РАЗДЕЛ 1. ТЕМПЕРАТУРА ВОЗДУХА

Таблица 1.1

Среднемесячная и годовая температура воздуха (°С)
по данным наблюдений Крымской Сс г.Белогорск за период 1966-2023 гг.

Показатели	I	II	III	IV	V	VI	VII	VIII	IX	X	XI	XII	Год
Среднемесячная	**-0,1**	**0,8**	**4,2**	**10,2**	**15,4**	**19,4**	**21,9**	**21,3**	**16,3**	**10,7**	**5,9**	**2,2**	**10,7**

Таблица 1.2

Абсолютный максимум и абсолютный минимум температуры воздуха (°С)
по данным Крымской Сс г.Белогорск за весь период наблюдений

Показатели	I	II	III	IV	V	VI	VII	VIII	IX	X	XI	XII	Год
Абсолютный максимум *	**20.7**	**24.5**	**28.0**	**31.1**	**35.6**	**36.1**	**38.1**	**37.6**	**36.1**	**34.7**	**27.7**	**23.2**	**38.1**
Год	1971	2016	2025	1979	1945	2020	1996	2014	2020	1999	1932	1963	1996
Абсолютный минимум *	**-35.0**	**-31.1**	**-21.5**	**-11.0**	**-4.1**	**0.0**	**5.9**	**2.2**	**-4.8**	**-11.0**	**-21.2**	**-26.2**	**-35.0**
Год	1940	1954	1987	2004	1940	1958	1951	1966 1970	1970	1951	1953	1953	1940

* за период 1936-1941, 1944-05.2025 гг.

Проверьте подлинность документа, отсканировав QR-код камерой телефона, на сайте www.meteo-crimea.ru/docs

239950941

Таблица 1.3

Средний из абсолютных минимумов температуры воздуха (°С)
по данным наблюдений Крымской Сс г.Белогорск за период 1966-2023 гг.

Показатели	I	II	III	IV	V	VI	VII	VIII	IX	X	XI	XII	Год
Средний из абсолютных минимумов	**-3,8**	**-3,1**	**-0,3**	**4,4**	**8,9**	**13,0**	**15,2**	**14,5**	**10,0**	**5,3**	**1,6**	**-1,4**	**5,4**

Таблица 1.4

Даты перехода среднесуточной температуры воздуха через определенные пределы
и число дней, превышающие эти пределы
по данным наблюдений Крымской Сс г.Белогорск за период 1966-2023 гг.

Характеристика	Температура, °С
	0
Дата перехода температуры весной	**30.I**
Дата перехода температуры осенью	**11.I**
Продолжительность (количество дней)	**346**

Продолжительность теплого периода (ср.число дней со ср.сут. температурой >0°С) **317 дней**
Продолжительность холодного периода (ср.число дней со ср.сут. температурой ≤0°С) **48 дней**

РАЗДЕЛ 2. ТЕМПЕРАТУРА ПОЧВЫ

Таблица 2.1

Средняя и наибольшая глубина промерзания почвы (см)
по данным наблюдений Крымской Сс (г. Белогорск)

В таблице приведены средние и наибольшие (за период с 1966 по 2023 гг.) значения глубины промерзания почвы на конец декады в холодный период года, определенные мерзлотомером.

	ноябрь			декабрь		
Декада	1	2	3	1	2	3
Средняя	*	*	*	*	*	*
Наибольшая	**14**	**10**	**16**	**20**	**19**	**17**
Год	**1982**	**1986**	**1993**	**2001**	**1968**	**1976**

январь			февраль			март		
1	2	3	1	2	3	1	2	3
6	**7**	**7**	**7**	**6**	*	*	*	*
38	**44**	**49**	**50**	**50**	**36**	**44**	**34**	**4**
1977	**1977**	**1977**	**1972**	**1972**	**1985**	**1985**	**1985**	**2005**

* Средние значения глубины промерзания почвы на конец декады рассчитывались только по декадам, когда промерзание наблюдалось в 50% лет и больше.

Проверьте подлинность документа, отсканировав QR-код камерой телефона, на сайте www.meteo-crimea.ru/docs

239950941

Таблица 2.2

Среднемесячная и годовая температура почвы по вытяжным термометрам (°С) за период 1976-2023 гг. по данным близлежащей метеостанции А Клепинино, которая проводит данный вид наблюдений

Глубина, м	I	II	III	IV	V	VI	VII	VIII	IX	X	XI	XII	Год
0,2	**3.4**	**3.2**	**5.4**	**10.3**	**16.2**	**21.0**	**23.8**	**24.2**	**20.2**	**14.7**	**9.4**	**5.6**	**13.1**
0,4	**4.7**	**4.0**	**5.5**	**9.7**	**14.9**	**19.6**	**22.4**	**23.4**	**20.5**	**15.8**	**10.9**	**7.1**	**13.2**
0,8	**6.5**	**5.3**	**5.9**	**8.8**	**12.9**	**17.2**	**20.1**	**21.6**	**20.2**	**16.8**	**12.7**	**9.2**	**13.1**
1,6	**9.2**	**7.6**	**7.1**	**8.5**	**11.2**	**14.6**	**17.4**	**19.3**	**19.4**	**17.5**	**14.7**	**11.8**	**13.2**
3,2	**12.5**	**11.0**	**10.0**	**9.7**	**10.5**	**12.2**	**14.1**	**15.8**	**16.9**	**16.8**	**15.8**	**14.3**	**13.3**

РАЗДЕЛ 3. ВЛАЖНОСТЬ ВОЗДУХА

Таблица 3.1

Средняя месячная относительная влажность воздуха (%) по данным наблюдений Крымской Сс г.Белогорск за период 1966-2023 гг.

Показатели	I	II	III	IV	V	VI	VII	VIII	IX	X	XI	XII	Год
Средняя	**83**	**79**	**74**	**67**	**68**	**67**	**64**	**65**	**70**	**76**	**81**	**83**	**73**

Таблица 3.2

Максимальная относительная влажность воздуха (%) по данным наблюдений Крымской Сс г.Белогорск за период 1966-2023 гг.

Показатели	I	II	III	IV	V	VI	VII	VIII	IX	X	XI	XII	Год
Максимальная	**100**	**100**	**100**	**100**	**100**	**100**	**99**	**99**	**100**	**100**	**100**	**100**	**100**

Таблица 3.3

Минимальная относительная влажность воздуха (%) по данным наблюдений Крымской Сс г.Белогорск за период 1966-2023 гг.

Показатели	I	II	III	IV	V	VI	VII	VIII	IX	X	XI	XII	Год
Минимальная	**17**	**12**	**9**	**6**	**7**	**12**	**15**	**13**	**9**	**8**	**6**	**7**	**6**

Проверьте подлинность документа, отсканировав QR-код камерой телефона, на сайте www.meteo-crimea.ru/docs

239950941

РАЗДЕЛ 4. ОСАДКИ

Таблица 4.1

Среднемесячное и годовое количество осадков (мм)
по данным наблюдений Крымской Сс г.Белогорск за период 1966-2023 гг.

Показатели	I	II	III	IV	V	VI	VII	VIII	IX	X	XI	XII	Год
Среднее (мм)	**33.0**	**29.1**	**34.1**	**37.2**	**48.7**	**71.6**	**51.8**	**48.2**	**35.0**	**34.5**	**40.1**	**42.6**	**506**

Таблица 4.2

Максимальное количество осадков (мм)
по данным Крымской Сс г.Белогорск за весь период наблюдений

Показатели	I	II	III	IV	V	VI	VII	VIII	IX	X	XI	XII	Год
Максимальное*	**110**	**81**	**88**	**99**	**157**	**307**	**194**	**242**	**122**	**107**	**151**	**96**	**777**
Год	2004	1953	1987	1969	1998	2021	1931	2004	1990	2013	2023	1967 1996	1931

* за период 1895-1905, 1924-1941, 1944-05.2025 гг.

Таблица 4.3

Минимальное количество осадков (мм)
по данным Крымской Сс г.Белогорск за весь период наблюдений

Показатели	I	II	III	IV	V	VI	VII	VIII	IX	X	XI	XII	Год
Минимальное *	**3**	**1**	**1**	**0**	**0**	**3**	**0**	**0**	**0**	**0**	**3**	**4**	**206**
Год	1971	1900	1947	1971	1947	1957	1996, 2001	1986	1950 1994	1896	1900	1948	1902

* за период 1895-1905, 1924-1941, 1944-05.2025 гг.

Таблица 4.4

Максимальное количество осадков за сутки (мм)
по данным Крымской Сс г.Белогорск за весь период наблюдений

Показатели	I	II	III	IV	V	VI	VII	VIII	IX	X	XI	XII	Год
Максимальное*	**32**	**44**	**35**	**42**	**63**	**112**	**83**	**114**	**66**	**51**	**48**	**44**	**114**
Год	1953	1937	1951	1932	2023	1896	2006	1960	1991	1934	1972	1990	1960

* за период 1895-1905, 1924-1941, 1944-05.2025 гг.

239950941

Проверьте подлинность документа, отсканировав QR-код камерой телефона, на сайте www.meteo-crimea.ru/docs

Таблица 4.5

Максимальный суточный слой осадков (мм) 1% обеспеченности
по данным наблюдений Крымской Сс г.Белогорск за период 1966-2023 гг.

Станция	Обеспеченность, 1%	Наблюдаемый максимум	
		мм	дата
Крымская СС г.Белогорск	**94 мм**	**85.8**	**27.06.2010**

РАЗДЕЛ 5. СНЕЖНЫЙ ПОКРОВ

Таблица 5.1

Даты появления, схода снежного покрова
по данным наблюдений Крымской Сс г.Белогорск за период 1976-2023 гг.

Станция	Даты появления снежного покрова			Даты схода снежного покрова		
	Средняя	Ранняя	Поздняя	Средняя	Ранняя	Поздняя
Крымская Сс г.Белогорск	**04.XII**	**26.X**	**06.II**	**12.III**	**16.I**	**11.IV**

Таблица 5.2

Наибольшая высота (см) снежного покрова по постоянной рейке за зиму
по данным наблюдений Крымской Сс г.Белогорск за период 1961-05.2025 гг.

Станция	Максимальная	Зима
Крымская Сс г.Белогорск	**49**	**1986-1987**

РАЗДЕЛ 6. ВЕТЕР

Таблица 6.1

Средняя месячная и годовая скорость ветра (м/с)
по данным наблюдений Крымской Сс г.Белогорск за период 1974-2023 гг.

Характеристика	I	II	III	IV	V	VI	VII	VIII	IX	X	XI	XII	Год
Средняя	**2.6**	**2.8**	**2.9**	**2.8**	**2.4**	**2.2**	**2.2**	**2.0**	**2.1**	**2.1**	**2.3**	**2.5**	**2.4**

239950941

Проверьте подлинность документа, отсканировав QR-код камерой телефона, на сайте www.meteo-crimea.ru/docs

Таблица 6.2

Максимальная скорость ветра с учетом и без учета порывов (м/с)
по данным наблюдений Крымской Сс г.Белогорск за период 1974-2023 гг.

Характеристика	I	II	III	IV	V	VI	VII	VIII	IX	X	XI	XII	Год
Без учета порывов	**14**	**17**	**16**	**16**	**18**	**16**	**10**	**14**	**12**	**12**	**18**	**15**	**18**
С учетом порывов	**24**	**26**	**25**	**24**	**21**	**26**	**19**	**28**	**23**	**20**	**30**	**26**	**30**

Таблица 6.3

Повторяемость (%) направлений ветра и штилей по месяцам и за год,
по данным наблюдений Крымской Сс г.Белогорск за период 1974-2023 гг.

	С	СВ	В	ЮВ	Ю	ЮЗ	З	СЗ	ШТ
I	**13.2**	**13.1**	**7.1**	**7.9**	**15.2**	**10.0**	**23.6**	**9.9**	**18.5**
II	**13.2**	**14.6**	**7.8**	**9.0**	**14.4**	**8.8**	**22.6**	**9.6**	**14.4**
III	**13.3**	**15.0**	**7.7**	**9.3**	**14.1**	**8.6**	**21.6**	**10.4**	**15.3**
IV	**11.5**	**13.3**	**9.1**	**11.1**	**15.6**	**8.6**	**22.1**	**8.8**	**16.5**
V	**11.0**	**13.3**	**10.7**	**10.1**	**17.4**	**8.5**	**20.2**	**8.8**	**20.3**
VI	**9.7**	**11.3**	**10.0**	**9.1**	**17.8**	**9.9**	**22.4**	**9.8**	**19.0**
VII	**10.9**	**13.1**	**9.9**	**7.7**	**17.0**	**9.3**	**22.0**	**10.1**	**19.4**
VIII	**13.2**	**16.1**	**11.5**	**8.0**	**18.1**	**7.8**	**15.6**	**9.7**	**23.7**
IX	**11.7**	**12.9**	**10.2**	**8.5**	**17.5**	**9.1**	**19.4**	**10.8**	**22.9**
X	**14.8**	**13.8**	**9.0**	**8.2**	**16.8**	**7.2**	**18.7**	**11.7**	**23.7**
XI	**13.5**	**13.3**	**8.3**	**8.4**	**16.4**	**8.7**	**20.5**	**10.9**	**19.5**
XII	**13.4**	**11.8**	**7.3**	**8.2**	**15.9**	**9.9**	**22.2**	**11.2**	**16.8**
Год	**12.4**	**13.4**	**9.0**	**8.8**	**16.3**	**8.9**	**21.0**	**10.1**	**19.1**

Таблица 6.4

Среднее и наибольшее число дней с сильным ветром (≥15 м/с) с учетом порывов
по данным наблюдений Крымской Сс г.Белогорск за период 1974-2023 гг.

Характеристика	I	II	III	IV	V	VI	VII	VIII	IX	X	XI	XII	Год
Среднее	**3**	**3**	**4**	**4**	**2**	**1**	**0,9**	**0,9**	**1**	**1**	**2**	**3**	**24**
Наибольшее	**11**	**11**	**13**	**11**	**6**	**4**	**4**	**3**	**5**	**6**	**11**	**8**	**38**

Проверьте подлинность документа, отсканировав QR-код камерой телефона, на сайте www.meteo-crimea.ru/docs

239950941

Таблица 6.5

Скорость ветра, повторяемость превышения которой составляет 5 % (м/с)
по данным наблюдений Крымской Сс г.Белогорск за период 1974-2023 гг.

Станция	Скорость ветра, м/с
Крымская Сс г.Белогорск	**5.7**

РАЗДЕЛ 7. ГОЛОЛЕДНО-ИЗМОРОЗЕВЫЕ ОТЛОЖЕНИЯ

Таблица 7.1

Максимальная толщина (мм) нормативной стенки гололеда повторяемостью 1 раз в 5 и 25 лет
по данным наблюдений Крымской Сс за период 1984-2023 гг.

Станция	Максимальная толщина (мм) возможная 1 раз в *n* лет	
	5 лет	25 лет
Крымская Сс г.Белогорск	**4,0**	**8,7**

Примечание: В качестве исходных использовались данные наблюдений за гололедно-изморозевыми отложениями на гололедном станке на высоте 2 м. Под толщиной нормативной стенки понималась толщина стенки гололеда (мм) на элементах кругового сечения диаметром 10 мм, расположенных на высоте 10 м над поверхностью земли. Пересчет данных гололедного станка в нормативную толщину проводился согласно «Руководству по специализированному обслуживанию экономики климатической информацией, продукцией и услугами / Под редакцией д-ра геогр. наук, профессора Н.В. Кобышевой. – СПб., 2008. – 336 с.».

Таблица 7.2

Максимальный вес (г/м) гололедно-изморозевых отложений
по данным наблюдений Крымской Сс г.Белогорск за период 1984-2023 гг.

Характеристика	X	XI	XII	I	II	III	IV	Год
Максимальный вес (г/м)								
Гололёд		**17**	**48**	**59**	**22**	**17**	**6**	**59**
Зернистая изморозь	**0,1**	**0,4**	**0,7**	**0,4**	**0,4**	**0,6**		**0,7**
Кристаллическая изморозь		**2**	**8**	**8**	**16**	**8**		**16**
Мокрый снег	**40**	**48**	**24**	**112**	**32**	**192**	**56**	**192**
Сложное отложение		**176**	**32**	**56**	**56**	**6**		**176**

Примечание: Максимальный вес выбирался из совокупности случаев измерения отложений на гололедном станке как тех, когда измерялись непосредственно массы, так и тех, когда измерялись только большой и малый диаметры. В последнем случае масса рассчитывалась по формуле $m = 78(ac - d^2)\gamma$ (a и c – большой и малый диаметры с учетом диаметра провода станка, см; d – диаметр провода, см; γ – плотность отложения, г/см^3).

Максимальная скорость ветра при гололёде: **11 м/с.**

239950941

Проверьте подлинность документа, отсканировав QR-код камерой телефона, на сайте www.meteo-crimea.ru/docs

РАЗДЕЛ 8. АТМОСФЕРНЫЕ ЯВЛЕНИЯ

Поскольку до 1976 года продолжительность явлений отмечалась только в срок наблюдения без учета явлений между сроками, расчет проведен за период 1976-2023 гг.

Таблица 8.1

Среднее число дней с грозой
по данным наблюдений Крымской Сс г.Белогорск за период 1976-2023 гг.

Месяцы	I	II	III	IV	V	VI	VII	VIII	IX	X	XI	XII	Год
Среднее число дней	**0**	**0,06**	**0,09**	**1**	**4**	**8**	**6**	**6**	**3**	**0.5**	**0,09**	**0,03**	**29**

Таблица 8.2

Наибольшее число дней с грозой
по данным наблюдений Крымской Сс г.Белогорск за период 1976-2023 гг.

Месяцы	I	II	III	IV	V	VI	VII	VIII	IX	X	XI	XII	Год
Наибольшее число дней	**0**	**1**	**1**	**4**	**10**	**15**	**16**	**18**	**7**	**2**	**1**	**1**	**47**

Таблица 8.3

Средняя продолжительность (ч) грозы по месяцам и за год
по данным наблюдений Крымской Сс г.Белогорск за период 1976-2023 гг.

Месяцы	I	II	III	IV	V	VI	VII	VIII	IX	X	XI	XII	Год
Средняя		**0,1**	**0,05**	**1,6**	**7,0**	**19,8**	**14,1**	**13,5**	**4,9**	**0,6**	**0,07**	**0,03**	**61,8**

Таблица 8.4

Среднее число дней с метелью
по данным наблюдений Крымской Сс г.Белогорск за период 1976-2023 гг.

Месяцы	I	II	III	IV	V	VI	VII	VIII	IX	X	XI	XII	Год
Среднее число дней	**0,09**	**0,06**	**0,06**									**0,09**	**0,3**

Таблица 8.5

Наибольшее число дней с метелью
по данным наблюдений Крымской Сс г.Белогорск за период 1976-2023 гг.

Месяцы	I	II	III	IV	V	VI	VII	VIII	IX	X	XI	XII	Год
Наибольшее число дней	**1**	**1**	**1**									**2**	**3**

Проверьте подлинность документа, отсканировав QR-код камерой телефона, на сайте www.meteo-crimea.ru/docs

239950941

Таблица 8.6

Среднее число дней с пыльной бурей
по данным наблюдений Крымской Сс г.Белогорск за период 1976-2023 гг.

Месяцы	I	II	III	IV	V	VI	VII	VIII	IX	X	XI	XII	Год
Среднее число дней													**0**

Таблица 8.7

Наибольшее число дней с пыльной бурей
по данным наблюдений Крымской Сс г.Белогорск за период 1976-2023 гг.

Месяцы	I	II	III	IV	V	VI	VII	VIII	IX	X	XI	XII	Год
Наибольшее число дней													**0**

РАЗДЕЛ 9. АТМОСФЕРНОЕ ДАВЛЕНИЕ

Таблица 9.1

Среднее атмосферное давление (гПа) на уровне станции
по данным наблюдений Крымской Сс г.Белогорск за период 1966-2023 гг.

Показатели	I	II	III	IV	V	VI	VII	VIII	IX	X	XI	XII	Год
Среднее	**994**	**993**	**992**	**990**	**990**	**989**	**988**	**989**	**992**	**995**	**995**	**994**	**992**

Таблица 9.2

Максимальное и минимальное атмосферное давление (гПа) на уровне станции
по данным наблюдений Крымской Сс г.Белогорск за период 1966-2023 гг.

Показатели	I	II	III	IV	V	VI	VII	VIII	IX	X	XI	XII	Год
Минимальное	**959**	**963**	**960**	**961**	**969**	**969**	**974**	**973**	**968**	**968**	**958**	**963**	**959**
Максимальное	**1019**	**1016**	**1022**	**1010**	**1005**	**1002**	**1000**	**1003**	**1011**	**1016**	**1016**	**1017**	**1022**

239950941

Проверьте подлинность документа, отсканировав QR-код камерой телефона, на сайте www.meteo-crimea.ru/docs

Объект: «Строительство сетей газоснабжения села Белая Скала, Вишенное Белогорского района, Республики Крым»

РАЗДЕЛ 10. ОПИСАНИЕ СТАНЦИИ (ДАННЫЕ ИЗ УЧЕТНЫХ КАРТОЧЕК ГМ-10)

Крымская Селестоковая станция (М Белогорск)

Синоптический индекс	**33966**
Общесоюзный номер метеорологического пункта	**4513460**
Широта	**45°03´**
Долгота	**34°36´**
Высота метеорологической площадки над уровнем моря, м	**205 м**
Дата организации метеорологических наблюдений	**1888-1898; 1902-1941; с 1944 – по настоящее время**
Перенос метеоплощадки	**30.04.1971 г. МП перенесена на 1 км к ЮЮЗ**

Метеостанция находится на южной окраине города Белогорска. Местность холмистая, пересечена балками и оврагами, идущими в направлении восток-запад. Горы отстоят от станции на север на 4-5 км (Белая Скала), на восток – 12-15 км, на юг – горы Тайган в 9 км и хребет Караби-Яйла в 20-25 км, на западе, на удалении 6 км, гора Кара-Куш. Вершины гор достигают высоты от 170 м на севере до 1000-1100 м на юге. Склоны гор покрыты лиственным лесом и кустарником, имеются участки с посадками сосны.

В трёхкилометровой зоне вокруг станции находятся : к С и СВ - в основном одно-двухэтажные здания г. Белогорска; с восточной стороны расположены долины рек Тонас и Биюк-Карасу. На возвышенностях долин рек находятся одноэтажные здания. К югу от станции расположены два водохранилища, расположенных в долине р. Биюк-Карасу, используемых для орошения с\х культур.

Гололедный станок (открытый) установлен в северной части метеоплощадки.

На севере территория станции граничит с территорией бывшего Белогорского молокозавода. На удалении 70 м в этом же направлении расположены хозпостройки высотой 3 м, двухэтажные здания метеостанции и аэрологической станции высотой 8 м. К северо-востоку и востоку построен ряд частных домов на удалении 100 и более метров от метеоплощадки.

На юге, на расстоянии 100 м, и западе (150 м) от метеоплощадки была построена группа одноэтажных зданий технического назначения. На склонах холма, расположенного в 200 м к ЮЗ от станции, с 1965 года находится лесопосадка сосны. Высота деревьев достигает 4-5 метров. На западе, в 80 м, проходит изреженная четырехрядная лесополоса лиственных деревьев. На ССЗ, в 150 м – фруктовый сад.

Справка используется только в целях заказчика для объекта: **«Строительство сетей газоснабжения села Белая Скала, Вишенное Белогорского района, Республики Крым»** и не подлежит передаче другим организациям и лицам.

Начальник ФГБУ «Крымское УГМС» **В.А.Соболевский**

Севастопольский ЦГМС
(8692) 54 36 81
Отдел метеорологии и климата
(3652) 60 16 73

Проверьте подлинность документа, отсканировав QR-код камерой телефона, на сайте www.meteo-crimea.ru/docs

239950941

Приложение Х

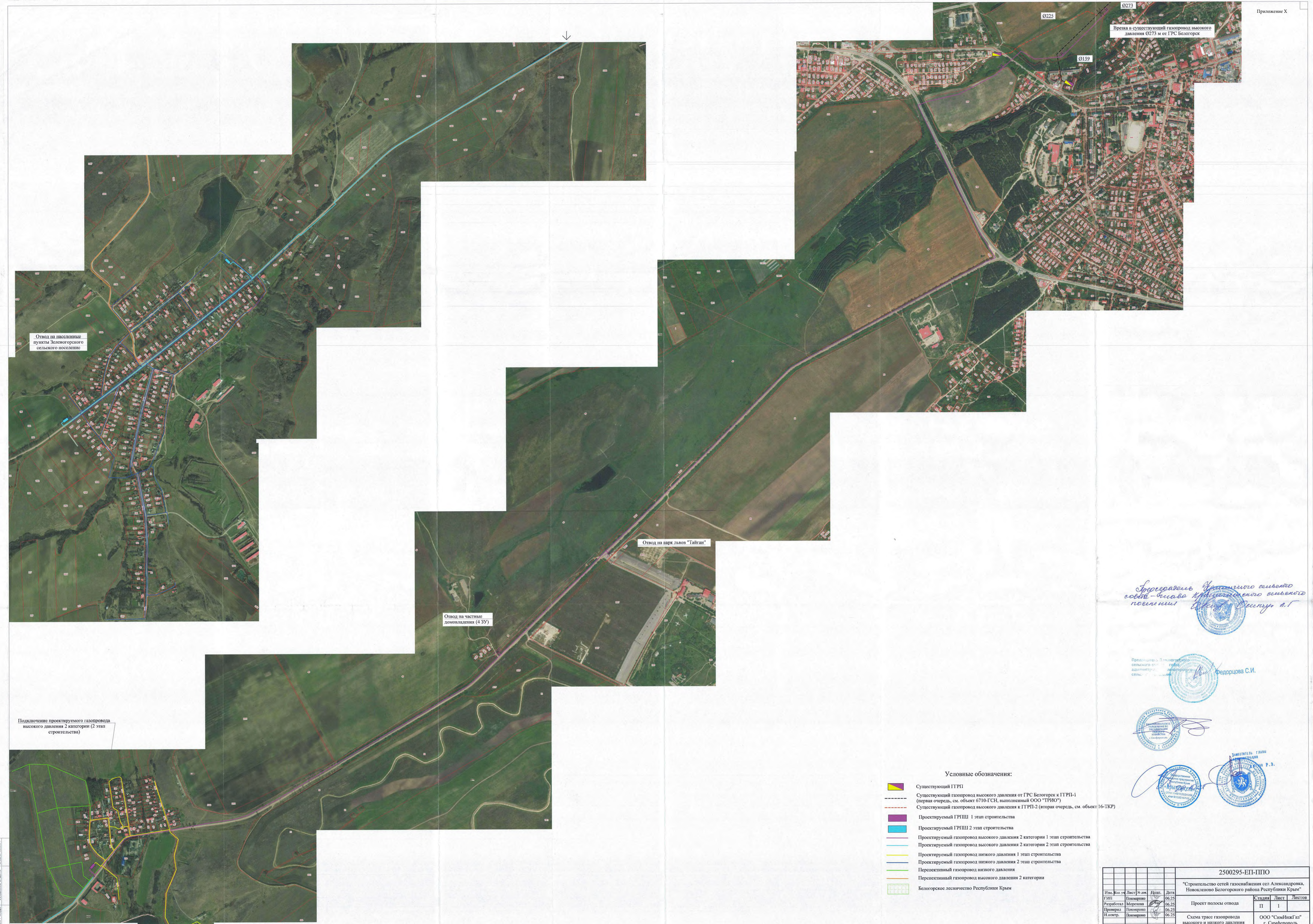

Условные обозначения:

- Существующий ГТРП
- Существующий газопровод высокого давления от ГРС Белогорск к ГТРП-1 (первая очередь, см. объект 6710-ГСН, выполненный ООО "ТРИО")
- Существующий газопровод высокого давления к ГТРП-2 (вторая очередь, см. объект 16-ТКР)
- Проектируемый ГРПШ 1 этап строительства
- Проектируемый ГРПШ 2 этап строительства
- Проектируемый газопровод высокого давления 2 категории 1 этап строительства
- Проектируемый газопровод высокого давления 2 категории 2 этап строительства
- Проектируемый газопровод низкого давления 1 этап строительства
- Проектируемый газопровод низкого давления 2 этап строительства
- Перспективный газопровод низкого давления
- Перспективный газопровод высокого давления 2 категории
- Белогорское лесничество Республики Крым

Председатель Урожайненского сельского совета – глава администрации Урожайненского сельского поселения Белогорского района Республики Крым Ю.Г. Лесунов

Председатель Зеленогорского сельского совета – глава администрации Зеленогорского сельского поселения Белогорского района Республики Крым Федорцова С.И.

Заместитель главы администрации Белогорского района Республики Крым Р.Э.

							2500295-ЕП-ППО
							"Строительство сетей газоснабжения сел Александровка, Новокленово Белогорского района Республики Крым"
Изм.	Кол. уч.	Лист	№ док.	Подп.	Дата		
ГИП		Пономаренко			06.25	Проект полосы отвода	Стадия: П; Лист: 1; Листов:
Разработал		Морозова			06.25		
Проверил		Пономаренко			06.25		
Н.контр.		Пономаренко			06.25	Схема трасс газопровода высокого и низкого давления	ООО "СимИнжГаз" г. Симферополь

Инв.№ подл. | Подпись и дата | Взам. инв.№

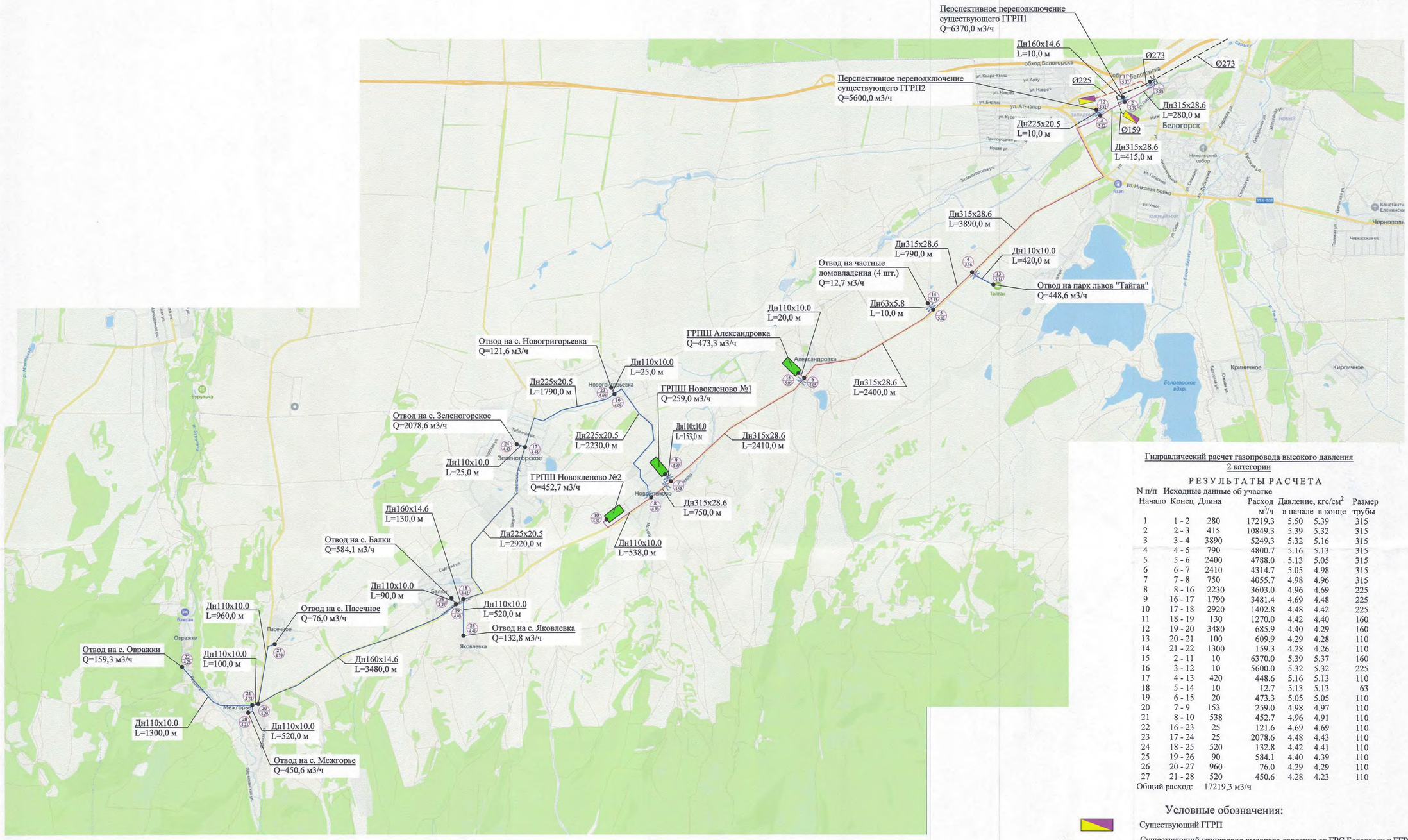

Гидравлический расчет газопровода высокого давления
2 категории

РЕЗУЛЬТАТЫ РАСЧЕТА

N п/п	Исходные данные об участке			Расход	Давление, кгс/см^2		Размер
	Начало	Конец	Длина	м^3/ч	в начале	в конце	трубы
1	1	2	280	17219.3	5.50	5.39	315
2	2	3	415	10849.3	5.39	5.32	315
3	3	4	3890	5249.3	5.32	5.16	315
4	4	5	790	4800.7	5.16	5.13	315
5	5	6	2400	4788.0	5.13	5.05	315
6	6	7	2410	4314.7	5.05	4.98	315
7	7	8	750	4055.7	4.98	4.96	315
8	8	16	2230	3603.0	4.96	4.69	225
9	16	17	1790	3481.4	4.69	4.48	225
10	17	18	2920	1402.8	4.48	4.42	225
11	18	19	130	1270.0	4.42	4.40	160
12	19	20	3480	685.9	4.40	4.29	160
13	20	21	100	609.9	4.29	4.28	110
14	21	22	1300	159.3	4.28	4.26	110
15	2	11	10	6370.0	5.39	5.37	160
16	3	12	10	5600.0	5.32	5.32	225
17	4	13	420	448.6	5.16	5.13	110
18	5	14	10	12.7	5.13	5.13	63
19	6	15	20	473.3	5.05	5.05	110
20	7	9	153	259.0	4.98	4.97	110
21	8	10	538	452.7	4.96	4.91	110
22	16	23	25	121.6	4.69	4.69	110
23	17	24	25	2078.6	4.48	4.43	110
24	18	25	520	132.8	4.42	4.41	110
25	19	26	90	584.1	4.40	4.39	110
26	20	27	960	76.0	4.29	4.29	110
27	21	28	520	450.6	4.28	4.23	110

Общий расход: 17219,3 м3/ч

Условные обозначения:

Существующий ГТРП

Существующий газопровод высокого давления от ГРС Белогорск к ГТРП-1 (первая очередь, см. объект 6710-ГСН, выполненный ООО "ТРИО")

Существующий газопровод высокого давления к ГТРП-2 (вторая очередь, см. объект 16-ТКР)

Проектируемый газопровод высокого давления 2 категории

Перспективный газопровод высокого давления 2 категории

Проектируемый ГРПШ

Проектируемая запорная арматура (кран)

Номер расчетной точки (для газопровода высокого давления)
Абсолютное давление в расчетной точке, кгс/см2

Q - расчетный максимальный часовой расход газа на участке, м3/ч.

L= 280,0 - длина участка, м.

Дн315х28.6 - наружный диаметр газопровода х толщина стенки трубы, мм

Спецификация материалов проектируемого газопровода		
№п/п	Диаметр, мм	Протяженность, м
1	Ø 315	10935,0
2	Ø 225	1,5
3	Ø 160	1,5
4	Ø 110	712,5
5	Ø 63	1,5
		Σ = 1165,2

						2500295-ЕП-ТКР	
Изм.	Кол. уч.	Лист	№ док.	Подп.	Дата	"Строительство сетей газоснабжения сел Александровка, Новоклено Белогорского района Республики Крым"	
ГИП		Пономаренко			08.25	Технологические и конструктивные решения линейного объекта. Искусственные сооружения	Стадия: П; Лист: 2; Листов:
Разработал		Морозова			08.25		
Проверил		Самсонов			08.25		
Н.контр.		Пономаренко			08.25	Гидравлический расчет газопровода высокого давления	ООО "СимИнжГаз" г. Симферополь

Взам. инв.№ | Подпись и дата | Инв.№подл

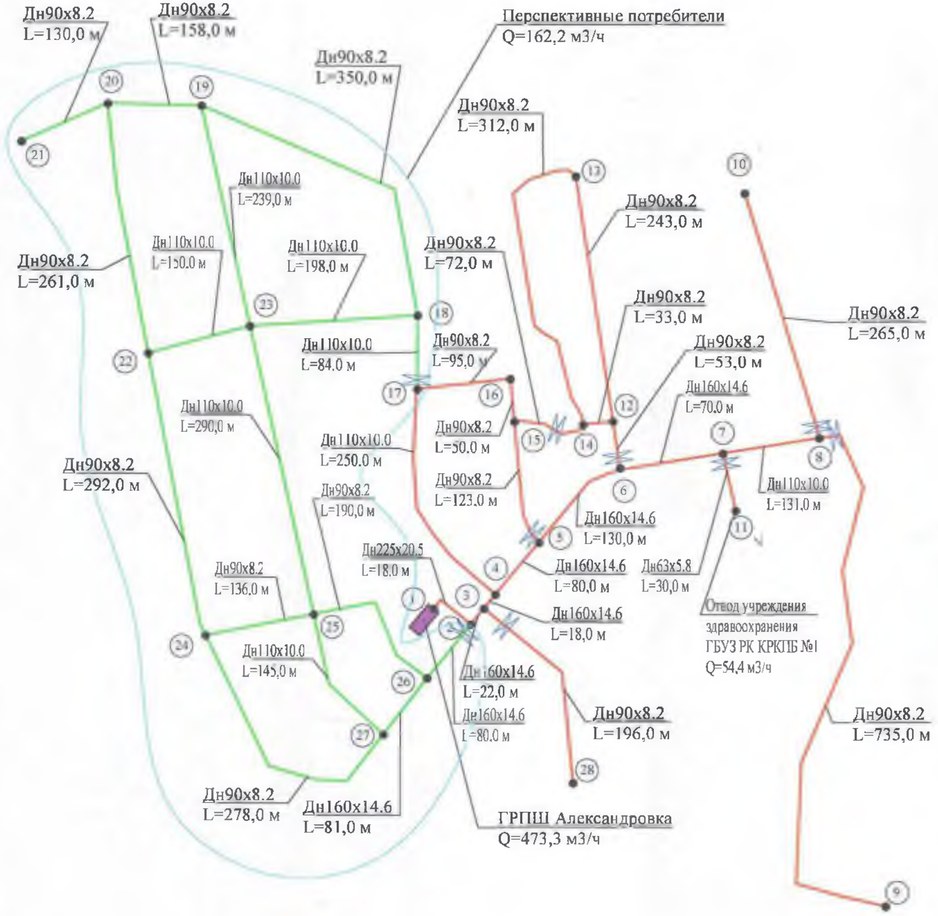

Гидравлический расчет газопровода низкого давления

РЕЗУЛЬТАТЫ РАСЧЕТА

N п/п	Исходные данные об участке			Расход	Давление, мм. вод.ст		Размер
	Начало	Конец	Длина	м³/ч	в начале	в конце	трубы
1	1	2	18	473.3	270.00	267.83	225
2	2	3	22	354.0	267.83	259.46	160
3	3	4	18	323.3	259.46	253.67	160
4	4	5	80	236.1	253.67	239.23	160
5	5	6	130	186.6	239.23	223.97	160
6	6	7	70	150.2	223.97	218.42	160
7	7	8	131	84.4	218.42	195.82	110
8	8	9	735	8.1	195.82	190.76	90
9	8	10	265	29.0	195.82	183.02	90
10	7	11	30	54.4	218.42	182.06	63
11	6	12	53	31.2	223.97	219.94	90
12	12	13	243	15.3	219.94	214.75	90
13	13	14	312	-12.9	214.75	219.72	90
14	14	12	33	-7.9	219.72	219.94	90
15	14	15	72	-29.4	219.72	224.65	90
16	5	15	123	39.9	239.23	224.65	90
17	15	16	50	-0.1	224.65	224.71	90
18	16	17	95	-2.2	224.71	224.78	90
19	17	4	250	-67.7	224.78	253.67	110
20	3	28	196	15.3	259.46	255.24	90
21	2	26	80	117.8	267.83	263.65	160
22	26	25	190	31.2	263.65	249.19	90
23	25	27	145	-55.5	249.19	261.19	110
24	27	26	81	-88.1	261.19	263.65	160
25	27	24	278	26.0	261.19	245.52	90
26	24	25	136	-17.4	245.52	249.19	90
27	25	23	290	62.4	249.19	220.24	110
28	24	22	292	34.6	245.52	218.83	90
29	22	23	150	-18.1	218.83	220.24	110
30	23	18	198	3.7	220.24	220.22	110
31	18	17	84	-44.4	220.22	224.78	110
32	18	19	350	18.8	220.22	209.60	90
33	19	20	158	23.0	209.60	202.83	90
34	20	21	130	10.2	202.83	201.48	90
35	20	22	261	-27.6	202.83	218.83	90
36	19	23	239	-39.8	209.60	220.24	110

Общий расход: 473,3 м3/ч

Спецификация материалов проектируемого газопровода		
№п/п	Диаметр, мм	Протяженность, м
1	Ø 225	18,0
2	Ø 160	320,0
3	Ø 110	381,0
4	Ø 90	2177,0
5	Ø 63	30,0
		Σ = 2926,0

Условные обозначения:

Проектируемый газопровод низкого давления

Перспективный газопровод низкого давления

Проектируемый ГРПШ

Проектируемая запорная арматура (кран)

Номер расчетной точки (для газопровода низкого давления)

L= 18,0 - длина участка, м.

Дн225х20.5 - наружный диаметр газопровода х толщина стенки трубы, мм

Изм.	Кол. уч.	Лист	№ док.	Подп.	Дата	2500295-ЕП-ТКР.1			
						"Строительство сетей газоснабжения сел Александровка, Новокленово Белогорского района Республики Крым" 1 этап строительства			
ГИП		Пономаренко			10.25	Технологические и конструктивные решения линейного объекта. Искусственные сооружения	Стадия	Лист	Листов
Разработал		Морозова			10.25		П	2	
Проверил		Самсонов			10.25				
Н.контр.		Пономаренко			10.25	Гидравлический расчет газопровода низкого давления	ООО "СимИнжГаз" г. Симферополь		

Взам. инв.№ | Подпись и дата | Инв.№ подл.

Спецификация материалов проектируемого газопровода		
№п/п	Диаметр, мм	Протяженность, м
1	Ø 225	81,0
2	Ø 160	2338,0
3	Ø 110	1348,0
4	Ø 90	5337,0
5	Ø 63	1374,0
		Σ = 10478,0

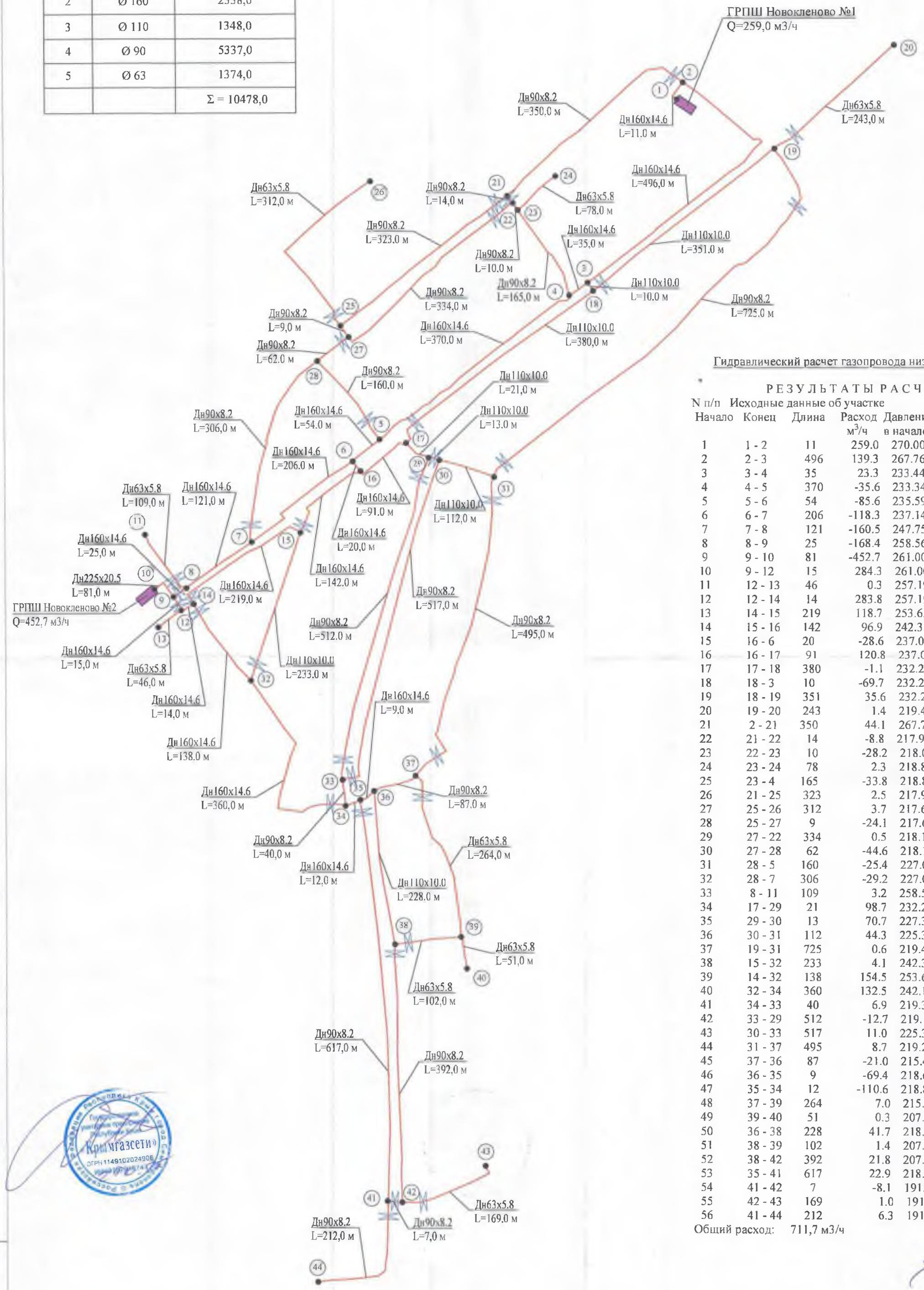

Гидравлический расчет газопровода низкого давления

РЕЗУЛЬТАТЫ РАСЧЕТА

N п/п	Исходные данные об участке					
Начало	Конец	Длина	Расход $м^3/ч$	Давление, мм. вод.ст в начале	в конце	Размер трубы
1	1 - 2	11	259.0	270.00	267.76	160
2	2 - 3	496	139.3	267.76	233.44	160
3	3 - 4	35	23.3	233.44	233.34	160
4	4 - 5	370	-35.6	233.34	235.59	160
5	5 - 6	54	-85.6	235.59	237.14	160
6	6 - 7	206	-118.3	237.14	247.75	160
7	7 - 8	121	-160.5	247.75	258.56	160
8	8 - 9	25	-168.4	258.56	261.00	160
9	9 - 10	81	-452.7	261.00	270.00	225
10	9 - 12	15	284.3	261.00	257.19	160
11	12 - 13	46	0.3	257.19	257.19	63
12	12 - 14	14	283.8	257.19	253.65	160
13	14 - 15	219	118.7	253.65	242.31	160
14	15 - 16	142	96.9	242.31	237.06	160
15	16 - 6	20	-28.6	237.06	237.14	160
16	16 - 17	91	120.8	237.06	232.20	160
17	17 - 18	380	-1.1	232.20	232.23	110
18	18 - 3	10	-69.7	232.23	233.44	110
19	18 - 19	351	35.6	232.23	219.43	110
20	19 - 20	243	1.4	219.43	218.98	63
21	2 - 21	350	44.1	267.76	217.96	90
22	21 - 22	14	-8.8	217.96	218.09	90
23	22 - 23	10	-28.2	218.09	218.84	90
24	23 - 24	78	2.3	218.84	218.51	63
25	23 - 4	165	-33.8	218.84	233.34	90
26	21 - 25	323	2.5	217.96	217.68	90
27	25 - 26	312	3.7	217.68	214.63	63
28	25 - 27	9	-24.1	217.68	218.11	90
29	27 - 22	334	0.5	218.11	218.09	90
30	27 - 28	62	-44.6	218.11	227.08	90
31	28 - 5	160	-25.4	227.08	235.59	90
32	28 - 7	306	-29.2	227.08	247.75	90
33	8 - 11	109	3.2	258.56	257.72	63
34	17 - 29	21	98.7	232.20	227.39	110
35	29 - 30	13	70.7	227.39	225.34	110
36	30 - 31	112	44.3	225.34	219.29	110
37	19 - 31	725	0.6	219.43	219.29	90
38	15 - 32	233	4.1	242.31	242.15	110
39	14 - 32	138	154.5	253.65	242.15	160
40	32 - 34	360	132.5	242.15	219.39	160
41	34 - 33	40	6.9	219.39	219.18	90
42	33 - 29	512	-12.7	219.18	227.39	90
43	30 - 33	517	11.0	225.34	219.18	90
44	31 - 37	495	8.7	219.29	215.41	90
45	37 - 36	87	-21.0	215.41	218.66	90
46	36 - 35	9	-69.4	218.66	218.84	160
47	35 - 34	12	-110.6	218.84	219.39	160
48	37 - 39	264	7.0	215.41	207.45	63
49	39 - 40	51	0.3	207.45	207.44	63
50	36 - 38	228	41.7	218.66	207.63	110
51	38 - 39	102	1.4	207.63	207.45	63
52	38 - 42	392	21.8	207.63	191.92	90
53	35 - 41	617	22.9	218.84	191.87	90
54	41 - 42	7	-8.1	191.87	191.92	90
55	42 - 43	169	1.0	191.92	191.75	63
56	41 - 44	212	6.3	191.87	190.92	90

Общий расход: 711,7 м3/ч

Взам. инв.N°

Подпись и дата

Инв.N°подл

Условные обозначения:

Проектируемый газопровод низкого давления

Проектируемый ГРПШ

Проектируемая запорная арматура (кран)

1 — Номер расчетной точки (для газопровода низкого давления)

L= 11,0 - длина участка, м.

Дн160х14.6 - наружный диаметр газопровода х толщина стенки трубы, мм

Изм.	Кол. уч.	Лист	№ док.	Подп.	Дата	2500295-ЕП-ТКР.2			
						"Строительство сетей газоснабжения сел Александровка, Новокленово Белогорского района Республики Крым" 2 этап строительства			
ГИП		Пономаренко			10.25	Технологические и конструктивные решения линейного объекта. Искусственные сооружения	Стадия	Лист	Листов
Разработал		Морозова			10.25		П	2	
Проверил		Самсонов			10.25				
Н.контр.		Пономаренко			10.25	Гидравлический расчет газопровода низкого давления	ООО "СимИнжГаз" г. Симферополь		

Приложение Ц

Наименование объекта:	"Строительство сетей газоснабжения сел Александровка, Новокленово Белогорского района Республики Крым" 1 этап строительства 2500295-ЕП.1	
№ отвода п/п	Кадастровый номер земельного участка	Адрес домовладения, для которого реализуются мероприятия, необходимые для создания технической возможности его подключения (улица, номер домовладения)
	Трасса Г1№1	
1	90:02:070701:753	улица Садовая, 12/2
	90:02:070701:753	улица Садовая, 12/3
2	90:02:070701:767	ул Садовая, 10
3	90:02:070701:731	улица Садовая, земельный участок 8а
4	90:02:070701:730	ул. Садовая, 8/1
5	90:02:070701:770	улица Садовая, земельный участок 8/2
6	90:02:070701:771	улица Садовая, земельный участок 8б
7	90:02:071101:3453	улица Степная, 1/2
8		вблизи домовладения по адресу улица Степная, 1/2
	Трасса Г1№2	
9		вблизи домовладения по адресу ул. Павлова, 3
10	90:02:070701:735	ул. Павлова, 3
	Трасса Г1№3	
11	90:02:000000:2258	улица Полевая, земельный участок 10
12	90:02:070701:726	ул Полевая, 8
13	90:02:071101:33	ул Полевая, 6
14		вблизи домовладения по адресу ул Полевая, 6
15	90:02:071101:3255	ул Полевая, уч 4
16		вблизи домовладения по адресу ул Полевая, уч 4
17	90:02:071101:2796	ул Полевая, 2
18	90:02:071101:3326	улица Полевая, 1
	Трасса Г1№4	
19	90:02:070701:751	ул Крымская, 2
20		напротив домовладения по адресу ул Крымская, 2

21		напротив домовладения по адресу ул Крымская, 2
22		вблизи домовладения по адресу ул Крымская, 2
23		вблизи домовладения по адресу улица Крымская, земельный участок 11/1
24	90:02:070701:763	улица Крымская, земельный участок 11/1
25		напротив домовладения по адресу улица Крымская, земельный участок 11/1
26	90:02:070701:762	улица Крымская, земельный участок 11/2
27	90:02:070701:478	ул Крымская, 4/1
28	90:02:070701:498	ул Юбилейная, 1/2
29	90:00:000000:1977	ул Юбилейная, з/у 1/1
30		вблизи домовладения по адресу ул Юбилейная, з/у 1/1
		вблизи домовладения по адресу ул Юбилейная, з/у 3/2
31	90:02:070701:743	ул Юбилейная, з/у 3/2
32	90:02:070701:744	ул Юбилейная, з/у 3/1
33	90:02:070701:748	ул Юбилейная, 4/2
34	90:02:000000:1786	Юбилейная ул, 4 уч
35		вблизи домовладения по адресу улица Крымская, земельный участок 11/1
		Трасса Г1№5
36	90:02:070701:489	ул Садовая, 12/1
37		вблизи домовладения по адресу ул Садовая, 8
		вблизи домовладения по адресу ул Садовая, 8
38	90:02:070701:495	ул Садовая, 8
39	90:02:070701:71	ул Садовая, д 14
40	90:02:070701:90	ул Садовая, 16
41	90:02:070701:479	ул Садовая, 18
42		ул Садовая, 20
43	90:02:070701:70	ул Садовая, д 11
44	90:02:070701:485	ул Садовая, 22
45	90:02:070701:472	ул Садовая, 24
46	90:02:070701:747	ул Садовая, 26
47	90:02:070701:500	ул Садовая, уч 13

48	90:02:070701:84	ул Садовая, 15
49	90:02:070701:17	ул Садовая, 17
50		напротив домовладения по адресу ул Садовая, 17
		напротив домовладения по адресу ул Садовая, 17
51	90:02:070701:746	ул. Садовая, 19
52		напротив домовладения по адресу ул Садовая, 19 кв. 1
		напротив домовладения по адресу ул Садовая, 19 кв. 2
		напротив домовладения по адресу ул Садовая, 19 кв. 3
53		вблизи домовладения по адресу ул Садовая, 19
54	90:02:070701:721	Сосновый пер, 5 уч (д. 1)
55	90:02:070701:721	Сосновый пер, 5 уч (д. 2)
56		вблизи домовладения по адресу Сосновый пер, 5 уч
57		напротив домовладения по адресу ул Садовая, уч 13
		напротив домовладения по адресу ул Садовая, уч 13
58		вблизи домовладения по адресу ул Крымская, 4/1
		Трасса Г1№7
59	90:02:070701:487	ул Подгорная, 2
60	90:02:070701:66	ул Подгорная, д 2, кв 1
61	90:02:070701:497	ул Садовая, 4 А
62		вблизи домовладения по адресу ул Подгорная, д 2, кв 1
		вблизи домовладения по адресу ул Подгорная, 6 "б"
63	90:02:070701:88	ул Подгорная, 6 "б"
64		вблизи домовладения по адресу ул Садовая, 4 А
		вблизи домовладения по адресу ул Садовая, 4 А
65	90:02:070701:5	ул Подгорная, 6 а
66	90:02:070701:484	ул Подгорная, 1
67		ул Подгорная, 3
68	90:02:070701:61	ул Подгорная, 5
69		ул Подгорная, 7
70	90:02:070701:23	ул Подгорная, 9
71	90:02:070701:476	ул Подгорная, 11
72	90:02:070701:745	ул. Подгорная, 13

73	90:02:070701:73	ул Подгорная, д 15
74		ул Подгорная, 17/1
75	90:02:070701:93	ул Подгорная, 17/2
76	90:02:070701:57	ул. Подгорная, уч. 19
		Трасса Г1№8
77	90:02:070701:720	Садовая ул, 1 д
	Условные обозначения:	
		многоквартирные жилые дома
		объекты социально-культурного назначения и бюджетной сферы
		жилые дома, участки ИЖС
	Общее количество потребителей	77 шт.
	Количество многоквартирных жилых домов	3 шт.
	Количество объектов социально-культурного назначения и бюджетной сферы	1 шт.
	Количество жилых домов, участков ИЖС	73 шт.

Согласовано

Федорцова Светлана Ивановна
(глава администрации Зеленогорского сельского поселения
Белогорского района Республики Крым)

Наименование объекта:	"Строительство сетей газоснабжения сел Александровка, Новокленово Белогорского района Республики Крым" 2 этап строительства 2500295-ЕП.2	
№ отвода п/п	Кадастровый номер земельного участка	Адрес домовладения, для которого реализуются мероприятия, необходимые для создания технической возможности его подключения (улица, номер домовладения)
	Трасса Г1№10	
1	90:02:070501:210	уч 1, поле № 81
2	90:02:070501:1251	ул. Советская, 69 а
3	90:02:070501:1250	ул Советская, 69
4	90:02:070501:49	ул Советская, 67
5	90:02:070501:256	ул Советская, 65
6	90:02:070501:34	ул Советская, 63
7	90:02:070501:174	ул Советская, д 61
8	90:02:070501:1232	ул Советская, 59
9		ул Советская, 57
10	90:02:070501:1526	Советская ул, 55 уч
11	90:02:070501:1136	ул Советская, 53
12		ул Советская, 51
13	90:02:070501:178	ул Советская, д 49
14		ул Советская, 30Б
15	90:02:070501:1225	ул Советская, 30
16	90:02:070501:176	ул Советская, д 28
17		ул Советская, д 26
18	90:02:070501:1552	ул. Советская, 24
19		ул. Советская, 22
20	90:02:070501:237	ул Советская, 20
21		ул Советская, 18

22	90:02:070501:1310	ул Советская, 16
23	90:02:070501:1149	ул Советская, 14
24	90:02:070501:110	ул Советская, 12
25		ул Советская, 10
26	90:02:070501:15	ул Советская, 10А
27	90:02:070501:1294	ул Молодежная, д 2 (1)
28	90:02:070501:1294	ул Молодежная, д 2 (2)
29	90:02:070501:159	ул Молодежная, д 4
30	90:02:070501:1259	ул Молодежная, д 6
31		ул Молодежная, д 8
32	90:02:070501:177	ул Молодежная, д 10
33	90:02:070501:1227	ул Молодежная, 12
34	90:02:070501:1615	ул Молодежная, 14
35		ул Молодежная, 16
36		ул Молодежная, 18
37	90:02:070501:1242	ул Молодежная, 20
38	90:02:070501:1123	ул Молодежная, 22
39	90:02:070501:167	ул Молодежная, д 24
40		ул Молодежная, 26
41	90:02:070501:1301	ул Молодежная, д 28
42	90:02:070501:161	ул Молодежная, д 30
43	90:02:070501:1586	ул. Молодежная, 32
44		ул. Молодежная, 34
45	90:02:070501:1160	ул Молодежная, 36
	Трасса Г1№11	
46	90:02:070501:1255	ул Советская, 1
47	90:02:070501:1527	ул Советская, з/у 3А
48	90:02:070501:1528	ул.Советская, 3
49	90:02:070501:46	ул Советская, 5
50	90:02:070501:242	ул Советская, 9

51	90:02:070501:1199	ул Советская, 11
52		ул Советская, 13
53	90:02:070501:1252	ул Советская, 15
54		ул Советская. 17
55	90:02:070501:43	ул Советская, 19
56	90:02:070501:1312	ул.Советская, 21
57	90:02:070501:1230	ул Советская, 23
58	90:02:070501:236	ул Советская, 25
59	90:02:070501:1566	ул.Советская, з/у29в
60	90:02:070501:1565	ул.Советская, 29
61	90:02:070501:1261	ул Советская, 31
62	90:02:070501:1258	ул Советская, 33
63		ул Советская, 35
64	90:02:070501:182	ул Советская, д 37
65		ул Советская. 39
66	90:02:070501:1305	ул Советская, 41
67		ул Советская, 43
68	90:02:070501:1587	ул.Советская, 45
	Трасса Г1№12	
69		ул. Черкасская, 42
		ул. Черкасская, 40
70		вблизи домовладения по адресу ул. Черкасская, 40
	90:02:070501:1660	ул. Черкасская, 36
71	90:02:070501:141	ул Черкасская, д 32
		вблизи домовладения по адресу ул. Черкасская, 32
72	90:02:070501:185	ул Черкасская, д 30
		вблизи домовладения по адресу ул. Черкасская, 30
73		вблизи домовладения по адресу ул. Черкасская, 24
	90:02:070501:42	ул Черкасская, 24
74		вблизи домовладения по адресу ул. Черкасская, 24

		вблизи домовладения по адресу ул. Черкасская, 18
75	90:02:070501:1243	ул Черкасская, 18 (1)
	90:02:070501:1243	ул Черкасская, 18 (2)
76	90:02:070501:1277	ул Черкасская, 14А (1)
	90:02:070501:1277	ул Черкасская, 14А (2)
77		ул Черкасская, 12
	90:02:070501:1315	ул Черкасская, 10
78		ул Черкасская, 8
		ул Черкасская, 6
79	90:02:070501:1556	ул. Черкасская, 4
80	90:02:070501:117	ул Черкасская, 2
81		ул Полевая, 1
82	90:02:070501:1132	ул Полевая, 2
83	90:02:070501:1281	ул Полевая, 3
84	90:02:070501:1270	ул Полевая, 4
85		ул Полевая, 5
86		ул Полевая, 6
87	90:02:070501:133	ул Полевая, 7
88		ул Полевая, 8
	Трасса Г1№13	
89		ул. Советская, 47
90		ул Черкасская, 33
	Трасса Г1№14	
91	90:02:070501:241	ул Черкасская, 35
92	90:02:070501:1553	ул Черкасская, з/у 39
93	90:02:000000:1807	ул. Черкасская, д.39А
	Трасса Г1№15	
94	90:02:070501:28	ул Черкасская, 31
95		ул Черкасская, 25
		ул Черкасская, 27

		ул Черкасская, 29
96	90:02:070501:1128	ул Черкасская, 23
97	90:02:070501:22	ул Черкасская, 21
98		ул Черкасская, 19
		ул Черкасская, 17
99		ул Черкасская, 15
100		ул Черкасская, 13
101		ул Черкасская, 11
	90:02:000000:2008	ул Черкасская, 9
102		ул Черкасская, 7
103		ул Черкасская, 5
104	90:02:070501:1269	ул Черкасская, 3
105	90:02:070501:1265	ул Черкасская, 1
106	90:02:070501:1265	ул Черкасская, 1А
	Трасса Г1№16	
107		ул Виноградная, 25
108	90:02:070501:100	ул Виноградная, 23
109		вблизи домовладения по адресу ул Виноградная, 23
110	90:02:070501:151	ул Виноградная, д 17
111		ул Виноградная, 15
112	90:02:070501:246	ул Виноградная, 13
113	90:02:070501:147	ул Виноградная, д 11
114		вблизи домовладения по адресу ул Виноградная, 11
115	90:02:070501:150	ул Виноградная, д 7
116	90:02:070501:1122	ул Виноградная, 5
117	90:02:070501:163	ул Виноградная, д 3
118	90:02:070501:1662	ул Виноградная, 1
119	90:02:070501:1544	Виноградная ул, 18 уч
120		ул Виноградная, 16
121		ул Виноградная, 14

122	90:02:070501:216	ул Виноградная, д 12
123		ул Виноградная, 10
124	90:02:070501:154	ул Виноградная, д 8
125	90:02:070501:60	ул Виноградная, 6
126	90:02:070501:127	ул Виноградная, 4
127	90:02:070501:1613	ул Советская, 7
	Трасса Г1№17	
128	90:02:070501:1218	ул Советская, 29а
	Трасса Г1№18	
129	90:02:070501:50	ул Новая, д 1 кв А
130	90:02:070501:1577	ул. Новая, 1 Б
131	90:02:070501:1545	ул Новая, 2
		вблизи домовладения по адресу ул Новая, 2
132	90:02:070501:66	ул Новая
	Трасса Г1№19	
133	90:02:070501:1644	улица Советская, земельный участок 8а
134	90:02:070501:1645	улица Советская, земельный участок 8
	Трасса Г1№20	
135	90:02:070501:126	ул Советская, 2
136	90:02:070501:1272	ул Советская, 2а
137	90:02:070501:1271	ул Сабрие Сеутовой, 2
138	90:02:070501:10	ул Советская, 2а
139	90:02:070501:1288	ул. Советская 4
140	90:02:070501:1219	ул Советская, 6
	Трасса Г1№21	
141	90:02:071101:3190	ул. Ореховая, 1
142	90:02:071101:3189	ул Ореховая, з/у 1а
	Трасса Г1№22	
143	90:02:071101:2839	ул Ореховая, уч 3
144	90:02:071101:566	ул. Ореховая, уч. 5

145	90:02:070501:1234	ул Ореховая 7
146	90:02:070501:1546	ул. Ореховая, 9
147	90:02:071101:3456	ул Ореховая, 11
148	90:02:000000:752	ул Ореховая, 13
149	90:02:070501:123	ул Ореховая, 15
150	90:02:070501:1285	ул Ореховая, 17
151	90:02:071101:3094	ул Ореховая
152	90:02:070501:1264	ул Ореховая, 21
153	90:02:070501:1260	ул Ореховая, 10
154	90:02:070501:13	ул. Ореховая, д. 16
155	90:02:070501:115	ул Ореховая, 18
156	90:02:071101:2856	ул Ореховая, 23
157	90:02:070501:1309	ул Молодежная, 38
158	90:02:000000:576	ул Молодежная, д 40
159		ул Молодежная, 42
160	90:02:070501:156	ул Молодежная, д 44
161	90:02:070501:1248	ул Молодежная, 46
162		ул Молодежная, 48
163	90:02:070501:248	ул Молодежная, 50
164	90:02:070501:1571	ул. Молодежная, 52
165	90:02:070501:1303	ул Молодежная, 54
166	90:02:070501:63	ул Молодежная, 56
167		ул Молодежная, 58
168	90:02:070501:152	ул Молодежная, д 60
169		ул Молодежная, д 62 (1)
		ул Молодежная, д 62 (2)
170	90:02:070501:40	ул Молодежная, 66
171	90:02:070501:1624	ул. Молодежная, 68
172	90:02:070501:181	ул Молодежная, д 70
173	90:02:070501:109	ул Молодежная, 72а

174		ул Молодежная, д 71 (1)
		ул Молодежная, д 71 (2)
175		ул Молодежная, д 76 (1)
		ул Молодежная, д 76 (2)
		ул Молодежная, д 76 (3)
176	90:02:070501:1102	ул Молодежная, 75А
177	90:02:070501:1207	ул Молодежная, 75б
	Трасса Г1№23	
178	90:02:070501:1582	улица Сабрие Сеутовой, з/у 20
179	90:02:070501:1307	ул Сабрие Сеутовой, 18
180	90:02:070501:1287	ул Сабрие Сеутовой, 16
181	90:02:070501:64	ул Сабрие Сеутовой, 14
182	90:02:070501:1579	Сабрие Сеутовой ул, 12
183	90:02:070501:258	ул Сабрие-Сеутовой, 10
184	90:02:070501:1205	ул Сабрие Сеутовой, 8
185	90:02:070501:1276	улица Сабрие Сеутовой, земельный участок 6
186		ул Сабрие-Сеутовой, 4
187	90:02:070501:1204	ул Сабрие Сеутовой
188		ул Сабрие Сеутовой, 13
189	90:02:071101:2387	ул Сабрие Сеутовой, 15
	Трасса Г1№24	
190	90:02:070501:114	ул Советская, 32
191		ул Советская, 34
192		ул Советская, 36
193		ул Советская, 38
194	90:02:070501:1541	ул. Советская, д. 40
195	90:02:070501:162	ул Советская, д 42
196	90:02:070501:171	ул Советская, д 44
197	90:02:070501:1555	Советская ул, 46 уч
198		ул Советская, д 48

199	90:02:070501:1201	ул Советская, 50
200	90:02:070501:53	ул Советская, 52
201	90:02:070501:1198	ул Советская, 54
202	90:02:070501:1567	ул. Советская, 56
203		ул. Советская, 58
204	90:02:070501:1625	ул. Советская, 60
205		ул. Советская, 62
206	90:02:070501:1600	ул Советская, 64
207	90:02:071101:3193	Советская ул
	Трасса Г1№25	
208	90:02:070501:1568	ул. Советская
209	90:02:070501:1562	ул Чехова, з/у, 1
210		ул Чехова, 2
211		ул Чехова, 3
212	90:02:070501:113	ул Чехова, 4
213	90:02:000000:27	ул Чехова, 5
214	90:02:070501:1247	ул Чехова, 6
215	90:02:070501:149	ул Чехова, д 7
216	90:02:070501:169	ул Чехова, д 8
217	90:02:070501:108	ул Чехова, 9
218	90:02:070501:112	ул Чехова, 10
219	90:02:070501:1537	ул Чехова, 10 а
220	90:02:070501:1231	ул Чехова, 11
221		ул Чехова, 12
222	90:02:070501:1599	ул Чехова, 13
223	90:02:070501:144	ул Чехова, д 14
224	90:02:070501:1661	ул Чехова, 15
225		ул Чехова, 16
226		ул Чехова, 17
227	90:02:070501:1627	ул Чехова, 18

228		ул Чехова, 19
229	90:02:070501:234	ул Чехова, 21
230	90:02:070501:137	улица Чехова, земельный участок 22
231	90:02:070501:1268	ул Чехова, 23
232	90:02:070501:143	ул Чехова, д 24
233	90:02:070501:1143	ул Чехова, 25а
234		ул Чехова, 26
235	90:02:070501:69	ул Чехова, 27
236		ул Чехова, 28
237	90:02:000000:1388	ул Чехова, 29
238	90:02:070501:131	ул Чехова, д 30
239	90:02:070501:1646	улица Чехова, 31
240	90:02:070501:179	ул Чехова, д 32
		ул Чехова, 33
241		ул Чехова, 34
242		ул Чехова, 35
	Трасса Г1№26	
243	90:02:070501:173	ул Чехова, д 20
	Трасса Г1№27	
244	90:02:070501:1139	ул Молодежная, 1
245	90:02:070501:165	ул Молодежная, д 3
246	90:02:070501:164	ул Молодежная, д 5
247	90:02:070501:1300	ул Молодежная, 7
248	90:02:070501:261	ул Молодежная, 9
249	90:02:070501:1612	ул. Молодежная, 11
250	90:02:070501:1626	Молодежная [redacted]
251		ул. Молодежная, 13
252	90:02:070501:125	ул Молодежная, 15
253	90:02:070501:1131	ул Молодежная, 17
254		ул Молодежная, 19

255	90:02:070501:166	ул Молодежная, д 21
256		ул Молодежная, 23
257		ул Молодежная, 25
258	90:02:070501:27	ул Молодежная, 27
259	90:02:070501:1179	ул. Молодежная, 29
260	90:02:070501:1550	ул. Молодежная, 31
261		вблизи домовладения по адресу ул. Молодежная, 31
262	90:02:070501:1159	ул Молодежная, 35
	Трасса Г1№28	
263	90:02:070501:16	ул. Молодежная, 37
264		ул. Молодежная, 39
265	90:02:070501:23	ул Молодежная, уч 41
266		ул. Молодежная, 43
267	90:02:070501:1620	ул Молодежная, 45
268	90:02:070501:1597	ул Молодежная, 47
269	90:02:070501:1623	ул Молодежная, 49
270		ул Молодежная, 51
271	90:02:070501:180	ул Молодежная, д 53
272	90:02:070501:158	ул Молодежная, д 55
273		ул Молодежная, 57
274	90:02:070501:56	ул Молодежная, 59
275	90:02:070501:1655	улица Молодежная, 59б
276	90:02:070501:1654	ул.Молодежная, 59 а
	Трасса Г1№29	
277	90:02:070501:17	ул Молодежная, 37А
278		ул Чехова, 37
279	90:02:070501:1213	ул Чехова, 38
280	90:02:070501:1585	ул. Чехова, 39
281	90:02:071101:2855	ул Чехова, 38А
282		ул. Чехова, 40

	Трасса Г1№30	
283		ул Чехова, 41
284	90:02:070501:1163	ул Чехова, 42
	Трасса Г1№31	
285	90:02:070501:243	ул Молодежная, 61
286		ул Молодежная, 65
287		ул Молодежная, 67
	Трасса Г1№32	
288	90:02:070501:1650	ул. Чехова, 36
	Условные обозначения:	
		многоквартирные жилые дома
		объекты социально-культурного назначения и бюджетной сферы
		жилые дома, участки ИЖС
	Общее количество потребителей	288 шт.
	Количество многоквартирных жилых домов	0 шт.
	Количество объектов социально-культурного назначения и бюджетной сферы	5 шт.
	Количество жилых домов, участков ИЖС	283 шт.

Согласовано

Федорцова Светлана Ивановна
(глава администрации Зеленогорского сельского поселения Белогорского района Республики Крым)

АДМІНІСТРАЦІЯ МІСТА БІЛОГІРСЬК БІЛОГІРСЬКОГО РАЙОНУ РЕСПУБЛІКИ КРИМ

АДМИНИСТРАЦИЯ ГОРОДА БЕЛОГОРСК БЕЛОГОРСКОГО РАЙОНА РЕСПУБЛИКИ КРЫМ

КЪЫРЫМ ДЖУМХУРИЕТИ БЕЛОГОРСК ШЕЭРНИНЪ ИДАРЕСИ

297600, Республика Крым, г. Белогорск, ул. Луначарского 13. Тел./факс 9-14-64, e-mail: bel_gorsovet@mail.ru

«25» июня 2025 г. № 2500/02-21

На исх. № 317/25-ЮШ от 04.06.2025 г.

Директору ООО «СимНижГаз»
Шарову Ю.Н.

297570, Российская Федерация, Республика Крым, Симферопольский район, Чистенькое С.П., с. Фонтаны, тер. Жилой квартал Овражный, ул.Озенбашская, д. 2, Литер Л
e-mail: sharovyn@yandex.ru

Уважаемый Юрий Николаевич!

Рассмотрев схему газоснабжения сел Александровка, Новокленово Белогорского района Республики Крым, в целях учета перспективы подключения негазифицированных потребителей города Белогорск, администрация города Белогорск сообщает.

Вблизи проектируемого объекта «Строительство сетей газоснабжения сел Александровка, Новокленово Белогорского района Республики Крым» расположены:

- 4 частных домовладения по ул. Лавандовая;
- Зоологический парк регионального значения Республики Крым «Сафари-парк «Тайган»;
- объекты незавершенного строительства государственного бюджетного профессионального образовательного учреждения Республики Крым «Белогорский технологический техникум».

Министерством образования, науки и молодежи Республики Крым планируется передача администрации города Белогорск части земельного участка с кадастровым номером 90:02:010103:51, расположенного вблизи проектируемого объекта, для перспективного развития города Белогорск, а именно развитие жилищного строительства с необходимой социальной инфраструктурой (детский сад, школа, объекты здравоохранения и торговли и пр.). Развитие территории будет предусмотрено при подготовке проекта внесения изменений в генеральный план городского поселения Белогорск, сроки утверждения которого не определены.

По необходимости перспективного подключения к сетям газоснабжения объектов, расположенных на территории «Сафари-парк «Тайган», рекомендуем обратиться к директору филиала ООО «Ялтинский Зоопарк «Сказка» - Парк львов «Тайган» по адресу: Республика Крым, Белогорский район, г. Белогорск, ул. Лавандовая, д.1.

По необходимости перспективного подключения к сетям газоснабжения объектов ГБПОУ РК «Белогорский технологический техникум» рекомендуем обратиться к директору Белогорского технологического техникума по адресу: Республика Крым, г. Белогорск, ул. Луначарского, 50.

Заместитель главы администрации **В.Д. Трапезникова**

Исп. Ушатова О.А. (06559) 9-14-02



Приложение Э

Адміністрація Зеленогірського сільського поселення Білогірського району Республіки Крим	Администрация Зеленогорского сельского поселения Белогорского района Республики Крым	Къырым Джумхуриети Белогорск болюги Зеленогорское кой къасабасынынъ Идареси

297640, Республика Крым, Белогорский район с. Зеленогорское ул. Ленина д.2
Тел. /06559/ 9-43-31 факс /06559/ 9-44-18 e-mail:zelenogorsk.s-s@yandex.ru

24 июня 2025 года № 02-21/~~384~~

Директору ООО «СимИнжГаз»
Шарову Ю.Н.

Уважаемый Юрий Николаевич!

Администрация Зеленогорского сельского поселения Белогорского района Республики Крым на Ваше письмо от 04.06.2025 г. № 316/25-ЮШ с целью определения максимального объема газопотребления и разработки гидравлической системы газопровода высокого давления от ГРС Белогорск и распределительного газопровода низкого давления в с. Александровка, с. Новокленово для учета перспективы подключения населенных пунктов городского поселения Белогорск и Зеленогорского сельского поселения предоставляет информацию согласно приложений на 10 листах.

С уважением,
Председатель Зеленогорского
сельского совета – глава администрации
Зеленогорского сельского поселения С.И. Федорцова

Республика Крым, Белогорский район,
Зеленогорское сельское поселение, село Александровка

1. Количество жителей с учетом перспективного развития населенных пунктов – 257 человек;
2. Количество дворов (домовладений) в населенных пунктах с учетом перспективного развития населенного пункта – 1 66 дворов;
3. Многоквартирные дома, с указанием количества квартир в каждом доме, с учетом перспективного развития населенного пункта – 2 дома, (8-ми и 10-ти квартирные);
4. Количество и тепловая нагрузка, либо отапливаемые площади, социально-бытовых и коммунальных предприятий с учетом перспективного развития населенного пункта:
   - дошкольные учреждения (детсады), с учетом перспективы - нет;
   - учебные заведения (школы, средние и высшие учебные заведения) - нет;
   - объекты торговли (магазины, торговые центры и т.д.) – 154,20 кв.м.;
   - объекты общепита (кафе, столовые, рестораны и т.д.) - нет;
   - санаторно-курортные объекты (пансионаты, детские лагеря и т.д.) - нет;
   - учреждения здравоохранения (больницы, поликлиники, ФАПы и т.д.) –ГБУЗ РК КРКПБ № 1 загородное отделение – 4000 кв.м. ;
   - воинские части - нет;
   - государственные дачи - нет;
   - котельные существующие и перспективные, с указанием мощности в МВт или Гкал/ч - нет;
   - объекты культурного досуга и развлечений (театры, кинотеатры и т.д.) - нет;
   - спортивные центры - нет;
5. Объекты перспективного развития населенных пунктов – нет;
6. Требуемые нагрузки иных объектов, расположенных (либо планируемых к размещению) в границах сельского поселения, нуждающихся в газификации;

Складские помещения – 1038,20 кв.м.

Республика Крым, Белогорский район,
Зеленогорское сельское поселение, село Новокленово

1. Количество жителей с учетом перспективного развития населенных пунктов – 953 человека;
2. Количество дворов (домовладений) в населенном пункте – 302 двора. Перспективные домовладения отсутствуют.
3. Многоквартирные дома, с указанием количества квартир в каждом доме, с учетом перспективного развития населенного пункта – нет;
4. Количество и тепловая нагрузка, либо отапливаемые площади, социально-бытовых и коммунальных предприятий с учетом перспективного развития населенного пункта:
   - дошкольные учреждения (детсады), с учетом перспективы - нет;
   - учебные заведения (школы, средние и высшие учебные заведения) - нет;
   - объекты торговли (магазины, торговые центры и т.д.) – 348 кв.м.;
   - объекты общепита (кафе, столовые, рестораны и т.д.) - нет;
   - санаторно-курортные объекты (пансионаты, детские лагеря и т.д.) - нет;
   - учреждения здравоохранения (больницы, поликлиники, ФАПы и т.д.) - 59, 7 кв.м ;
   - воинские части – 2000 кв.м.;
   - государственные дачи - нет;
   - котельные существующие и перспективные, с указанием мощности в МВт или Гкал/ч - нет;
   - объекты культурного досуга и развлечений (театры, кинотеатры и т.д.) – 488,7 кв.м.;
   - спортивные центры - нет;
5. Объекты перспективного развития населенных пунктов – нет;
6. Требуемые нагрузки иных объектов, расположенных (либо планируемых к размещению) в границах сельского поселения, нуждающихся в газификации:

Мечеть – 177.60 кв.м., ферма – 1709,60 кв.м., кашара – 3854,40 кв.м.

Республика Крым, Белогорский район,
Зеленогорское сельское поселение, село Зеленогорское

1. Количество жителей с учетом перспективного развития населенных пунктов – 2005 человек;
2. Количество дворов (домовладений) в населенных пунктах с учетом перспективного развития населенного пункта – 674 двора;
3. Многоквартирные дома, с указанием количества квартир в каждом доме, с учетом перспективного развития населенного пункта – 9 домов, (48-ми квартирный, 16-ти, квартирный, 2 дома - 6-ти квартирных, 2 дома – 8-ми квартирных, 3 дома - 18-ти квартирных);
4. Количество и тепловая нагрузка, либо отапливаемые площади, социально-бытовых и коммунальных предприятий с учетом перспективного развития населенного пункта:
   - дошкольные учреждения (детсады), с учетом перспективы – 2578,5 кв.м.;
   - учебные заведения (школы, средние и высшие учебные заведения) – 8457, 9 кв.м.;
   - объекты торговли (магазины, торговые центры и т.д.) – 1218 кв.м.;
   - объекты общепита (кафе, столовые, рестораны и т.д.) – 100 кв.м; ;
   - санаторно-курортные объекты (пансионаты, детские лагеря и т.д.) - нет;
   - учреждения здравоохранения (больницы, поликлиники, ФАПы и т.д.) – 379,5 кв.м.;
   - воинские части - нет;
   - государственные дачи - нет;
   - котельные существующие и перспективные, с указанием мощности в МВт или Гкал/ч - нет;
   - объекты культурного досуга и развлечений (театры, кинотеатры и т.д.) – 662 кв.м.;
   - спортивные центры - нет;

5. Объекты перспективного развития населенных пунктов – нет;

6. Требуемые нагрузки иных объектов, расположенных (либо планируемых к размещению) в границах сельского поселения, нуждающихся в газификации:

Церковь (ул. Ленина, 6а) – 67,30 кв.м., мечеть (ул. Ленина, 11) – 237,40 кв.м., административное здание ООО «Агрофирма «Зеленогорск» (ул. Советская, 59) – 100 кв.м., административное здание (ул. Ленина, 2) – 627,90 кв.м., административное здание (ул. Заводская, 1а) – 602,60 кв.м., животноводческая ферма (ул. Заводская, 1а) – 10374,50 кв.м., служебные гаражи, обеспечивающие сельскохозяйственное производство (ул. Киевская, 69) – 100 кв.м., складские помещения (ул. Киевская, 67) – 100 кв.м., складские помещения (ул. Киевская, 65) – 100 кв.м., склад, хранение и переработка сельскохозяйственной продукции (ул. Киевская, 54) - 200 кв.м., склад, хранение и переработка сельскохозяйственной продукции (ул. Киевская, 52) – 2387,40 кв.м., хранение и переработка сельскохозяйственной продукции (ул. Киевская, 562а) – 493,40 кв.м., склад минеральных удобрений (ул. Заводская, 25) – 554,50 кв.м., хранение и переработка сельскохозяйственной продукции (ул. Заводская, 21) – 1010,60 кв.м., административная здание (ул. Заводская, 17) – 116,30 кв.м., производственные помещения (ул. Заводская, 13а) – 100 кв.м., производственные помещения (ул. Заводская, консервный) – 100 кв.м.,

Республика Крым, Белогорский район,
Зеленогорское сельское поселение, село Балки

1. Количество жителей с учетом перспективного развития населенных пунктов – 754 человек;
2. Количество дворов (домовладений) в населенных пунктах с учетом перспективного развития населенного пункта – 288 дворов;
3. Многоквартирные дома, с указанием количества квартир в каждом доме, с учетом перспективного развития населенного пункта – нет;
4. Количество и тепловая нагрузка, либо отапливаемые площади, социально-бытовых и коммунальных предприятий с учетом перспективного развития населенного пункта:
   - дошкольные учреждения (детсады), с учетом перспективы - нет;
   - учебные заведения (школы, средние и высшие учебные заведения) - нет;
   - объекты торговли (магазины, торговые центры и т.д.) – 174 кв.м.;
   - объекты общепита (кафе, столовые, рестораны и т.д.) - нет;
   - санаторно-курортные объекты (пансионаты, детские лагеря и т.д.) - нет;
   - учреждения здравоохранения (больницы, поликлиники, ФАПы и т.д.) - 91.7 кв.м ;
   - воинские части - нет;
   - государственные дачи - нет;
   - котельные существующие и перспективные, с указанием мощности в МВт или Гкал/ч - нет;
   - объекты культурного досуга и развлечений (театры, кинотеатры и т.д.) – 311 кв.м;
   - спортивные центры - нет;
5. Объекты перспективного развития населенных пунктов – нет;
6. Требуемые нагрузки иных объектов, расположенных (либо планируемых к размещению) в границах сельского поселения, нуждающихся в газификации:

Мечеть – 60,50 кв.м.

Республика Крым, Белогорский район,
Зеленогорское сельское поселение, село Яковлевка

1. Количество жителей с учетом перспективного развития населенных пунктов – 51 человек;
2. Количество дворов (домовладений) в населенных пунктах с учетом перспективного развития населенного пункта – 47 дворов;
3. Многоквартирные дома, с указанием количества квартир в каждом доме, с учетом перспективного развития населенного пункта – нет;
4. Количество и тепловая нагрузка, либо отапливаемые площади, социально-бытовых и коммунальных предприятий с учетом перспективного развития населенного пункта:
   - дошкольные учреждения (детсады), с учетом перспективы - нет;
   - учебные заведения (школы, средние и высшие учебные заведения) - нет;
   - объекты торговли (магазины, торговые центры и т.д.) – нет;
   - объекты общепита (кафе, столовые, рестораны и т.д.) - нет;
   - санаторно-курортные объекты (пансионаты, детские лагеря и т.д.) - нет;
   - учреждения здравоохранения (больницы, поликлиники, ФАПы и т.д.) - нет;
   - воинские части - нет;
   - государственные дачи - нет;
   - котельные существующие и перспективные, с указанием мощности в МВт или Гкал/ч - нет;
   - объекты культурного досуга и развлечений (театры, кинотеатры и т.д.) - нет;
   - спортивные центры - нет;
5. Объекты перспективного развития населенных пунктов – нет;
6. Требуемые нагрузки иных объектов, расположенных (либо планируемых к размещению) в границах сельского поселения, нуждающихся в газификации

- свиноферма - 1792,50 кв.м.;

Республика Крым, Белогорский район,
Зеленогорское сельское поселение, село Новогригорьевка

1. Количество жителей с учетом перспективного развития населенных пунктов – 191 человек;
2. Количество дворов (домовладений) в населенных пунктах с учетом перспективного развития населенного пункта – 55 дворов;
3. Многоквартирные дома, с указанием количества квартир в каждом доме, с учетом перспективного развития населенного пункта – ;
4. Количество и тепловая нагрузка, либо отапливаемые площади, социально-бытовых и коммунальных предприятий с учетом перспективного развития населенного пункта:
   - дошкольные учреждения (детсады), с учетом перспективы - нет;
   - учебные заведения (школы, средние и высшие учебные заведения) - нет;
   - объекты торговли (магазины, торговые центры и т.д.) – нет;
   - объекты общепита (кафе, столовые, рестораны и т.д.) - нет;
   - санаторно-курортные объекты (пансионаты, детские лагеря и т.д.) - нет;
   - учреждения здравоохранения (больницы, поликлиники, ФАПы и т.д.) - ;
   - воинские части - нет;
   - государственные дачи - нет;
   - котельные существующие и перспективные, с указанием мощности в МВт или Гкал/ч - нет;
   - объекты культурного досуга и развлечений (театры, кинотеатры и т.д.) - нет;
   - спортивные центры - нет;
5. Объекты перспективного развития населенных пунктов – нет;
6. Требуемые нагрузки иных объектов, расположенных (либо планируемых к размещению) в границах сельского поселения, нуждающихся в газификации;

Республика Крым, Белогорский район,
Зеленогорское сельское поселение, село Межгорье

1. Количество жителей с учетом перспективного развития населенных пунктов – 391 человек;
2. Количество дворов (домовладений) в населенных пунктах с учетом перспективного развития населенного пункта – 175 дворов;
3. Многоквартирные дома, с указанием количества квартир в каждом доме, с учетом перспективного развития населенного пункта – нет;
4. Количество и тепловая нагрузка, либо отапливаемые площади, социально-бытовых и коммунальных предприятий с учетом перспективного развития населенного пункта:

   - дошкольные учреждения (детсады), с учетом перспективы - нет;
   - учебные заведения (школы, средние и высшие учебные заведения) - нет;
   - объекты торговли (магазины, торговые центры и т.д.) – 174 кв.м.;
   - объекты общепита (кафе, столовые, рестораны и т.д.) - нет;
   - санаторно-курортные объекты (пансионаты, детские лагеря и т.д.) - нет;
   - учреждения здравоохранения (больницы, поликлиники, ФАПы и т.д.) – 69 кв.м.;
   - воинские части – 2000 кв.м.;
   - государственные дачи - нет;
   - котельные существующие и перспективные, с указанием мощности в МВт или Гкал/ч - нет;
   - объекты культурного досуга и развлечений (театры, кинотеатры и т.д.) – 412,5 кв.м.;
   - спортивные центры - нет;

5. Объекты перспективного развития населенных пунктов – нет;

6. Требуемые нагрузки иных объектов, расположенных (либо планируемых к размещению) в границах сельского поселения, нуждающихся в газификации:

Мечеть (ул. Ленина, 8а) – 117.60 кв.м., складские помещения – 3000 кв.м.

Республика Крым, Белогорский район,
Зеленогорское сельское поселение, село Овражки

1. Количество жителей с учетом перспективного развития населенных пунктов – 45 человек;
2. Количество дворов (домовладений) в населенных пунктах с учетом перспективного развития населенного пункта – 75 дворов;
3. Многоквартирные дома, с указанием количества квартир в каждом доме, с учетом перспективного развития населенного пункта – нет;
4. Количество и тепловая нагрузка, либо отапливаемые площади, социально-бытовых и коммунальных предприятий с учетом перспективного развития населенного пункта:
   - дошкольные учреждения (детсады), с учетом перспективы - нет;
   - учебные заведения (школы, средние и высшие учебные заведения) - нет;
   - объекты торговли (магазины, торговые центры и т.д.) – нет;
   - объекты общепита (кафе, столовые, рестораны и т.д.) - нет;
   - санаторно-курортные объекты (пансионаты, детские лагеря и т.д.) - нет;
   - учреждения здравоохранения (больницы, поликлиники, ФАПы и т.д.) - нет;
   - воинские части - нет;
   - государственные дачи - нет;
   - котельные существующие и перспективные, с указанием мощности в МВт или Гкал/ч - нет;
   - объекты культурного досуга и развлечений (театры, кинотеатры и т.д.) - нет;
   - спортивные центры - нет;
5. Объекты перспективного развития населенных пунктов – нет;
6. Требуемые нагрузки иных объектов, расположенных (либо планируемых к размещению) в границах сельского поселения, нуждающихся в газификации;

Республика Крым, Белогорский район,
Зеленогорское сельское поселение, село Пасечное

1. Количество жителей с учетом перспективного развития населенных пунктов – 51 человек;
2. Количество дворов (домовладений) в населенных пунктах с учетом перспективного развития населенного пункта – 26 дворов;
3. Многоквартирные дома, с указанием количества квартир в каждом доме, с учетом перспективного развития населенного пункта – нет;
4. Количество и тепловая нагрузка, либо отапливаемые площади, социально-бытовых и коммунальных предприятий с учетом перспективного развития населенного пункта:
   - дошкольные учреждения (детсады), с учетом перспективы - нет;
   - учебные заведения (школы, средние и высшие учебные заведения) - нет;
   - объекты торговли (магазины, торговые центры и т.д.) – 63 кв.м.;
   - объекты общепита (кафе, столовые, рестораны и т.д.) - нет;
   - санаторно-курортные объекты (пансионаты, детские лагеря и т.д.) - нет;
   - учреждения здравоохранения (больницы, поликлиники, ФАПы и т.д.) - ;
   - воинские части - нет;
   - государственные дачи - нет;
   - котельные существующие и перспективные, с указанием мощности в МВт или Гкал/ч - нет;
   - объекты культурного досуга и развлечений (театры, кинотеатры и т.д.) - нет;
   - спортивные центры - нет;
5. Объекты перспективного развития населенных пунктов – нет;
6. Требуемые нагрузки иных объектов, расположенных (либо планируемых к размещению) в границах сельского поселения, нуждающихся в газификации:

Складские помещения – 800 кв.м.

Республика Крым, Белогорский район,
Зеленогорское сельское поселение, село Пчелиное

1. Количество жителей с учетом перспективного развития населенных пунктов – 17 человек;
2. Количество дворов (домовладений) в населенных пунктах с учетом перспективного развития населенного пункта – 40 дворов;
3. Многоквартирные дома, с указанием количества квартир в каждом доме, с учетом перспективного развития населенного пункта – нет;
4. Количество и тепловая нагрузка, либо отапливаемые площади, социально-бытовых и коммунальных предприятий с учетом перспективного развития населенного пункта:
   - дошкольные учреждения (детсады), с учетом перспективы - нет;
   - учебные заведения (школы, средние и высшие учебные заведения) - нет;
   - объекты торговли (магазины, торговые центры и т.д.) – нет;
   - объекты общепита (кафе, столовые, рестораны и т.д.) - нет;
   - санаторно-курортные объекты (пансионаты, детские лагеря и т.д.) - нет;
   - учреждения здравоохранения (больницы, поликлиники, ФАПы и т.д.) - нет;
   - воинские части - нет;
   - государственные дачи - нет;
   - котельные существующие и перспективные, с указанием мощности в МВт или Гкал/ч - нет;
   - объекты культурного досуга и развлечений (театры, кинотеатры и т.д.) - нет;
   - спортивные центры - нет;
5. Объекты перспективного развития населенных пунктов – нет;
6. Требуемые нагрузки иных объектов, расположенных (либо планируемых к размещению) в границах сельского поселения, нуждающихся в газификации;

Yalta Zoo

ялтинский зоопарк

tel. +7 3 654 310030
tel./fax +7 3654 232482
Vinogradnoe, Yalta
Crimea, Russia
298600

тел. (3654) 310030
тел./факс (3654) 232482
пгт. Виноградное, г. Ялта
Республика Крым, Россия
298600

WWW.YALTAZOO.ORG
yaltazoo@yandex.ru

Исх. №007-07/25 от 10.07.2025 г.

Директору
ООО «СимИнжГаз»
Ю. Н. Шарову

Здравствуйте, уважаемый Юрий Николаевич!

В ответ на Ваше обращение исх. №339/25-ЮШ от 26.06.2025 г. сообщаем следующее:

Парк львов «Тайган» является достаточно крупным туристическим объектом Белогорского района. На его территории есть гостиница на 200 мест, несколько кафе (работающих сегодня на баллонном газе) большие помещения для зимовки субтропических животных (которые сегодня отапливаются дровяными печами). Поэтому мы заинтересованы в подключении к газопроводу, который планируется проводить в сторону с. Александровка. Также на новых территориях (возле парка львов «Тайган») начато строительство павильона общей площадью 10 000 м², а также гостиницы на 45 номеров, помещения для проживания 30 жирафов.

Поэтому с учетом перспективы мы готовы к подключению на 20 – 30 тыс. м² разных площадей.

Просим сообщить условия для нашего долевого участия.

С уважением, учредитель
ООО «Ялтинский зоопарк «Сказка»
и парка львов «Тайган»

Зубков О. А.

Тел. +7-978-845-99-98

Адміністрація
Зеленогірського
сільського поселення
Білогірського району
Республіки Крим

Администрация
Зеленогорского
сельского поселения
Белогорского района
Республики Крым

Къырым Джумхуриети
Белогорск болюги
Зеленогорское кой
къасабасынынъ Идареси

297640, Республика Крым, Белогорский район с. Зеленогорское ул. Ленина д.2
Тел. /06559/ 9-43-31 факс /06559/ 9-44-18 e-mail:zelenogorsk.s-s@yandex.ru

15 сентября 2025 г. исх. №1161

Директору ООО «СИМИНЖГАЗ»
Шарову Ю.Н.

Администрация Зеленогорского сельского поселения Белогорского района Республики Крым на Ваш исх.№492/12/25-ГП от 10.09.2025 г. в части собственной компетентности сообщает по данным, имеющимся в администрации территории с особым режимом градостроительной деятельности в границах проектируемого объекта «1-й этап строительства – газификация с. Александровка, Белогорского района, Республики Крым» отсутствуют.

Заместитель главы администрации
по вопросам жизнеобеспечения **А.А. Ломтев**

тел. 89788091946

Приложение 1

Адміністрація
Зеленогірського
сільського поселення
Білогірського району
Республіки Крим

Администрация
Зеленогорского
сельского поселения
Белогорского района
Республики Крым

Къырым Джумхуриети
Белогорск болюги
Зеленогорское кой
къасабасынынъ Идареси

297640, Республика Крым, Белогорский район с. Зеленогорское ул. Ленина д.2
Тел. /06559/ 9-43-31 факс /06559/ 9-44-18 e-mail:zelenogorsk.s-s@yandex.ru

«02» октября 2025 г. исх. № 1279

Директору ООО «СИМИНЖГАЗ»
Шарову Ю.Н.

Администрация Зеленогорского сельского поселения Белогорского района Республики Крым на Ваш исх.№511/25-ГП от 23.09.2025 г. в части собственной компетентности сообщает по данным, имеющимся в администрации каптажное сооружение, расположенное по адресу: ул. Черкасская, 1б, с. Новокленово, Белогорского района, Республики Крым, является действующим источником питьевой воды с. Новокленово.

Также сообщаем об отсутствии других действующих источников питьевого водоснабжения на территории с. Новокленово.

Председатель Зеленогорского сельского совета – глава администрации Зеленогорского сельского поселения **С.И. Федорцова**

Исп. Ломтев А.А.
тел. 89788091946

Адміністрація
Зеленогірського
сільського поселення
Білогірського району
Республіки Крим

Администрация
Зеленогорского
сельского поселения
Белогорского района
Республики Крым

Къырым Джумхуриети
Белогорск болюги
Зеленогорское кой
къасабасынынъ Идареси

297640, Республика Крым, Белогорский район с. Зеленогорское ул. Ленина д.2
Тел. /06559/ 9-43-31 факс /06559/ 9-44-18 e-mail:zelenogorsk.s-s@yandex.ru

« 12» сентября 2025 г. исх. № 1159

Директору ООО «СИМИНЖГАЗ»
Шарову Ю.Н.

Администрация Зеленогорского сельского поселения Белогорского района Республики Крым на Ваш исх.№493/12/25-ГП от 10.09.2025 г. в части собственной компетентности сообщает по данным, имеющимся в администрации территории с особым режимом градостроительной деятельности в границах проектируемого объекта «2-й этап строительства – газификация с. Новокленово, Белогорского района, Республики Крым» отсутствуют.

Председатель Зеленогорского сельского совета – глава администрации Зеленогорского сельского поселения **С.И. Федорцова**

Исп. Ломтев А.А.
тел. 89788091946

Приложение 3

МИНИСТЕРСТВО КУРОРТОВ И ТУРИЗМА РЕСПУБЛИКИ КРЫМ

Міністерство курортів і туризму Республіки Крим | Къырым джумхуриети туризм ве курорт назирлиги

295011, г. Симферополь, ул. Самокиша, 30,
тел.: (3652) 54-46-68, факс: (3652) 24-81-22

http://mtur.rk.gov.ru e-mail: minkurort@mtur.rk.gov.ru

ООО «СимИнжГаз»
siminggaz@yandex.ru

от 17.09.2025 № 01-27/5400/1
на № 492/6/25-ГП от 10.09.2025

В связи с поступившим запросом Министерство курортов и туризма Республики Крым в пределах компетенции сообщает, что территории в районе субподрядных работ для объекта: «Строительство сетей газоснабжения сел Александровка, Новокленово Белогорского района Республики Крым» в соответствии с требованиями действующего законодательства лечебно-оздоровительными местностями или курортами не признавались, округа санитарной (горно-санитарной) охраны для таких лечебно-оздоровительных местностей и курортов, а также расположенных в районе указанного объекта природных лечебных ресурсов в установленном порядке не утверждались.

Заместитель министра **А. ТЫНЧЕРОВ**

Подлинник электронного документа, подписанного ЭП, хранится в системе электронного документооборота Республики Крым.

СВЕДЕНИЯ О СЕРТИФИКАТЕ ЭП

Кому выдан: **Тынчеров Аметхан Энверович**
Кем выдан: 8F1DF6DE3658E8E5A5649324564489D6D5C17442
Действителен: с 01.07.2024 до 24.09.2025

Исп. Изотова Д.А.
тел.: 73652543932

Приложение 4

МИНИСТЕРСТВО КУРОРТОВ И ТУРИЗМА РЕСПУБЛИКИ КРЫМ

Міністерство курортів і туризму Республіки Крим | Къырым джумхуриети туризм ве курорт назирлиги

295011, г. Симферополь, ул. Самокиша, 30,
тел.: (3652) 54-46-68, факс: (3652) 24-81-22

http://mtur.rk.gov.ru e-mail: minkurort@mtur.rk.gov.ru

ООО «СимИнжГаз»
siminggaz@yandex.ru

от 17.09.2025 № 01-27/5401/1
на № 493/6/25-ГП от 10.09.2025

В связи с поступившим запросом Министерство курортов и туризма Республики Крым в пределах компетенции сообщает, что территории в районе субподрядных работ для объекта: «Строительство сетей газоснабжения сел Александровка, Новокленово Белогорского района Республики Крым» в соответствии с требованиями действующего законодательства лечебно-оздоровительными местностями или курортами не признавались, округа санитарной (горно-санитарной) охраны для таких лечебно-оздоровительных местностей и курортов, а также расположенных в районе указанного объекта природных лечебных ресурсов в установленном порядке не утверждались.

Заместитель министра **А. ТЫНЧЕРОВ**

Подлинник электронного документа, подписанного ЭП, хранится в системе электронного документооборота Республики Крым.

СВЕДЕНИЯ О СЕРТИФИКАТЕ ЭП

Кому выдан: **Тынчеров Аметхан Энверович**
Кем выдан: 8F1DF6DE3658E8E5A5649324564489D6D5C17442
Действителен: с 01.07.2024 до 24.09.2025

Исп. Изотова Д.А.
тел.: 73652543932

Приложение 5

Міністерство
екології та природних
ресурсів
Республіки Крим

Министерство
экологии и природных
ресурсов
Республики Крым

Къырым
Джумхуриетининъ
экология ве табиат
ресурслары назирлиги

ул. Кечкеметская, 198
г.Симферополь,
Республика Крым, 295022

тел. 27-24-29,
51-39-81
e-mail:mp@meco.rk.gov.ru

от 17.09.2025 № 48126/2
№ 493/8/25-ГП от 10.09.2025

ООО «СимИнжГаз»

siminggaz@yandex.ru

Министерство экологии и природных ресурсов Республики Крым (далее – Минприроды Крыма), рассмотрев запрос о предоставлении информации для выполнения проектно-изыскательских работ по объекту: «Строительство сетей газоснабжения сел Александровка, Новокленово Белогорского района Республики Крым» 2-й этап строительства (далее – Объект), сообщает следующее.

Минприроды Крыма устанавливает, изменяет или прекращает существование зон санитарной охраны (далее – ЗСО) источников питьевого и хозяйственно-бытового водоснабжения при наличии санитарно-эпидемиологического заключения о соответствии их санитарным правилам в соответствии с п. 5 ст. 18 Федерального закона от 30.03.1999 № 52-ФЗ «О санитарно-эпидемиологическом благополучии населения» и п. 2.2.1 Положения, утвержденного постановлением Совета министров Республики Крым от 24.06.2014 № 136.

Сведения об установленных ЗСО источников питьевого и хозяйственно-бытового водоснабжения внесены в Единый государственный реестр недвижимости (далее – ЕГРН) и находятся в свободном доступе на публичной кадастровой карте (https://nspd.gov.ru).

Согласно предоставленным материалам и данным публичной кадастровой карты Объект находится вне границ ЗСО подземных источников водоснабжения, установленных в соответствии со ст. 106 Земельного кодекса Российской Федерации.

Предоставление сведений, внесенных в ЕГРН, относится к компетенции Государственного комитета по государственной регистрации и кадастру Республики Крым, на основании Положения, утверждённого постановлением Совета министров Республики Крым от 27.06.2014 № 164.

По информации, представленной ГБУ РК «Территориальный фонд геологической информации», в с. Новокленово Белогорского района действует

скважина б/н ГУП РК «Вода Крыма» (лицензия СМФ 00141 ВР), вблизи Объекта расположены скважины №334, № 335 ГУП РК «Вода Крыма» (лицензия СМФ 00184 ВР).

Заявлений об установлении ЗСО вышеуказанных источников водоснабжения, в адрес Минприроды Крыма не поступало (по состоянию на 17.09.2025).

Согласно п. 1.2 Санитарных правил и норм «Зоны санитарной охраны источников водоснабжения и водопроводов питьевого назначения. СанПиН 2.1.4.1110-02», утвержденных постановлением Главного государственного санитарного врача Российской Федерации от 14.03.2002 № 10 (далее – СанПиН 2.1.4.1110-02), настоящий СанПиН определяет санитарно-эпидемиологические требования к организации и эксплуатации ЗСО источников водоснабжения и водопроводов питьевого назначения.

Согласно п. 1.17. СанПиН 2.1.4.1110-02 отсутствие утвержденного проекта ЗСО не является основанием для освобождения владельцев водопровода, владельцев объектов, расположенных в границах ЗСО, организаций, индивидуальных предпринимателей, а также граждан от выполнения требований, предъявляемых СанПиН 2.1.4.1110-02.

На основании вышеизложенного Минприроды Крыма рекомендует обратиться в ГУП РК «Вода Крыма» для получения более детальной информации о действующих скважинах.

Заместитель министра **О. ДЬЯЧЕНКО**

Подлинник электронного документа, подписанного ЭП, хранится в системе электронного документооборота Республики Крым.

СВЕДЕНИЯ О СЕРТИФИКАТЕ ЭП

Кому выдан: **Дьяченко Ольга Игоревна**
Кем выдан: 8F1DF6DE3658E8E5A5649324564489D6D5C17442
Действителен: с 06.08.2024 до 30.10.2025

Исп. Блохина И.Н.
тел.: 7 (978)70-31-824

Приложение 6

РАДА МІНІСТРІВ
РЕСПУБЛІКИ КРИМ

МІНІСТЕРСТВО
СІЛЬСЬКОГО
ГОСПОДАРСТВА
РЕСПУБЛІКИ КРИМ

СОВЕТ МИНИСТРОВ
РЕСПУБЛИКИ КРЫМ

МИНИСТЕРСТВО
СЕЛЬСКОГО ХОЗЯЙСТВА
РЕСПУБЛИКИ КРЫМ

НАЗИРЛЕР ШУРАСЫ
КЪЫРЫМ ДЖУМХУРИЕТИ

КЪЫРЫМ
ДЖУМХУРИЕТИНИНЪ
КОЙ ХОДЖАЛЫГЪЫ
НАЗИРЛИГИ

ул. Киевская, 81, г. Симферополь,
Республика Крым, 295034

тел.: (3652) 73-33-70
тел.: (3652) 25-01-36
e-mail: minagro@msh.rk.gov.ru
https://msh.rk.gov.ru

от 22.10.2025 №16/8878-15/2

на № 493/11/25-ГП от 14.10.2025

ООО «СимИнжГаз»
siminggaz@yandex.ru

Министерство сельского хозяйства Республики Крым (далее - Министерство), рассмотрев письмо ООО «СимИнжГаз» от 14.10.2025 № 493/11/25-ГП о наличии/отсутствии особо ценных продуктивных сельскохозяйственных угодий в границах размещения объекта: «Строительство сетей газоснабжения сел Александровка, Новокленово Белогорского района Республики Крым» 2-й этап строительства (далее - Объект), сообщает следующее.

Согласно данным Публичной кадастровой карты, справочной информации об объектах недвижимости в режиме online, размещенной на официальном сайте Росреестра, а также действующим материалам территориального планирования, Объект расположен частично в границах населенного пункта, а также частично на землях сельскохозяйственного назначения.

Согласно статье 1 Закона Республики Крым от 30.10.2020 № 123-ЗРК/2020 «Об особо ценных продуктивных сельскохозяйственных угодьях на территории Республики Крым» (далее – Закон) к особо ценным продуктивным сельскохозяйственным угодьям на территории Республики Крым относятся:

1) сельскохозяйственные угодья, используемые для научно-исследовательской и образовательной деятельности в области развития сельского хозяйства, в том числе для сохранения коллекций генетических ресурсов, селекции, семеноводства и биотехнологий сельскохозяйственных растений;

2) сельскохозяйственные угодья, занятые многолетними насаждениями;

3) сельскохозяйственные угодья с показателем почвенного плодородия выше 60;

4) сельскохозяйственные угодья, кадастровая стоимость которых превышает средний уровень кадастровой стоимости по муниципальному району (городскому округу) на 50 и более процентов;

5) мелиорируемые, мелиорированные сельскохозяйственные угодья.

Соответствие земельных участков, занятых сельскохозяйственными угодьями, одному из указанных критериев является основанием для их отнесения к особо ценным продуктивным сельскохозяйственным угодьям.

Постановлением Совета министров Республики Крым от 29.03.2021 № 261

утвержден Порядок формирования, ведения и утверждения перечня особо ценных продуктивных сельскохозяйственных угодий, расположенных на территории Республики Крым.

Также информируем, что Перечень особо ценных продуктивных сельскохозяйственных угодий, расположенных на территории Республики Крым, по состоянию на 26.09.2025 опубликован на официальном сайте Министерства (Правительство Республики Крым - Министерство сельского хозяйства Республики Крым - Особо ценные продуктивные сельскохозяйственные угодья на территории Республики Крым - Перечень особо ценных продуктивных сельскохозяйственных угодий, расположенных на территории Республики Крым по состоянию на «26» сентября 2025 в формате PDF).

Обращаем внимание, что Министерством на постоянной основе осуществляется работа по включению в указанный перечень сведений об особо ценных продуктивных сельскохозяйственных угодьях.

Вместе с тем сообщаем, что отнесение сельскохозяйственных угодий к особо ценным продуктивным осуществляется на основании указанных в Законе критериев вне зависимости от их включения в указанный перечень.

Проверка испрашиваемого земельного участка сельскохозяйственного назначения на соответствие указанным в Законе критериям осуществляется, в том числе на основании информации, полученной от указанных ниже органов власти.

1. Информацию о сельскохозяйственных угодьях, используемых для научно-исследовательской и образовательной деятельности в области развития сельского хозяйства, в том числе для сохранения коллекций генетических ресурсов, селекции, семеноводства и биотехнологий сельскохозяйственных растений, предоставляет:

- Министерство имущественных и земельных отношений Республики Крым в отношении находящихся в собственности Республики Крым;

- Межрегиональное территориальное управление Росимущества в Республике Крым и г. Севастополе в отношении находящихся в собственности Российской Федерации.

2. Сельскохозяйственные угодья, занятые многолетними насаждениями, сельскохозяйственные угодья с показателем почвенного плодородия выше 60.

В соответствии с пунктом 1.4 Приказа Министерства сельского хозяйства Российской Федерации от 04.05.2010 № 150 «Об утверждении Порядка государственного учета показателей состояния плодородия земель сельскохозяйственного назначения» учет показателей состояния плодородия земель сельскохозяйственного назначения (далее – учет показателей) включает в себя сбор и обобщение результатов почвенного, агрохимического, фитосанитарного и эколого-токсикологического обследований земель сельскохозяйственного назначения и проводится федеральными государственными бюджетными учреждениями, подведомственными Минсельхозу России, осуществляющими обследования, в том числе центрами и станциями агрохимической службы, центрами химизации и сельскохозяйственной радиологии, на основе учетных данных, полученных при проведении обследований.

На территории Республики Крым почвенные, агрохимические и эколого-токсикологические обследования земель сельскохозяйственного назначения проводятся

Крымским филиалом ФГБУ «РосАгрохимслужба» (Республика Крым, г. Симферополь, ул. Киевская, 75/1 или посредством электронной почты: krym@rosah.ru).

Согласно информации Крымского филиала ФГБУ «РосАгрохимслужба» (письмо от 21.10.2025 № 688), в границах размещения Объекта агрохимическое обследование было проведено в 2021 году. По результатам проведенного обследования в непосредственной близости к границам Объекта находится земельный участок, на котором показатель почвенного плодородия составил более 60 баллов. Карта-схема прилагается (земельный участок с показателем почвенного плодородия выше 60 баллов обозначен синей заливкой).

3. Сельскохозяйственные угодья, кадастровая стоимость которых превышает средний уровень кадастровой стоимости по муниципальному району (городскому округу) на 50 и более процентов.

Предоставление сведений о кадастровой стоимости земельных участков осуществляет Государственный комитет по государственной регистрации и кадастру Республики Крым.

4. Мелиорируемые, мелиорированные сельскохозяйственные угодья.

Осуществление государственного экологического мониторинга в части мелиорированных земель, обследования мелиорированных земель в рамках ведения учета мелиорированных земель осуществляет Государственный комитет по водному хозяйству и мелиорации Республики Крым.

Принятие Министерством решения о наличии особо ценных продуктивных сельскохозяйственных угодий в границах Объекта на основании всех указанных выше критериев не предоставляется возможным без предоставления информации от вышеперечисленных органов власти и учреждений.

Приложение: в эл. виде.

Заместитель министра **В. АН**

Подлинник электронного документа, подписанного ЭП, хранится в системе электронного документооборота Республики Крым.

СВЕДЕНИЯ О СЕРТИФИКАТЕ ЭП

Кому выдан: **Ан Владимир Борисович**
Кем выдан: 8F1DF6DE3658E8E5A5649324564489D6D5C17442
Действителен: с 18.11.2024 до 11.02.2026

Исп. Волкова Н.Е.
тел.: 79786385160

МИНИСТЕРСТВО СЕЛЬСКОГО ХОЗЯЙСТВА РОССИЙСКОЙ ФЕДЕРАЦИИ

КРЫМСКИЙ ФИЛИАЛ ФЕДЕРАЛЬНОГО ГОСУДАРСТВЕННОГО БЮДЖЕТНОГО УЧРЕЖДЕНИЯ «АГРОХИМИЧЕСКАЯ СЛУЖБА РОССИИ»

295017, Республика Крым,
г. Симферополь, ул. Киевская, 75/1
тел. (3652) 27-35-67, 25-82-40
e-mail: krym@rosah.ru

21.10.2025 № 698
на № 16/8878-15/1 от 17.10.2025

Министерство сельского хозяйства Республики Крым

Крымский филиал ФГБУ «Агрохимическая служба России», рассмотрев запрос от 17.10.2025 №16/8878-15/1, сообщает следующее.

В границах объекта: «Строительство сетей газоснабжения сел Александровка, Новокленово Белогорского района Республики Крым» 2-й этап строительства (далее – Объект) агрохимическое обследование было проведено в 2021 году. По результатам проведенного обследования в непосредственной близости к границам Объекта находится земельный участок, на котором показатель почвенного плодородия составил более 60 баллов. Карта-схема прилагается (земельный участок с показателем почвенного плодородия выше 60 баллов обозначен синей заливкой).

Приложения: на 1 л., в электронном виде.

Директор филиала **В.В. Глуговский**

Исп. Вильчинская И.В.
(3652) 27-35-67

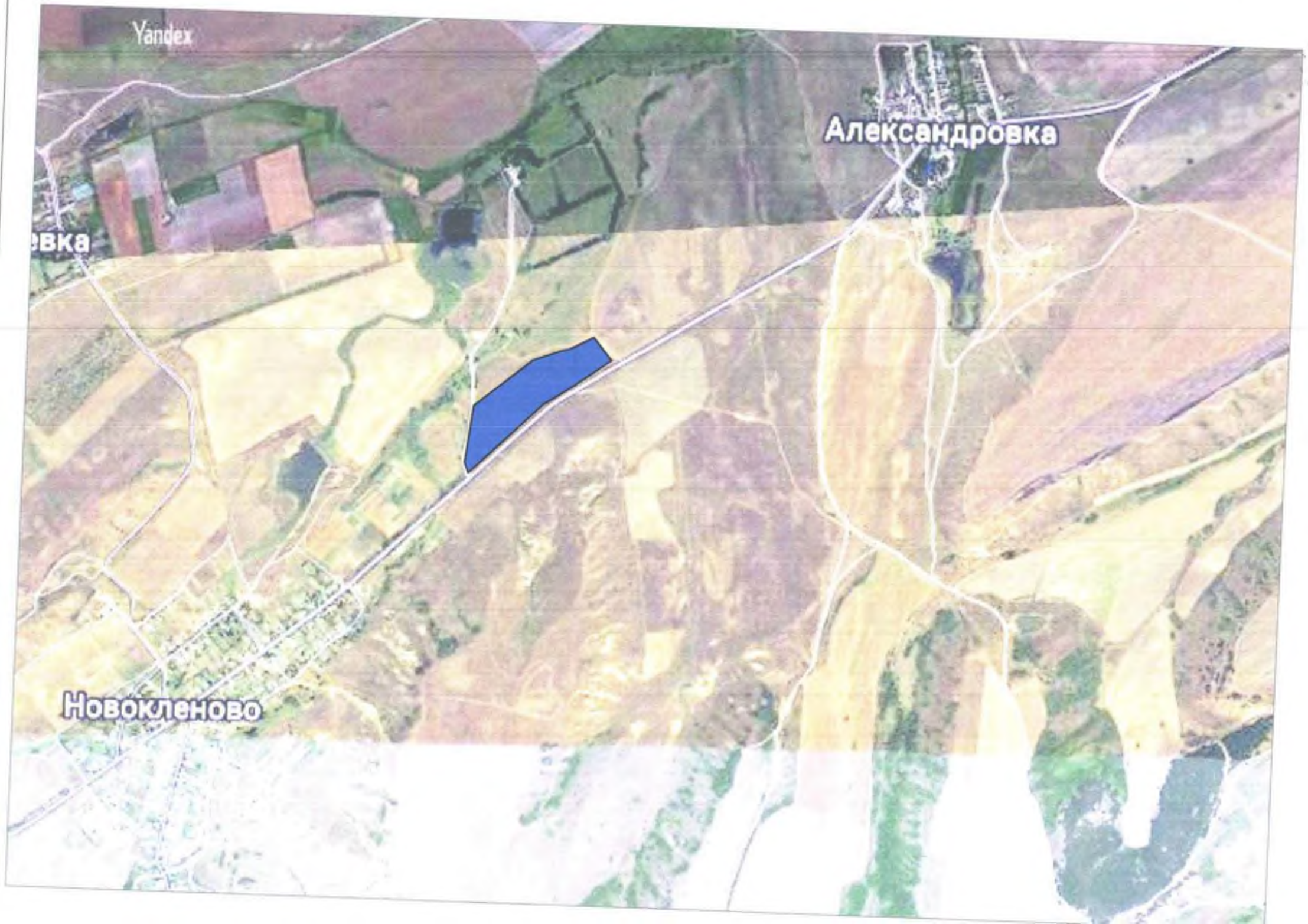
Yandex
Александровка
Новокленово

Приложение 7

Міністерство
екології та природних
ресурсів
Республіки Крим

Министерство
экологии и природных
ресурсов
Республики Крым

Къырым
Джумхуриетининъ
экология ве табиат
ресурслары назирлиги

ул. Кечкеметская, 198
г.Симферополь,
Республика Крым, 295022

тел. 27-24-29,
51-39-81
e-mail:mp@meco.rk.gov.ru

от 17.09.2025 № 48114/2
№ 492/8/25-ГП от 10.09.2025

ООО «СимИнжГаз»

siminggaz@yandex.ru

Министерство экологии и природных ресурсов Республики Крым (далее – Минприроды Крыма), рассмотрев ваш запрос о предоставлении информации для выполнения проектно-изыскательских работ по объекту «Строительство сетей газоснажения сел Александровка, Новокленово Белогорского района Республики Крым» 1-й этап строительства – газификация с. Александровка, Белогорского района (далее – Объект), сообщает следующее.

Согласно информации, представленной ГБУ РК «Территориальный фонд геологической информации», в пределах испрашиваемого участка, а также в с. Александровка Белогорского района разрешительные документы на право пользования участками недр с целью добычи подземных вод Минприроды Крыма не выдавались.

В соответствии с п. 5 ст. 18 Федерального закона от 30.03.1999 № 52-ФЗ «О санитарно-эпидемиологическом благополучии населения» и п. 2.2.1 Положения о Минприроды Крыма, утвержденного постановлением Совета министров Республики Крым от 24.06.2014 № 136, Минприроды Крыма устанавливает, изменяет или прекращает существование зон санитарной охраны (далее – ЗСО) источников питьевого и хозяйственно-бытового водоснабжения при наличии санитарно-эпидемиологического заключения о соответствии их санитарным правилам.

Сведения об установленных ЗСО источников питьевого и хозяйственно-бытового водоснабжения внесены в Единый государственный реестр недвижимости (далее – ЕГРН) и находятся в свободном доступе на публичной кадастровой карте (https://nspd.gov.ru).

В соответствии с предоставленными материалами и данным публичной кадастровой карты испрашиваемый Объект находится вне границ ЗСО подземных источников водоснабжения, установленных в соответствии со ст. 106 Земельного кодекса Российской Федерации.

Предоставление сведений, внесенных в ЕГРН, относится к компетенции

Государственного комитета по государственной регистрации и кадастру Республики Крым (далее – Госкомрегистр), согласно Положению о Госкомрегистре, утверждённому постановлением Совета министров Республики Крым от 27.06.2014 № 164.

Заместитель министра **О. ДЬЯЧЕНКО**

Подлинник электронного документа, подписанного ЭП, хранится в системе электронного документооборота Республики Крым.

СВЕДЕНИЯ О СЕРТИФИКАТЕ ЭП

Кому выдан: **Дьяченко Ольга Игоревна**
Кем выдан: 8F1DF6DE3658E8E5A5649324564489D6D5C17442
Действителен: с 06.08.2024 до 30.10.2025

Исп. Блохина И.Н.
тел.: 7 (978)70-31-824

Приложение 8

РАДА МІНІСТРІВ
РЕСПУБЛІКИ КРИМ

МІНІСТЕРСТВО
СІЛЬСЬКОГО
ГОСПОДАРСТВА
РЕСПУБЛІКИ КРИМ

СОВЕТ МИНИСТРОВ
РЕСПУБЛИКИ КРЫМ

МИНИСТЕРСТВО
СЕЛЬСКОГО ХОЗЯЙСТВА
РЕСПУБЛИКИ КРЫМ

НАЗИРЛЕР ШУРАСЫ
КЪЫРЫМ ДЖУМХУРИЕТИ

КЪЫРЫМ
ДЖУМХУРИЕТИНИНЪ
КОЙ ХОДЖАЛЫГЪЫ
НАЗИРЛИГИ

ул. Киевская, 81, г. Симферополь,
Республика Крым, 295034

тел.: (3652) 73-33-70
тел.: (3652) 25-01-36
e-mail: minagro@msh.rk.gov.ru
https://msh.rk.gov.ru

от 22.10.2025 №16/8919-13/2

на № 492/11/25-ГП от 14.10.2025

ООО «СимИнжГаз»
siminggaz@yandex.ru

Министерство сельского хозяйства Республики Крым (далее - Министерство), рассмотрев письмо ООО «СимИнжГаз» от 14.10.2025 № 492/11/25-ГП о наличии/отсутствии особо ценных продуктивных сельскохозяйственных угодий в границах размещения объекта: «Строительство сетей газоснабжения сел Александровка, Новокленово Белогорского района Республики Крым» 1-й этап строительства (далее - Объект), сообщает следующее.

Согласно данным Публичной кадастровой карты, справочной информации об объектах недвижимости в режиме online, размещенной на официальном сайте Росреестра, а также действующим материалам территориального планирования, Объект расположен частично в границах населенных пунктов, а также частично на землях сельскохозяйственного назначения.

Согласно статье 1 Закона Республики Крым от 30.10.2020 № 123-ЗРК/2020 «Об особо ценных продуктивных сельскохозяйственных угодьях на территории Республики Крым» (далее – Закон) к особо ценным продуктивным сельскохозяйственным угодьям на территории Республики Крым относятся:

1) сельскохозяйственные угодья, используемые для научно-исследовательской и образовательной деятельности в области развития сельского хозяйства, в том числе для сохранения коллекций генетических ресурсов, селекции, семеноводства и биотехнологий сельскохозяйственных растений;

2) сельскохозяйственные угодья, занятые многолетними насаждениями;

3) сельскохозяйственные угодья с показателем почвенного плодородия выше 60;

4) сельскохозяйственные угодья, кадастровая стоимость которых превышает средний уровень кадастровой стоимости по муниципальному району (городскому округу) на 50 и более процентов;

5) мелиорируемые, мелиорированные сельскохозяйственные угодья.

Соответствие земельных участков, занятых сельскохозяйственными

угодьями, одному из указанных критериев является основанием для их отнесения к особо ценным продуктивным сельскохозяйственным угодьям.

Постановлением Совета министров Республики Крым от 29.03.2021 № 261 утвержден Порядок формирования, ведения и утверждения перечня особо ценных продуктивных сельскохозяйственных угодий, расположенных на территории Республики Крым.

Также информируем, что Перечень особо ценных продуктивных сельскохозяйственных угодий, расположенных на территории Республики Крым, по состоянию на 26.09.2025 опубликован на официальном сайте Министерства (Правительство Республики Крым - Министерство сельского хозяйства Республики Крым - Особо ценные продуктивные сельскохозяйственные угодья на территории Республики Крым - Перечень особо ценных продуктивных сельскохозяйственных угодий, расположенных на территории Республики Крым по состоянию на «26» сентября 2025 в формате PDF).

Обращаем внимание, что Министерством на постоянной основе осуществляется работа по включению в указанный перечень сведений об особо ценных продуктивных сельскохозяйственных угодьях.

Вместе с тем сообщаем, что отнесение сельскохозяйственных угодий к особо ценным продуктивным осуществляется на основании указанных в Законе критериев вне зависимости от их включения в указанный перечень.

Проверка испрашиваемого земельного участка сельскохозяйственного назначения на соответствие указанным в Законе критериям осуществляется, в том числе на основании информации, полученной от указанных ниже органов власти.

1. Информацию о сельскохозяйственных угодьях, используемых для научно-исследовательской и образовательной деятельности в области развития сельского хозяйства, в том числе для сохранения коллекций генетических ресурсов, селекции, семеноводства и биотехнологий сельскохозяйственных растений, предоставляет:

- Министерство имущественных и земельных отношений Республики Крым в отношении находящихся в собственности Республики Крым;

- Межрегиональное территориальное управление Росимущества в Республике Крым и г. Севастополе в отношении находящихся в собственности Российской Федерации.

2. Сельскохозяйственные угодья, занятые многолетними насаждениями, сельскохозяйственные угодья с показателем почвенного плодородия выше 60.

В соответствии с пунктом 1.4 Приказа Министерства сельского хозяйства Российской Федерации от 04.05.2010 № 150 «Об утверждении Порядка государственного учета показателей состояния плодородия земель сельскохозяйственного назначения» учет показателей состояния плодородия земель сельскохозяйственного назначения (далее – учет показателей) включает в себя сбор и обобщение результатов почвенного, агрохимического, фитосанитарного и эколого-токсикологического обследований земель

сельскохозяйственного назначения и проводится федеральными государственными бюджетными учреждениями, подведомственными Минсельхозу России, осуществляющими обследования, в том числе центрами и станциями агрохимической службы, центрами химизации и сельскохозяйственной радиологии, на основе учетных данных, полученных при проведении обследований.

На территории Республики Крым почвенные, агрохимические и эколого-токсикологические обследования земель сельскохозяйственного назначения проводятся Крымским филиалом ФГБУ «РосАгрохимслужба» (Республика Крым, г. Симферополь, ул. Киевская, 75/1 или посредством электронной почты: krym@rosah.ru).

Согласно информации Крымского филиала ФГБУ «РосАгрохимслужба» (письмо от 20.10.2025 № 686), в границах размещения Объекта агрохимические обследования и другие почвенные исследования в течение 5 последних лет не проводились. Информация о наличии в границах Объекта многолетних насаждений отсутствует.

3. Сельскохозяйственные угодья, кадастровая стоимость которых превышает средний уровень кадастровой стоимости по муниципальному району (городскому округу) на 50 и более процентов.

Предоставление сведений о кадастровой стоимости земельных участков осуществляет Государственный комитет по государственной регистрации и кадастру Республики Крым.

4. Мелиорируемые, мелиорированные сельскохозяйственные угодья.

Осуществление государственного экологического мониторинга в части мелиорированных земель, обследования мелиорированных земель в рамках ведения учета мелиорированных земель осуществляет Государственный комитет по водному хозяйству и мелиорации Республики Крым.

Принятие Министерством решения о наличии особо ценных продуктивных сельскохозяйственных угодий в границах Объекта на основании всех указанных выше критериев не предоставляется возможным без предоставления информации от вышеперечисленных органов власти и учреждений.

Приложение: в эл. виде.

Заместитель министра **В. АН**

Подлинник электронного документа, подписанного ЭП, хранится в системе электронного документооборота Республики Крым.

СВЕДЕНИЯ О СЕРТИФИКАТЕ ЭП

Кому выдан: **Ан Владимир Борисович**

Кем выдан: 8F1DF6DE3658E8E5A5649324564489D6D5C17442

Действителен: с 18.11.2024 до 11.02.2026

Исп. Волкова Н.Е.
тел.: 79786385160

МИНИСТЕРСТВО СЕЛЬСКОГО ХОЗЯЙСТВА РОССИЙСКОЙ ФЕДЕРАЦИИ

КРЫМСКИЙ ФИЛИАЛ ФЕДЕРАЛЬНОГО ГОСУДАРСТВЕННОГО БЮДЖЕТНОГО УЧРЕЖДЕНИЯ «АГРОХИМИЧЕСКАЯ СЛУЖБА РОССИИ»

295017, Республика Крым,
г. Симферополь, ул. Киевская, 75/1
тел. (3652) 27-35-67, 25-82-40
e-mail: krym@rosah.ru

20.10.2025 № 605
на № 16/8919-13/1 от 17.10.2025

Министерство сельского хозяйства Республики Крым

Крымский филиал ФГБУ «Агрохимическая служба России», рассмотрев запрос от 17.10.2025 №16/8919-13/1, сообщает следующее.

В непосредственной близости к границам объекта: «Строительство сетей газоснабжения сел Александровка, Новокленово Белогорского района Республики Крым» 1-й этап строительства (далее – Объект) агрохимические обследования и другие почвенные исследования в течение последних 5 лет не проводились. Информация о наличии в границах Объекта многолетних насаждений отсутствует.

Директор филиала **В.В. Глуговский**

Исп. Вильчинская И.В.
(3652) 27-35-67

Приложение 9

ДЕРЖАВНИЙ КОМІТЕТ ВЕТЕРИНАРІЇ РЕСПУБЛІКИ КРИМ

ГОСУДАРСТВЕННЫЙ КОМИТЕТ ВЕТЕРИНАРИИ РЕСПУБЛИКИ КРЫМ

КЪЫРЫМ ДЖУМХУРИЕТИНИНЪ ВЕТЕРИНАРИЯ ДЕВЛЕТ КОМИТЕТИ

ул. Жени Дерюгиной, 5а,
г. Симферополь, Республика Крым, 295022
тел./факс (3652) 69-06-51
e-mail: gkvet@gkvet.rk.gov.ru

от 11.09.2025 № 08-12/3169

на № 493/1/25-ГП от 10.09.2025

Директору
ООО «СимИнжГаз»
Шарову Ю.Н.

О предоставлении информации

На основании имеющихся данных Государственный комитет ветеринарии Республики Крым, сообщает, что для выполнения проектно-изыскательских работ по объекту: «Строительство сетей газоснабжения сел Александровка, Новокленово Белогорского района Республики Крым» 2-й этап строительства. 2-й этап строительства – газификация с. Новокленово, Белогорского района, зарегистрированные скотомогильники, биотермические ямы, сибиреязвенные захоронения и другие места захоронения трупов животных в пределах исследуемых участков и в радиусе 1000 метров от границ, исследуемых участков отсутствуют.

Дополнительно сообщаем, Госкомветеринарии рекомендует подрядчикам, выполняющим проектно-изыскательские работы проводить исследование проб почвы при проведении агромелиоративных, строительных и других работ, связанных с выемкой и перемещением грунта на выявление (исключение) возбудителей инфекционных заболеваний, что является важнейшим звеном профилактики особо опасного инфекционного заболевания, а также проводить мониторинговые исследования для исключения контаминации сибиреязвенными спорами (по некоторым данным они сохраняют жизнеспособность 100 лет и более) объектов внешней среды.

В случае обнаружения скотомогильников и других мест захоронения трупов животных (биологических отходов) при проведении работ, просим Вас незамедлительно уведомить Государственный комитет ветеринарии Республики Крым.

Заместитель председателя **К.В. Шопинский**

Исп. Лазов К.Ф.
Тел. +7978-911-01-76

Приложение 10

ДЕРЖАВНИЙ КОМІТЕТ ВЕТЕРИНАРІЇ РЕСПУБЛІКИ КРИМ

ГОСУДАРСТВЕННЫЙ КОМИТЕТ ВЕТЕРИНАРИИ РЕСПУБЛИКИ КРЫМ

КЪЫРЫМ ДЖУМХУРИЕТИНИНЪ ВЕТЕРИНАРИЯ ДЕВЛЕТ КОМИТЕТИ

ул. Жени Дерюгиной, 5а,
г. Симферополь, Республика Крым, 295022
тел./факс (3652) 69-06-51
e-mail: gkvet@gkvet.rk.gov.ru

от 11.09.2025 № 08-12/3168

на № 492/1/25-ГП от 10.09.2025

Директору
ООО «СимИнжГаз»
Шарову Ю.Н.

О предоставлении информации

На основании имеющихся данных Государственный комитет ветеринарии Республики Крым, сообщает, что для выполнения проектно-изыскательских работ по объекту: «Строительство сетей газоснабжения сел Александровка, Новокленово Белогорского района Республики Крым» 1-й этап строительства. 1-й этап строительства – газификация с. Александровка, Белогорского района, зарегистрированные скотомогильники, биотермические ямы, сибиреязвенные захоронения и другие места захоронения трупов животных в пределах исследуемых участков и в радиусе 1000 метров от границ, исследуемых участков отсутствуют.

Дополнительно сообщаем, Госкомветеринарии рекомендует подрядчикам, выполняющим проектно-изыскательские работы проводить исследование проб почвы при проведении агромелиоративных, строительных и других работ, связанных с выемкой и перемещением грунта на выявление (исключение) возбудителей инфекционных заболеваний, что является важнейшим звеном профилактики особо опасного инфекционного заболевания, а также проводить мониторинговые исследования для исключения контаминации сибиреязвенными спорами (по некоторым данным они сохраняют жизнеспособность 100 лет и более) объектов внешней среды.

В случае обнаружения скотомогильников и других мест захоронения трупов животных (биологических отходов) при проведении работ, просим Вас незамедлительно уведомить Государственный комитет ветеринарии Республики Крым.

Заместитель председателя **К.В. Шопинский**

Исп. Лазов К.Ф.
Тел. +7978- 911-01-76

ДЕРЖАВНИЙ КОМІТЕТ ПО ВОДНОМУ ГОСПОДАРСТВУ ТА МЕЛІОРАЦІЇ РЕСПУБЛІКИ КРИМ

ГОСУДАРСТВЕННЫЙ КОМИТЕТ ПО ВОДНОМУ ХОЗЯЙСТВУ И МЕЛИОРАЦИИ РЕСПУБЛИКИ КРЫМ

КЪЫРЫМ ДЖУМХУРИЕТИНИНЪ СУВ ХОДЖАЛЫГЪЫ ВЕ МЕЛИОРАЦИЯ БОЮНДЖА ДЕВЛЕТ КОМИТЕТИ

Адрес: ул. Киевская, д. 77/4, г. Симферополь, Республика Крым, 295034
Телефон: +7 (3652) 27-63-58, + 7(3652) 73-32-27 E-mail: gkvod@gkvod.rk.gov.ru

от 10.09.2025 №19850/08-23/1

на № 492/2/25-ГП от 10.09.2025

Директору
ООО “СимИнжГаз”
Шарову Ю.Н.
siminggaz@yandex.ru

Рассмотрев письмо от 10.09.2025 № 492/2/825-ГП, Государственный комитет по водному хозяйству и мелиорации Республики Крым (далее - Госкомводхоз) в пределах своей компетенции, сообщает.

На основании сведений из Государственного водного реестра, а также материалам национальной системы пространственных данных Российской Федерации (https://nspd.gov.ru/map), границы запрашиваемого объекта: "Строительство сетей газоснабжения сел Александровка, Новокленово Белогорского
района Республики Крым" 1-й этап строительства, включает часть русла водотока без названия, и соответственно расположены в пределах прибрежной защитной полосы и водоохраной зоны данного водного объекта. Поверхностные источники водоснабжения, находящиеся в ведении Госкомводхоза, и их зоны санитарной охраны отсутствуют

Заместитель председателя **Е. ТИМОШИК**

Подлинник электронного документа, подписанного ЭП, хранится в системе электронного документооборота Республики Крым.

СВЕДЕНИЯ О СЕРТИФИКАТЕ ЭП

Кому выдан: **Тимошик Елена Николаевна**
Кем выдан: 8F1DF6DE3658E8E5A5649324564489D6D5C17442
Действителен: с 21.08.2025 до 14.11.2026

Исп. Лесько Е.А.
тел.: +73652733229

ДЕРЖАВНИЙ КОМІТЕТ ПО ВОДНОМУ ГОСПОДАРСТВУ ТА МЕЛІОРАЦІЇ РЕСПУБЛІКИ КРИМ

ГОСУДАРСТВЕННЫЙ КОМИТЕТ ПО ВОДНОМУ ХОЗЯЙСТВУ И МЕЛИОРАЦИИ РЕСПУБЛИКИ КРЫМ

КЪЫРЫМ ДЖУМХУРИЕТИНИНЪ СУВ ХОДЖАЛЫГЪЫ ВЕ МЕЛИОРАЦИЯ БОЮНДЖА ДЕВЛЕТ КОМИТЕТИ

Адрес: ул. Киевская, д. 77/4, г. Симферополь, Республика Крым, 295034
Телефон: +7 (3652) 27-63-58, + 7(3652) 73-32-27 E-mail: gkvod@gkvod.rk.gov.ru

от 10.09.2025 №19854/08-23/1

на № 493/2/25-ГП от 10.09.2025

Директору
ООО “СимИнжГаз”
Шарову Ю.Н.
siminggaz@yandex.ru

Рассмотрев письмо от 10.09.2025 № 493/2/25-ГП, Государственный комитет по водному хозяйству и мелиорации Республики Крым (далее - Госкомводхоз) в пределах своей компетенции, сообщает.

На основании сведений из Государственного водного реестра, а также материалам национальной системы пространственных данных Российской Федерации (https://nspd.gov.ru/map), границы запрашиваемого объекта: «Строительство сетей газоснабжения сел Александровка, Новокленово Белогорского района Республики Крым» 2-й этап строительства, включает часть русла водотока без названия, и соответственно расположены в пределах прибрежной защитной полосы и водоохраной зоны, а также в зоне затопления-подтопления данного водного объекта. Поверхностные источники водоснабжения, находящиеся в ведении Госкомводхоза, и их зоны санитарной охраны отсутствуют.

Заместитель председателя **Е. ТИМОШИК**

Подлинник электронного документа, подписанного ЭП, хранится в системе электронного документооборота Республики Крым.

СВЕДЕНИЯ О СЕРТИФИКАТЕ ЭП
Кому выдан: **Тимошик Елена Николаевна**
Кем выдан: 8F1DF6DE3658E8E5A5649324564489D6D5C17442
Действителен: с 21.08.2025 до 14.11.2026

Исп. Лесько Е.А.
тел.: +73652733229

Приложение 13

ВОДА КРЫМА
Белогорский филиал

ГОСУДАРСТВЕННОЕ УНИТАРНОЕ ПРЕДПРИЯТИЕ РЕСПУБЛИКИ КРЫМ
«ВОДА КРЫМА»
(ГУП РК «Вода Крыма»)

Мирошниченко ул., д. 11А, г. Белогорск, Республика Крым, Россия, 297600
Тел. (3659) 9-18-29, Факс (3659) 9-18-29, e-mail: bel.office @voda.crimea.ru
8(800) 506-00-05, 8(800) 506-00-06, www.voda.crimea.ru
ИНН 9102057281; КПП 910943001; ОКПО 00772458350009; ОГРН 1149102120947

16.09.2025 № 3047/01-16/04
На № _____

Директору ООО «СимИнжГаз»
Ю.Н.Шарову

На Ваш запрос от 10.09.2025 №492/10/25, Белогорский филиал ГУП РК «Вода Крыма» сообщает, что, в границах проектируемого объекта отсутствуют скважины питьевого водоснабжения и поверхностные источники питьевого водоснабжения, а также их ЗСО, находящиеся в хозяйственном ведении ГУП РК «Вода Крыма».

Руководитель филиала **О.Г. Мирошников**



Исп. . Е.Г. Курочкина

Приложение 14

Белогорский филиал

ГОСУДАРСТВЕННОЕ УНИТАРНОЕ ПРЕДПРИЯТИЕ РЕСПУБЛИКИ КРЫМ
«ВОДА КРЫМА»
(ГУП РК «Вода Крыма»)

Мирошниченко ул., д. 11А, г. Белогорск, Республика Крым, Россия, 297600
Тел. (3659) 9-18-29, Факс (3659) 9-18-29, e-mail: bel.office @voda.crimea.ru
8(800) 506-00-05, 8(800) 506-00-06, www.voda.crimea.ru
ИНН 9102057281; КПП 910943001; ОКПО 00772458350009; ОГРН 1149102120947

22.09.2025 № 3111/01-16/04
На № _____

Директору ООО «СимИнжГаз»
Ю.Н. Шарову

На Ваш запрос от 10.09.2025 № 493/10/25-ГП о предоставлении сведений о наличии скважин питьевого водоснабжения и поверхностных источников питьевого водоснабжения сообщаем.

В хозяйственном ведении ГУП РК «Вода Крыма» находится каптажное сооружение, расположенное по адресу: ул.Черкасская, 1б, с. Новокленово, Белогорского района, Республики Крым.

Зоной санитарной охраны первого пояса каптажного сооружения является территория радиусом 50м со следующими географическими координатами центра: $45^0\ 00'\ 27''$ СШ, $34^0\ 29'\ 42''$ ВД.

Руководитель филиала **О.Г. Мирошников**

Подлинник электронного документа, подписанного ЭП, хранится в системе электронного документооборота ГУП РК "Вода Крыма"
СВЕДЕНИЯ О СЕРТИФИКАТЕ ЭП
Владелец: Мирошников Олег Георгиевич
Сертификат: 012970A80056B355BE4430168CC5A55025
Действителен: с 12.09.2025 по 12.12.2026

Исп. . Е.А. Труш

ООО «ВТК-Мобайл»

вн. тер. г. муниципальный округ Сокольники,
ул. Большая Оленья, д. 15а, стр. 1, этаж 6,
пом. XIII, комната 11, г. Москва, Россия,
107014

тел. Москва: +7(495) 609-5115
тел. Симферополь: +7(978) 921-0020
e-mail: info@vtcmobile.ru
www.vtcmobile.ru

ИНН 9718174994 КПП 771801001
ОКПО 50783102 ОГРН 1217700281919

«13» НОЯ 2025 2025 г. № ВТКМ/25-792
На № 471/25-ЮШ от 13.10.2025 г

ООО «СимИнжГаз»

sharovyn@yandex.ru

В соответствии с государственным контрактом от «24» марта 2025 г. № 12-25/14 (далее – Контракт) АО «Воентелеком» осуществляет эксплуатационно-техническое обслуживание кабельных линий, сооружений и оборудования связи для нужд Министерства обороны Российской Федерации. Между АО «Воентелеком» и ООО «ВТК-Мобайл» заключен договор № ВТК-119/25-306 от «02» июня 2025 г., на основании которого ООО «ВТК-Мобайл» является соисполнителем по Контракту.

ООО «ВТК-Мобайл» согласовывает предоставленные схемы трасс газопроводов по объектам:

1. Строительство сетей газоснабжения сел Александровка, Новокленово Белогорского района Республики Крым;
2. Строительство сетей газоснабжения сел Белая Скала, Вишенное Белогорского района Республики Крым.

Кабельные линии связи Министерства обороны Российской Федерации, обслуживаемые АО «Воентелеком», в зоне производства работ по вышеуказанным объектам отсутствуют.

Заместитель генерального директора -
руководитель центра услуг связи А.П. Алёхина

Исп. П.А. Сергеенко
8 (978) 832-82-68

КРЫМГАЗСЕТИ

ГОСУДАРСТВЕННОЕ УНИТАРНОЕ ПРЕДПРИЯТИЕ РЕСПУБЛИКИ КРЫМ «КРЫМГАЗСЕТИ»

ул. Училищная, 42а, г.Симферополь, Республика Крым, Российская Федерация, 295001
ОКПО/ОГРН 00192672/1149102024906 ИНН/КПП 9102016743/910201001
+7 3652 255 545 guprk@crimeagasnet.ru crimeagasnet.ru

№ 17/10-08471/15 от 06.11.2025
На № 575/25-ЮШ от 30.10.2025

Директору
ООО «СимИнжГаз»
Шарову Ю.Н.

Уважаемый Юрий Николаевич!

На Ваш запрос исх. № 575/25-ЮШ от 30.10.2025г., ГУП РК «Крымгазсети», как заказчик проектных работ по объекту: **«Строительство сетей газоснабжения сел Александровка, Новокленово Белогорского района Республики Крым»** (Договор № 2500295-ЕП от 28.05.2025г.), согласовывает отсутствие необходимости в выполнении сейсмического микрорайонирования для территории изысканий, т.к. в соответствии п. 5.13.5.1, СП 446. 1325800.2019 (Изменение №1), изменения параметров исходных сейсмических воздействий, которые могут быть выявлены в результате сейсмического микрорайонирования, не окажут влияния на принятия проектных решений.

Сейсмичность участка изысканий принять согласно карте общего сейсмического районирования территории Российской Федерации ОСР-2015-В

Директор Д.М. Надточаев

исп. О. В. Зотова
тел. +79789185456

Технические требования и условия на прокладку газопровода в полосе отвода автомобильной дороги 35 ОП МЗ 35Н-082 Белогорск – Межгорье – Новогригорьевка (далее – Дорога).
Пересечение: км 0+195; км 0+210; 0+375;
Параллельное следование: км 0+000 – км 0+075 (слева); км 0+195 – км 0+376 (слева).

1.Условия проектирования

1.1 Разработать проектную документацию по прокладке газопровода с учетом требований:

- СП 34.13330.2021 «Автомобильные дороги»;
- СП 62.13330.2011* «Газораспределительные системы»;
- СП 42.13330.2016 «Градостроительство. Планировка и застройка городских и сельских поселений» (пп. 12.33 – 12.35);
- ГОСТ Р 58350-2019 «Дороги автомобильные общего пользования. Технические средства организации дорожного движения в местах производства работ. Технические требования. Правила применения»;
- ГОСТ Р 58350–2019 «Дороги автомобильные общего пользования. Технические средства организации дорожного движения в местах производства работ. Технические требования. Правила применения»;
- ГОСТ 21.207-2013 «Система проектной документации для строительства (СПДС). Условные графические обозначения на чертежах автомобильных дорог» (разделы 5, 7);
- ГОСТ 21.701-2013 «Система проектной документации для строительства. Правила выполнения рабочей документации автомобильных дорог» (пп. 6.1.1, 6.2.3, 9.1.3, – выборочно, приложения А.2, Г, К);
- других стандартов, норм и правил.

1.2 Местоположение газопровода по отношению к километражу Дороги уточнить в проектной документации после выполнения условий п. 1.1.
1.3 Сформировать том проектной документации по прокладке газопровода в полосе отвода Дороги и направить в электронном виде в формате pdf на согласование в ГКУ РК «Служба автомобильных дорог Республики Крым».

1.3.1 В состав тома проектной документации необходимо включить следующие материалы: краткую пояснительную записку; ситуационный план района размещения объекта; топографический план участка работ в масштабе 1:500 с нанесенными проектными решениями; стройгенплан; чертеж поперечного профиля земляного полотна; чертеж продольного профиля проектируемой трассы; чертеж конструкции дорожной одежды (в случае, если при выполнении работ могут быть затронуты конструктивные элементы тротуаров, пешеходных дорожек, съездов, въездов в домовладения); проект организации дорожного движения на период эксплуатации (при необходимости). Вся документация для согласования подписывается исполнителями и руководителем.
1.4 В краткую пояснительную записку включить, в том числе: информацию о наличии в зоне производства работ коммуникаций и о согласовании их балансодержателями проектной документации; информацию о запросах и разрешениях (в части касающейся) с приложением копий документов.
1.5 На плане нанести границы полосы отвода Дороги и границы охранной зоны проектируемого объекта.
1.6 Переход через Дорогу осуществлять под углом близкому к значению 90°, с соблюдением требований СП 34.13330.2021 и других норм, и стандартов в части проектирования и строительства.
1.7 Пересечение выполнять закрытым способом методом наклонно-направленного или горизонтально-шнекового бурения.

1.8 Диаметр буровой скважины не должен превышать диаметр защитного кожуха более, чем на 5 см, во избежание осадки земляного полотна Дороги.

1.9 Предусмотреть вынос концов защитного футляра не менее, чем на 2 м от подошвы насыпи автомобильной дороги в лево и право, но не менее расстояния, регламентированного СП 62.133330.2011* «Газораспределительные системы».

1.10 Место пересечения Дороги газопроводом обозначить знаками, закрепления разбивочных осей трубопровода с нанесением информации об эксплуатирующей организации.

1.11 Глубина укладки должна составлять не менее 1.5 м от подошвы насыпи земляного полотна до верха футляра.

1.12 При параллельном следовании газопровод разместить на расстоянии не менее 1.5 от края подошвы насыпи дороги.

1.13 Инженерно-технические сооружения, к которым необходим доступ для планового обслуживания газопровода, предусмотреть за пределами полосы отвода Дороги.

1.14 При необходимости разработать и согласовать проект организации дорожного движения на период эксплуатации в ГКУ РК «Служба автомобильных дорог Республики Крым». Согласованный ГКУ РК «Служба автомобильных дорог Республики Крым» проект организации дорожного движения на период эксплуатации направить на рассмотрение в УГИБДД МВД по Республике Крым согласно Постановлению Совета министров Республики Крым от 25.05.2022 № 375 для получения отметки о согласовании.

2.Условия строительства

2.1 Проектирование и строительство должны выполнять специализированные организации, имеющие соответствующий допуск саморегулируемой организации на выполнение указанных работ.

2.2 Разработать и согласовать схему организации дорожного движения на период производства работ в ГКУ РК «Служба автомобильных дорог Республики Крым» и УГИБДД МВД по Республике Крым.

2.3 Производитель работ выставляет дорожные знаки и ограждает место проведения работ в соответствии со схемой, согласованной в ГКУ РК «Служба автомобильных дорог Республики Крым» и УГИБДД МВД по Республике Крым.

2.4 О начале строительных работ поставить в известность ГКУ РК «Служба автомобильных дорог Республики Крым» до начала производства работ.

2.5 Не нарушать существующую систему поверхностного водоотвода.

2.6 При повреждении асфальтобетонного покрытия проезжей части, обочин, пешеходных дорожек, а также при деформациях земляного полотна, заказчик строительства газопровода обязан выполнить восстановление конструктивных элементов Дороги за свой счет и с привлечением организации, специализирующейся на выполнении дорожно-строительных работ.

2.7 На время производства работ необходимо оборудовать площадки для стоянки техники, складирования стройматериалов за пределами полосы отвода Дороги.

2.8 При производстве работ не допускается использование гусеничной техники с выездом на проезжую часть и обочины вне зоны строительства.

2.9 Обеспечить сохранность на период строительно-монтажных работ существующих элементов обустройства Дороги, дорожных сооружений и зеленых насаждений.

2.10 После окончания работ привести полосу отвода Дороги, земляное полотно и дорожную одежду в исходное состояние.

2.11 Проведение работ согласовать с организациями, в ведении которых находятся подземные и надземные инженерные коммуникации, попадающие в зону строительства.

2.12 Копии актов скрытых работ с исполнительными схемами передать для постоянного хранения ГКУ РК «Служба автомобильных дорог Республики Крым».

2.13 Ответственные работники ГКУ РК «Служба автомобильных дорог Республики Крым» или органа, уполномоченного на осуществление государственного строительного надзора, имеют право останавливать проведение работ в случае нарушения правил, норм и стандартов.

3. Условия эксплуатации

3.1 Расходы на реконструкцию, капитальный ремонт или ремонт газопровода, в том числе расходы на выполнение дополнительных работ, связанных с обеспечением безопасности дорожного движения и исполнением других установленных техническими регламентами требований, несет их владелец (балансодержатель) (ст. 19 Федерального закона от 08.11.2007 № 257-ФЗ «Об автомобильных дорогах и о дорожной деятельности в Российской Федерации и о внесении изменений в отдельные законодательные акты Российской Федерации»).

3.2 Реконструкция, капитальный ремонт или ремонт газопровода осуществляются только с согласия и при соблюдении технических требований и условий владельца (балансодержателя) Дороги (ст. 19 Федерального закона от 08.11.2007 № 257-ФЗ «Об автомобильных дорогах и о дорожной деятельности в Российской Федерации и о внесении изменений в отдельные законодательные акты Российской Федерации»).

4. Действие технических требований и условий

4.1 Технические требования не являются разрешением на производство работ.

4.2 Срок действия технических требований и условий – 2 года.

4.3 В случае невыполнения технических требований и условий в течение вышеуказанного срока они считаются недействительными. Запрос о продлении технических требований и условий направляется в адрес ГКУ РК «Служба автомобильных дорог Республики Крым» не позднее 30 дней до истечения срока действия. При отсутствии такого продления, лица, осуществляющие строительство, обязаны прекратить все работы.

Первый заместитель начальника Е.В. Неверова

Дополнительное соглашение № 1
к Договору от 18.11.2025 № 113

на прокладку, перенос, переустройство, демонтаж и эксплуатацию инженерной коммуникации в границах полосы отвода автомобильной дороги общего пользования

г. Симферополь «16» марта 2026

Государственное казенное учреждение Республики Крым «Служба автомобильных дорог Республики Крым», именуемое в дальнейшем «Владелец дороги», в лице заместителя начальника Манежина Святослава Игоревича, действующего на основании доверенности от 02.03.2026 № 16 – 05/67Д, с одной стороны и Государственное унитарное предприятие Республики Крым «Крымгазсети», именуемое в дальнейшем «Владелец коммуникации», в лице директора Надточаева Дмитрия Михайловича, действующего на основании Устава, именуемое в дальнейшем «Владелец коммуникации», действующего на основании Устава, заключили настоящее дополнительное соглашение о нижеследующем:

1. На основании письменного заявления от 26.02.2026 № 120/26-ЮШ технические требования и условия, являющиеся неотъемлемой частью Договора от 18.11.2025 № 113 изложить в новой редакции, в части замены способа прокладки инженерной коммуникации.
2. Настоящее дополнительное соглашение вступает в силу с момента его подписания обеими Сторонами.
3. Ранее выданные технические требования и условия к Договору от 18.11.2025 № 113 считать недействительными с момента подписания Дополнительного соглашения № 1.

Приложение: на 3 л. в 1 экз.

Заместитель начальника _____ С.И. Манежин

Директор _____ Д.М. Надточаева

Приложение № 1 к Дополнительному соглашению № 1 от 16.03.2026

Технические требования и условия на прокладку газопровода в полосе отвода автомобильной дороги 35 ОП МЗ 35Н-082 Белогорск – Межгорье – Новогригорьевка (далее – Дорога).
Пересечение: км 0+195; км 0+210; 0+375 - (открытый способ прокладки);
Параллельное следование: км 0+000 – км 0+075 (слева); км 0+195 – км 0+376 (слева).

1.Условия проектирования

1.1 Разработать проектную документацию по прокладке газопровода с учетом требований:

- СП 34.13330.2021 «Автомобильные дороги»;
- СП 62.13330.2011* «Газораспределительные системы»;
- СП 42.13330.2016 «Градостроительство. Планировка и застройка городских и сельских поселений» (пп. 12.33 – 12.35);
- ГОСТ Р 58350-2019 «Дороги автомобильные общего пользования. Технические средства организации дорожного движения в местах производства работ. Технические требования. Правила применения»;
- ГОСТ Р 58350–2019 «Дороги автомобильные общего пользования. Технические средства организации дорожного движения в местах производства работ. Технические требования. Правила применения»;
- ГОСТ 21.207-2013 «Система проектной документации для строительства (СПДС). Условные графические обозначения на чертежах автомобильных дорог» (разделы 5, 7);
- ГОСТ 21.701-2013 «Система проектной документации для строительства. Правила выполнения рабочей документации автомобильных дорог» (пп. 6.1.1, 6.2.3, 9.1.3, – выборочно, приложения А.2, Г, К);
- других стандартов, норм и правил.

1.2 Местоположение газопровода по отношению к километражу Дороги уточнить в проектной документации после выполнения условий п. 1.1.

1.3 Сформировать том проектной документации по прокладке газопровода в полосе отвода Дороги и направить в электронном виде в формате pdf на согласование в ГКУ РК «Служба автомобильных дорог Республики Крым».

1.3.1 В состав тома проектной документации необходимо включить следующие материалы: краткую пояснительную записку; ситуационный план района размещения объекта; топографический план участка работ в масштабе 1:500 с нанесенными проектными решениями; стройгенплан; чертеж поперечного профиля земляного полотна; чертеж продольного профиля проектируемой трассы; чертеж конструкции дорожной одежды (в случае, если при выполнении работ могут быть затронуты конструктивные элементы тротуаров, пешеходных дорожек, съездов, въездов в домовладения); проект организации дорожного движения на период эксплуатации (при необходимости). Вся документация для согласования подписывается исполнителями и руководителем.

1.4 Пояснительная записка должна содержать, в том числе:

– Информацию о наличии в зоне производства работ коммуникаций и о согласовании их балансодержателями проектной документации; информацию о запросах и разрешениях (в части касающейся) с приложением копий документов.

– Описание принятых проектных решений по восстановлению конструктивных элементов Дороги;

1.5 На плане нанести границы полосы отвода Дороги и границы охранной зоны проектируемого объекта.

1.6 Для восстановления транспортно-эксплуатационных характеристик Дороги выполнить капитальный ремонт дорожной одежды и земляного полотна на всем участке автомобильной дороги (на всю ширину земляного полотна), в границах которого предполагается размещения проектируемого объекта. Дорожная одежда Дороги должна быть равнопрочной с существующей дорожной одеждой.

1.7 При параллельном следовании газопровод разместить на расстоянии не менее 1.5 от края подошвы насыпи дороги.

1.8 Место пересечения Дороги газопроводом обозначить знаками, закрепления разбивочных осей трубопровода с нанесением информации об эксплуатирующей организации.

1.9 Глубина укладки должна составлять не менее 1.5 м от подошвы насыпи земляного полотна до верха футляра.

1.10 Инженерно-технические сооружения, к которым необходим доступ для планового обслуживания газопровода, предусмотреть за пределами полосы отвода Дороги.

1.11 При необходимости разработать и согласовать проект организации дорожного движения на период эксплуатации в ГКУ РК «Служба автомобильных дорог Республики Крым». Согласованный ГКУ РК «Служба автомобильных дорог Республики Крым» проект организации дорожного движения на период эксплуатации направить на рассмотрение в УГИБДД МВД по Республике Крым согласно Постановлению Совета министров Республики Крым от 25.05.2022 № 375 для получения отметки о согласовании.

2.Условия строительства

2.1 Проектирование и строительство должны выполнять специализированные организации, имеющие соответствующий допуск саморегулируемой организации на выполнение указанных работ.

2.2 Разработать и согласовать схему организации дорожного движения на период производства работ в ГКУ РК «Служба автомобильных дорог Республики Крым» и УГИБДД МВД по Республике Крым.

2.3 Производитель работ выставляет дорожные знаки и ограждает место проведения работ в соответствии со схемой, согласованной в ГКУ РК «Служба автомобильных дорог Республики Крым» и УГИБДД МВД по Республике Крым.

2.4 О начале строительных работ поставить в известность ГКУ РК «Служба автомобильных дорог Республики Крым» до начала производства работ.

2.5 Не нарушать существующую систему поверхностного водоотвода.

2.6 При повреждении асфальтобетонного покрытия проезжей части, обочин, пешеходных дорожек, а также при деформациях земляного полотна, заказчик строительства газопровода обязан выполнить восстановление конструктивных элементов Дороги за свой счет и с привлечением организации, специализирующейся на выполнении дорожно-строительных работ.

2.7 На время производства работ необходимо оборудовать площадки для стоянки техники, складирования стройматериалов за пределами полосы отвода Дороги.

2.8 При производстве работ не допускается использование гусеничной техники с выездом на проезжую часть и обочины вне зоны строительства.

2.9 Обеспечить сохранность на период строительно-монтажных работ существующих элементов обустройства Дороги, дорожных сооружений и зеленых насаждений.

2.10 После окончания работ привести полосу отвода Дороги, земляное полотно и дорожную одежду в исходное состояние.

2.11 Проведение работ согласовать с организациями, в ведении которых находятся подземные и надземные инженерные коммуникации, попадающие в зону строительства.

2.12 Копии актов скрытых работ с исполнительными схемами передать для постоянного хранения ГКУ РК «Служба автомобильных дорог Республики Крым».

2.13 Ответственные работники ГКУ РК «Служба автомобильных дорог Республики Крым» или органа, уполномоченного на осуществление государственного строительного надзора, имеют право останавливать проведение работ в случае нарушения правил, норм и стандартов.

3. Условия эксплуатации

3.1 Расходы на реконструкцию, капитальный ремонт или ремонт газопровода, в том числе расходы на выполнение дополнительных работ, связанных с обеспечением безопасности дорожного движения и исполнением других установленных техническими регламентами требований, несет их владелец (балансодержатель) (ст. 19 Федерального закона от 08.11.2007 № 257-ФЗ «Об автомобильных дорогах и о дорожной деятельности в Российской Федерации и о внесении изменений в отдельные законодательные акты Российской Федерации»).

3.2 Реконструкция, капитальный ремонт или ремонт газопровода осуществляются только с согласия и при соблюдении технических требований и условий владельца (балансодержателя) Дороги (ст. 19 Федерального закона от 08.11.2007 № 257-ФЗ «Об автомобильных дорогах и о дорожной деятельности в Российской Федерации и о внесении изменений в отдельные законодательные акты Российской Федерации»).

4. Действие технических требований и условий

4.1 Технические требования не являются разрешением на производство работ.

4.2 Срок действия технических требований и условий – 2 года.

4.3 В случае невыполнения технических требований и условий в течение вышеуказанного срока они считаются недействительными. Запрос о продлении технических требований и условий направляется в адрес ГКУ РК «Служба автомобильных дорог Республики Крым» не позднее 30 дней до истечения срока действия. При отсутствии такого продления, лица, осуществляющие строительство, обязаны прекратить все работы.

Заместитель начальника С.И. Манежин

Технические требования и условия на прокладку газопровода в полосе отвода автомобильной дороги 35 ОП МЗ 35Н-115 Белогорск – Межгорье (далее – Дорога).
Пересечение: км 6+570; км 6+750; км 7+012; км 8+850; км 9+000; км 9+700; км 10+170; км 10+500;
Параллельное следование: км 1+410 – км 8+850 (справа); км 8+850 – км 9+000 (слева); км 9+000 – км 10+590 (справа); км 9+100 – км 10+590 (слева).

1.Условия проектирования

1.1 Разработать проектную документацию по прокладке газопровода с учетом требований:

- СП 34.13330.2021 «Автомобильные дороги»;
- СП 62.13330.2011* «Газораспределительные системы»;
- СП 42.13330.2016 «Градостроительство. Планировка и застройка городских и сельских поселений» (пп. 12.33 – 12.35);
- ГОСТ Р 58350-2019 «Дороги автомобильные общего пользования. Технические средства организации дорожного движения в местах производства работ. Технические требования. Правила применения»;
- ГОСТ Р 58350–2019 «Дороги автомобильные общего пользования. Технические средства организации дорожного движения в местах производства работ. Технические требования. Правила применения»;
- ГОСТ 21.207-2013 «Система проектной документации для строительства (СПДС). Условные графические обозначения на чертежах автомобильных дорог» (разделы 5, 7);
- ГОСТ 21.701-2013 «Система проектной документации для строительства. Правила выполнения рабочей документации автомобильных дорог» (пп. 6.1.1, 6.2.3, 9.1.3, – выборочно, приложения А.2, Г, К);
- других стандартов, норм и правил.

1.2 Местоположение газопровода по отношению к километражу Дороги уточнить в проектной документации после выполнения условий п. 1.1.

1.3 Сформировать том проектной документации по прокладке газопровода в полосе отвода Дороги и направить в электронном виде в формате pdf на согласование в ГКУ РК «Служба автомобильных дорог Республики Крым».

1.3.1 В состав тома проектной документации необходимо включить следующие материалы: краткую пояснительную записку; ситуационный план района размещения объекта; топографический план участка работ в масштабе 1:500 с нанесенными проектными решениями; стройгенплан; чертеж поперечного профиля земляного полотна; чертеж продольного профиля проектируемой трассы; чертеж конструкции дорожной одежды (в случае, если при выполнении работ могут быть затронуты конструктивные элементы тротуаров, пешеходных дорожек, съездов, въездов в домовладения); проект организации дорожного движения на период эксплуатации (при необходимости). Вся документация для согласования подписывается исполнителями и руководителем.

1.4 В краткую пояснительную записку включить, в том числе: информацию о наличии в зоне производства работ коммуникаций и о согласовании их балансодержателями проектной документации; информацию о запросах и разрешениях (в части касающейся) с приложением копий документов.

1.5 На плане нанести границы полосы отвода Дороги и границы охранной зоны проектируемого объекта.

1.6 Переход через Дорогу осуществлять под углом близкому к значению 90°, с соблюдением требований СП 34.13330.2021 и других норм, и стандартов в части проектирования и строительства.

1.7 Пересечение выполнять закрытым способом методом наклонно-направленного или горизонтально-шнекового бурения.

1.8 Диаметр буровой скважины не должен превышать диаметр защитного кожуха более, чем на 5 см, во избежание осадки земляного полотна Дороги.
1.9 Предусмотреть вынос концов защитного футляра не менее, чем на 2 м от подошвы насыпи автомобильной дороги в лево и право, но не менее расстояния, регламентированного СП 62.133330.2011* «Газораспределительные системы».
1.10 Место пересечения Дороги газопроводом обозначить знаками, закрепления разбивочных осей трубопровода с нанесением информации об эксплуатирующей организации.
1.11 Глубина укладки должна составлять не менее 1.5 м от подошвы насыпи земляного полотна до верха футляра.
1.12 При параллельном следовании газопровод разместить на расстоянии не менее 1.5 м от края подошвы насыпи дороги.
1.13 Инженерно-технические сооружения, к которым необходим доступ для планового обслуживания газопровода, предусмотреть за пределами полосы отвода Дороги.
1.14 При необходимости разработать и согласовать проект организации дорожного движения на период эксплуатации в ГКУ РК «Служба автомобильных дорог Республики Крым». Согласованный ГКУ РК «Служба автомобильных дорог Республики Крым» проект организации дорожного движения на период эксплуатации направить на рассмотрение в УГИБДД МВД по Республике Крым согласно Постановлению Совета министров Республики Крым от 25.05.2022 № 375 для получения отметки о согласовании.

2.Условия строительства

2.1 Проектирование и строительство должны выполнять специализированные организации, имеющие соответствующий допуск саморегулируемой организации на выполнение указанных работ.
2.2 Разработать и согласовать схему организации дорожного движения на период производства работ в ГКУ РК «Служба автомобильных дорог Республики Крым» и УГИБДД МВД по Республике Крым.
2.3 Производитель работ выставляет дорожные знаки и ограждает место проведения работ в соответствии со схемой, согласованной в ГКУ РК «Служба автомобильных дорог Республики Крым» и УГИБДД МВД по Республике Крым.
2.4 О начале строительных работ поставить в известность ГКУ РК «Служба автомобильных дорог Республики Крым» до начала производства работ.
2.5 Не нарушать существующую систему поверхностного водоотвода.
2.6 При повреждении асфальтобетонного покрытия проезжей части, обочин, пешеходных дорожек, а также при деформациях земляного полотна, заказчик строительства газопровода обязан выполнить восстановление конструктивных элементов Дороги за свой счет и с привлечением организации, специализирующейся на выполнении дорожно-строительных работ.
2.7 На время производства работ необходимо оборудовать площадки для стоянки техники, складирования стройматериалов за пределами полосы отвода Дороги.
2.8 При производстве работ не допускается использование гусеничной техники с выездом на проезжую часть и обочины вне зоны строительства.
2.9 Обеспечить сохранность на период строительно-монтажных работ существующих элементов обустройства Дороги, дорожных сооружений и зеленых насаждений.
2.10 После окончания работ привести полосу отвода Дороги, земляное полотно и дорожную одежду в исходное состояние.
2.11 Проведение работ согласовать с организациями, в ведении которых находятся подземные и надземные инженерные коммуникации, попадающие в зону строительства.
2.12 Копии актов скрытых работ с исполнительными схемами передать для постоянного хранения ГКУ РК «Служба автомобильных дорог Республики Крым».
2.13 Ответственные работники ГКУ РК «Служба автомобильных дорог Республики Крым» или органа, уполномоченного на осуществление государственного строительного надзора, имеют право останавливать проведение работ в случае нарушения правил, норм и стандартов.

3. Условия эксплуатации

3.1 Расходы на реконструкцию, капитальный ремонт или ремонт газопровода, в том числе расходы на выполнение дополнительных работ, связанных с обеспечением безопасности дорожного движения и исполнением других установленных техническими регламентами требований, несет их владелец (балансодержатель) (ст. 19 Федерального закона от 08.11.2007 № 257-ФЗ «Об автомобильных дорогах и о дорожной деятельности в Российской Федерации и о внесении изменений в отдельные законодательные акты Российской Федерации»).

3.2 Реконструкция, капитальный ремонт или ремонт газопровода осуществляются только с согласия и при соблюдении технических требований и условий владельца (балансодержателя) Дороги (ст. 19 Федерального закона от 08.11.2007 № 257-ФЗ «Об автомобильных дорогах и о дорожной деятельности в Российской Федерации и о внесении изменений в отдельные законодательные акты Российской Федерации»).

4. Действие технических требований и условий

4.1 Технические требования не являются разрешением на производство работ.

4.2 Срок действия технических требований и условий – 2 года.

4.3 В случае невыполнения технических требований и условий в течение вышеуказанного срока они считаются недействительными. Запрос о продлении технических требований и условий направляется в адрес ГКУ РК «Служба автомобильных дорог Республики Крым» не позднее 30 дней до истечения срока действия. При отсутствии такого продления, лица, осуществляющие строительство, обязаны прекратить все работы.

Первый заместитель начальника Е.В. Неверова

Приложение № 1 к Договору № 1 от 27.01.2026

Технические требования и условия на прокладку газопровода в полосе отвода автомобильной дороги 35 ОП РЗ 35К-003 Белогорск – Феодосия (далее – Дорога).
Пересечение: км 0+390; км 0+600; км 0+775.
Параллельное следование: км 0+390 – км 0+600 (справа); км 0+600 – км 0+775 (слева); км 0+775 – км 1+200 (справа).

1.Условия проектирования

1.1 Разработать проектную документацию по прокладке газопровода с учетом требований:

- СП 34.13330.2021 «Автомобильные дороги»;
- СП 42.13330.2016 «Градостроительство. Планировка и застройка городских и сельских поселений»;
- СП 62.13330.2011* «Газораспределительные системы»;
- ГОСТ Р 71404–2024 «Дороги автомобильные общего пользования. Нежесткие дорожные одежды. Правила проектирования»;
- ГОСТ Р 52765–2007 «Дороги автомобильные общего пользования. Элементы обустройства. Классификация»;
- ГОСТ Р 58350–2019 «Дороги автомобильные общего пользования. Технические средства организации дорожного движения в местах производства работ. Технические требования. Правила применения»;
- ГОСТ 32867–2014 «Дороги автомобильные общего пользования. Организация строительства. Общие требования»;
- ГОСТ Р 52289–2019 «Технические средства организации дорожного движения. Правила применения дорожных знаков, разметки, светофоров, дорожных ограждений и направляющих устройств»;
- ГОСТ Р 21.101–2020 «Система проектной документации для строительства. Основные требования к проектной и рабочей документации»;
- других стандартов, норм и правил.

1.2 Местоположение газопровода по отношению к километражу Дороги уточнить в проектной документации после выполнения условий п. 1.1.

1.3 Сформировать том проектной документации по прокладке газопровода в полосе отвода Дороги и направить в электронном виде в формате pdf на согласование в ГКУ РК «Служба автомобильных дорог Республики Крым».

1.3.1 В состав тома проектной документации необходимо включить следующие материалы: краткую пояснительную записку; ситуационный план района размещения объекта; топографический план участка работ в масштабе 1:500 с нанесенными проектными решениями; стройгенплан; чертеж продольного профиля проектируемой трассы газопровода; чертеж поперечного профиля земляного полотна; чертежи поперечных профилей земляного полотна с шагом 50 м на участках параллельного следования; чертеж конструкции дорожной одежды; проект организации дорожного движения на период эксплуатации (при необходимости). Вся документация для согласования подписывается исполнителями и руководителем.

1.4 Пояснительная записка должна содержать, в том числе: информацию о наличии в зоне производства работ коммуникаций и о согласовании их балансодержателями проектной документации, копии документов о запросах, согласованиях и разрешениях; описание строительной площадки и последовательности производства работ; перечень актуализированных нормативных правовых актов (в том числе указанных в п. 1.1).

1.5 На плане нанести границы полосы отвода Дороги и границы охранной зоны проектируемого объекта.

1.6 Переход через Дорогу осуществлять под углом близкому к значению 90°, с соблюдением требований СП 34.13330.2021 и других норм, и стандартов в части проектирования и строительства. Пересечение выполнять закрытым способом методом наклонно-направленного или горизонтально-шнекового бурения. Диаметр буровой скважины не должен превышать диаметр защитного кожуха более, чем на 5 см, во избежание осадки земляного полотна Дороги. Предусмотреть вынос концов защитного футляра не менее, чем на 2 м от подошвы насыпи Дороги в лево и право, но не менее расстояния, регламентированного СП 62.133330.2011* «Газораспределительные системы».

1.7 При необходимости размещения трассы газопровода в стесненных условиях представить соответствующее обоснование в пояснительной записке.

1.8 Укладку газопровода выполнить в футляре. Глубина укладки должна составлять не менее 1.5 м от подошвы насыпи земляного полотна до верха футляра.

1.9 Параллельное следование на участке км 0+390 – км 0+600 (справа) выполнить в соответствии с нормативными требованиями указанными в п. 1.1.

1.10 Инженерно-технические сооружения, к которым необходим доступ для планового обслуживания газопровода, предусмотреть за пределами полосы отвода Дороги.

1.11 При необходимости разработать и согласовать проект организации дорожного движения на период эксплуатации в ГКУ РК «Служба автомобильных дорог Республики Крым». Согласованный ГКУ РК «Служба автомобильных дорог Республики Крым» проект организации дорожного движения на период эксплуатации направить на рассмотрение в УГИБДД МВД по Республике Крым согласно Постановлению Совета министров Республики Крым от 25.05.2022 № 375 для получения отметки о согласовании.

2.Условия строительства

2.1 Проектирование и строительство должны выполнять специализированные организации, имеющие соответствующий допуск саморегулируемой организации на выполнение указанных работ.

2.1 Разработать и согласовать схему организации дорожного движения на период производства работ в ГКУ РК «Служба автомобильных дорог Республики Крым» и УГИБДД МВД по Республике Крым.

2.2 Производитель работ выставляет дорожные знаки и ограждает место проведения работ в соответствии со схемой, согласованной в ГКУ РК «Служба автомобильных дорог Республики Крым» и УГИБДД МВД по Республике Крым.

2.3 О начале строительных работ поставить в известность ГКУ РК «Служба автомобильных дорог Республики Крым» до начала производства работ.

2.4 Не нарушать существующую систему поверхностного водоотвода.

2.5 При повреждении асфальтобетонного покрытия проезжей части, обочин, пешеходных дорожек, а также при деформациях земляного полотна, заказчик строительства газопровода обязан выполнить восстановление конструктивных элементов Дороги за свой счет и с привлечением организации, специализирующейся на выполнении дорожно-строительных работ.

2.6 На время производства работ необходимо оборудовать площадки для стоянки техники, складирования стройматериалов за пределами полосы отвода Дороги.

2.7 При производстве работ не допускается использование гусеничной техники с выездом на проезжую часть и обочины вне зоны строительства.

2.8 Обеспечить сохранность на период строительно-монтажных работ существующих элементов обустройства Дороги, дорожных сооружений и зеленых насаждений.

2.9 После окончания работ привести полосу отвода Дороги, земляное полотно и дорожную одежду в исходное состояние.

2.10 Проведение работ согласовать с организациями, в ведении которых находятся подземные и надземные инженерные коммуникации, попадающие в зону строительства.
2.11 Копии актов скрытых работ с исполнительными схемами передать для постоянного хранения ГКУ РК «Служба автомобильных дорог Республики Крым».
2.12 Ответственные работники ГКУ РК «Служба автомобильных дорог Республики Крым» или органа, уполномоченного на осуществление государственного строительного надзора, имеют право останавливать проведение работ в случае нарушения правил, норм и стандартов.

3. Условия эксплуатации

3.1 Расходы на реконструкцию, капитальный ремонт или ремонт газопровода, в том числе расходы на выполнение дополнительных работ, связанных с обеспечением безопасности дорожного движения и исполнением других установленных техническими регламентами требований. несет их владелец (балансодержатель) (ст. 19 Федерального закона от 08.11.2007 № 257-ФЗ «Об автомобильных дорогах и о дорожной деятельности в Российской Федерации и о внесении изменений в отдельные законодательные акты Российской Федерации»).
3.2 Реконструкция, капитальный ремонт или ремонт газопровода осуществляются только с согласия и при соблюдении технических требований и условий владельца (балансодержателя) Дороги (ст. 19 Федерального закона от 08.11.2007 № 257-ФЗ «Об автомобильных дорогах и о дорожной деятельности в Российской Федерации и о внесении изменений в отдельные законодательные акты Российской Федерации»).

4. Действие технических требований и условий

4.1 Технические требования не являются разрешением на производство работ.
4.2 Срок действия технических требований и условий – 2 года.
4.3 В случае невыполнения технических требований и условий в течение вышеуказанного срока они считаются недействительными. Запрос о продлении технических требований и условий направляется в адрес ГКУ РК «Служба автомобильных дорог Республики Крым» не позднее 30 дней до истечения срока действия. При отсутствии такого продления, лица, осуществляющие строительство, обязаны прекратить все работы.

Первый заместитель начальника Е.В. Неверова

ГУП РК «КРЫМЭНЕРГО»

ГОСУДАРСТВЕННОЕ
УНИТАРНОЕ ПРЕДПРИЯТИЕ
РЕСПУБЛИКИ КРЫМ «КРЫМЭНЕРГО»

Российская Федерация, Республика Крым,
295034, г. Симферополь, ул. Киевская, 74/6
Контакт-центр: 8 800 506 0012
Приемная: (3652) 59-33-59
E-mail: Secretar@crimea-energy.ru
Отдел делопроизводства и контроля:
(3652) 59-33-23, 59-33-20
E-mail: Kanc@crimea-energy.ru
https://crimea-energy.ru
ОГРН 1149102003423
ИНН 9102002878 / КПП 910201001
БИК 043510123 в АО «ГЕНБАНК»
Корр. счет 30101810835100000123
Р/с 40602810300230000007 (актив)
Р/с 40602810800230270007 (услуги)
Р/с 40602810600230250007 (присоединение)

02.02.2026 № 511/3797
На № 650/25-ЮШ от 16.12.2025

Директору ООО «СимИнжГаз»
Шарову Ю.Н.

ул. Озенбашская, д. 2, Литер Л,
тер. Жилой квартал Овражный,
с. Фонтаны, Чистенькое сельское поселение,
Симферопольский район, Республика Крым,
297570, E-mail: sharovyn@yandex.ru

Уважаемый Юрий Николаевич!

ГУП РК «Крымэнерго» рассмотрело проектные решения по объекту «Строительство сетей газоснабжения сел Александровка, Новокленово Белогорского района Республики Крым», предоставленные на основании доверенности ГУП РК «Крымгазсети» от 27.01.2025 № 82/п, и сообщает следующее.

По документации, разработанной на основании выданных технических требований (условий) от 11.08.2025 № 511/31569 на пересечение, параллельное следование, сближение электрических сетей 0,4-10 кВ предприятия с вышеуказанным проектируемым объектом, замечаний не выявлено.

Учитывая вышеизложенное проектные решения согласованы.

Дополнительно информируем, что согласно п. 5, п. 6 и п. 7 технических требований необходимо:

– предоставить на согласование в ГУП РК «Крымэнерго» проект производства работ, включающий в себя мероприятия по безопасной организации строительно-монтажной деятельности в охранных зонах 0,4-10 кВ;

– по результатам положительного согласования предоставленной документации, обратиться в Белогорский РЭС Центральных ЭС по адресу Республика Крым, г. Белогорск, ул. Садовая, 65, для производства допуска и нахождению наблюдающего за работой персонала третьих лиц в охранных

зонах сетевых объектов предприятия в рамках выданных технических требований (условий) от 11.08.2025 № 511/31569;

– работы в охранной зоне электрических сетей производить согласно Правилам по охране труда при эксплуатации электроустановок, утвержденных Приказом Министерства труда и социальной защиты РФ от 15.12.2020 № 903н (далее - Правила), и в соответствии с согласованным с ГУП РК «Крымэнерго» проектом производства работ.

В целях обеспечения сохранности электрических сетей, безопасности персонала строительно–монтажной организации и допуска для производства работ в охранной зоне инженерных коммуникаций ГУП РК «Крымэнерго», согласно Правилам, необходимо предоставить следующую информацию:

– сведения о содержании и объеме работ, сроках выполнения работ и режиме работы персонала подрядной (субподрядной) организации;

– списки работников с указанием фамилии, имени, отчества, года рождения, профессии, должности, группы по электробезопасности, а также предоставленных руководителем организации прав и обязанностей: право подписи акта-допуска, выдачи наряда-допуска по форме СНиП 12-03-2001, право быть ответственными руководителями работ, производителями работ (ответственными исполнителями) и членами бригад (в табличной форме);

– действующие удостоверения по охране труда;

– перечень автотехники с указанием государственных номеров, принадлежности техники к организации, производящей работы;

– номера контактных телефонов работников подрядной (субподрядной) организации, ответственных за проведение работ.

До момента согласования вышеуказанной документации, строительно-монтажные работы в охранных зонах электросетевых объектов ГУП РК «Крымэнерго запрещены согласно Правилам по охране труда при эксплуатации электроустановок, утвержденным Приказом Министерства труда и социальной защиты РФ от 15.12.2020 № 903н.

С уважением,

Первый заместитель генерального директора –
технический директор
ГУП РК «Крымэнерго» А.Н. Непорада

КРЫМЭНЕРГО
ДОКУМЕНТ ПОДПИСАН ЭЛЕКТРОННОЙ ПОДПИСЬЮ
Сертификат: 05f2daaa0085b31ea348b0b7cb2576036d
Владелец: Непорада Александр Николаевич
Действителен: С 29.10.2025 по 29.10.2026

А.Т. Гусейнов
(3652) 59-35-41

ООО «ВТК-Мобайл»

вн. тер. г. муниципальный округ Сокольники,
ул. Большая Оленья, д. 15а, стр. 1, этаж 6,
пом. XIII, комната 11, г. Москва, Россия,
107014

тел. Москва: +7(495) 609-5115
тел. Симферополь: +7(978) 921-0020
e-mail: info@vtcmobile.ru
www.vtcmobile.ru

ИНН 9718174994 КПП 771801001
ОКПО 50783102 ОГРН 1217700281919

ООО «СимИнжГаз»

sharovyn@yandex.ru

«13 НОЯ 2025» 2025 г. № ВТКМ/25-792
На № 471/25-ЮШ от 13.10.2025 г

В соответствии с государственным контрактом от «24» марта 2025 г. № 12-25/14 (далее – Контракт) АО «Воентелеком» осуществляет эксплуатационно-техническое обслуживание кабельных линий, сооружений и оборудования связи для нужд Министерства обороны Российской Федерации. Между АО «Воентелеком» и ООО «ВТК-Мобайл» заключен договор № ВТК-119/25-306 от «02» июня 2025 г., на основании которого ООО «ВТК-Мобайл» является соисполнителем по Контракту.

ООО «ВТК-Мобайл» согласовывает предоставленные схемы трасс газопроводов по объектам:

1. Строительство сетей газоснабжения сел Александровка, Новокленово Белогорского района Республики Крым;
2. Строительство сетей газоснабжения сел Белая Скала, Вишенное Белогорского района Республики Крым.

Кабельные линии связи Министерства обороны Российской Федерации, обслуживаемые АО «Воентелеком», в зоне производства работ по вышеуказанным объектам отсутствуют.

Заместитель генерального директора -
руководитель центра услуг связи А.П. Алёхина

Исп. П.А. Сергеенко
8 (978) 832-82-68

г. Подольск, Московская обл., 142100

«14» декабря 2020 г. № 1/22377

На № 411/20-ЮШ от 21.02.2018

айо

р разминированию году

отчитывались проделанной

окументы военкомато

отдела

Приложение 23

1120340

КРЫМГАЗСЕТИ

ГОСУДАРСТВЕННОЕ УНИТАРНОЕ ПРЕДПРИЯТИЕ РЕСПУБЛИКИ КРЫМ «КРЫМГАЗСЕТИ»

ул. Училищная, 42а, г.Симферополь, Республика Крым, Российская Федерация, 295001
ОКПО/ОГРН 00192672/1149102024906 ИНН/КПП 9102016743/910201001
+7 3652 255 545 guprk@crimeagasnet.ru crimeagasnet.ru

№ 17/32-00816/15 от 03.02.2026

На № 34/26-ЮШ от 02.02.2026

Директору
ООО "СИМИНЖГАЗ"
Шарову Ю.Н.

Уважаемый Юрий Николаевич!

ГУП РК «Крымгазсети, как заказчик работ по объекту: «Строительство сетей газоснабжения сел Александровка, Новокленово Белогорского района Республики Крым», согласовывает проектные решения в части применения защитных футляров Ø76х4,0 ГОСТ 10704-91 в «усиленной» изоляции по ГОСТ 9.602-2016 на выходах из земли газопроводов-отводов ПЭ 100 ГАЗ SDR 11-32х3.0 и защитных футляров Ø108х4,0 ГОСТ 10704-91 в «усиленной» изоляции по ГОСТ 9.602-2016 на выходах из земли газопроводов-отводов ПЭ 100 ГАЗ SDR 11-40х3.0.

Начальник департамента
капитального строительства Е.В. Дорошенко

исп. А. А. Сиволап
тел.

КРЫМГАЗСЕТИ

ГОСУДАРСТВЕННОЕ УНИТАРНОЕ ПРЕДПРИЯТИЕ РЕСПУБЛИКИ КРЫМ «КРЫМГАЗСЕТИ»

ул. Училищная, 42а, г.Симферополь, Республика Крым, Российская Федерация, 295001
ОКПО/ОГРН 00192672/1149102024906 ИНН/КПП 9102016743/910201001
+7 3652 255 545 guprk@crimeagasnet.ru crimeagasnet.ru

№ 17/10-00874/15 от 04.02.2026

На № от

Директору
ГАУ РК «Госстройэкспертиза»
Кодоле Т.В.

Уважаемый Тимофей Владимирович!

ГУП РК «Крымгазсети», как заказчик проектно-изыскательских работ по объекту: «Строительство сетей газоснабжения сел Александровка, Новокленово Белогорского района Республики Крым» (далее – Объект), ознакомившись с п. 5.6.2. и 5.6.6а «Свода правил. Газораспределительные системы» СП 62.13330.2011, сообщает.

При выполнении сварочно-монтажных работ торцы труб МУЛЬТИПАЙП ПРО RC 1075 ПЭ 100-RC/ПЭ 100-RC/ПЭ 100-RC ГАЗ SDR 11 со экструзионным защитным слоем концы труб только торцуются, защитный слой не удаляется и после сварки защитный слой остается сплошным и при протаскивании сваренной плети газопровода в футляре защита тела трубы сохраняется, что дает гарантию безопасной эксплуатации газопровода под автомобильной дорогой.

Учитывая вышеизложенное, согласно п.5.6.6 СП 62.13330.2011, для прокладки газопровода по территории с сейсмичностью свыше 6 баллов, ГУП РК «Крымгазсети» согласованы проектные решения по Объекту с применением по всей протяженности трасс, в том числе в футлярах, труб МУЛЬТИПАЙП ПРО RC 1075 ПЭ 100-RC/ПЭ 100-RC/ПЭ 100-RC ГАЗ SDR 11 по ГОСТ Р 58121.2-2018.

Начальник департамента
капитального строительства Е.В. Дорошенко

исп. О. В. Зотова
тел. +79789185456

Приложение 25

Лист согласования

Проектной и рабочей документации по объекту:

«Строительство сетей газоснабжения сел Александровка, Новокленово Белогорского района Республики Крым»

№ п/п	Наименование службы (организации)	Дата, штамп (печать), согласование
1	Тепловых сетей не требуется. Технические условия не требуются. вед. инж. ПТО	Государственное Унитарное Предприятие Республики Крым "ТЕПЛОКОММУНЭНЕРГО" СОГЛАСОВАНО 11 2025 г. Подпись Иваленко И.Г.
2	ГУП РК „Крымгаз" Мастер БГ. Ханженков А.В. Ханженков	Согласовано: 23.01.2025г. Симферопольское УЭГХ ГУП РК «Крымгаз» Белогорский участок №6
3	Белогорский филиал ГУП РК „Вода Крыма" при выполнении земл. работ, вызвать представителя филиала	Гл. инженер ГУП РК „Вода Крыма" Пирогов ПТО
4	АО „Крымтелеком" при выполнении землеройных работ, вызвать представителей ЦТУ „Белогорск" т. +79788040552	Нач. ЦТУ по обс. и ж/о „Крымтелеком" Журавчак ЦЕНТР ДОКУМЕНТОВ Центр ТУ г. Симферополь г. ТУ «Белогорск» ИНН 9102250133 ОГРН 1189112039201
5	ООО «Миранда-медиа» ТУ СОГЛАСОВАНО Подпись «29» 01 2026 г.	Согласовано: вопрос представителя при работах в блоке КЛС. +79784040256 ЦТУ «Симферополь» ГЕ Тел. 29.01.26.
6		
7		

Приложение 26

МИНИСТЕРСТВО ЖКХ РК

ГОСУДАРСТВЕННОЕ УНИТАРНОЕ ПРЕДПРИЯТИЕ РЕСПУБЛИКИ КРЫМ
«ВОДА КРЫМА»
(ГУП РК «Вода Крыма»)

Киевская ул., д. 1 А, г. Симферополь, Республика Крым, Россия, 295053
Тел. (3652) 27-10-53, e-mail: office@voda.crimea.ru
8(800) 506-00-05, 8(800) 506-00-06, www.voda.crimea.ru
ИНН 9102057281; КПП 910201001; ОКПО 00772458350001; ОГРН 1149102120947

30.01.2026 № 1940/01.1-21/01 ООО «СИМИНЖГАЗ»
На № 25/65-ГП от 28.01.2026

В ответ на Ваш запрос от 28.01.2026 № 25/65-ГП ГУП РК «Вода Крыма сообщает.

Скважины № 335 не существует в лицензии СМФ 00184 ВР, имеется скважина № 333.

Скважины №№ б/н, 334, 333 – эксплуатируются.

Подробная информация приведена в лицензиях.

Зоны санитарной охраны (ЗСО) которых в настоящее время не установлены. Проекты ЗСО не утверждены.

Согласно п. 1. 17 СанПиН 2.1.4.1110-02. Отсутствие утвержденного проекта ЗСО не является основанием для освобождения владельцев водопровода, владельцев объектов, расположенных в границах ЗСО, организаций, индивидуальных предпринимателей, а также граждан от выполнения требований, предъявляемых настоящими СанПиН.

Граница первого пояса ЗСО группы подземных водозаборов должна находиться на расстоянии не менее 50 м (не защищенный ВГ) и не менее 30 м (защищенный ВГ) от скважин.

Граница второго пояса определяется гидродинамическими расчетами, исходя из условий, что микробное загрязнение, поступающее в водоносный пласт за пределами второго пояса.

Граница третьего пояса ЗСО, предназначенного для защиты водоносного пласта от химических загрязнений, также определяется гидродинамическими расчетами.

В соответствии с п. 3.2 СанПиН 2.1.4.1110-02 необходимо предусмотреть следующие мероприятия:

Выявление, тампонирование или восстановление всех старых, бездействующих, дефектных или неправильно эксплуатируемых скважин, представляющих опасность в части возможности загрязнения водоносных горизонтов;

Бурение новых скважин и новое строительство, связанное с нарушением почвенного покрова, производится при обязательном согласовании с центром государственного санитарно-эпидемиологического надзора;

Запрещение закачки отработанных вод в подземные горизонты, подземного складирования твердых отходов и разработки недр земли;

Запрещение размещения складов горюче-смазочных материалов, ядохимикатов и минеральных удобрений, накопителей промстоков, шламохранилищ и других объектов, обусловливающих опасность химического загрязнения подземных вод;

Своевременное выполнение необходимых мероприятий по санитарной охране поверхностных вод, имеющих непосредственную гидрологическую связь с используемым водоносным горизонтом, в соответствии с гигиеническими требованиями к охране поверхностных вод;

Не допускается размещение кладбищ, скотомогильников, полей ассенизации, полей фильтрации, навозохранилищ, силосных траншей, животноводческих и птицеводческих предприятий и других объектов, обусловливающих опасность микробного загрязнения подземных вод;

Не допускается применение удобрений и ядохимикатов;

Выполнение мероприятий по санитарному благоустройству территории населенных пунктов и других объектов (оборудование канализацией, устройство водонепроницаемых выгребов, организация отвода поверхностного стока и др.).

Приложения: лицензия СМФ 00141 ВР, лицензия СМФ 00184 ВР.

Главный инженер **С.В. Шумилов**

ВОДА КРЫМА
Подлинник электронного документа, подписанного ЭП, хранится в системе электронного документооборота ГУП РК "Вода Крыма"
СВЕДЕНИЯ О СЕРТИФИКАТЕ ЭП
Владелец: Шумилов Сергей Викторович
Сертификат: 6E1C62327768A390E66D21FBD0BA53FB
Действителен: с 13.03.2025 по 06.06.2026

Исп. . Ю.С. Кравчук +7(978) 703 88 93, внутр. 1048

Министерство экологии и природных ресурсов Республики Крым

(наименование органа, выдавшего лицензию)

ЛИЦЕНЗИЯ
на пользование недрами

С М Ф	0 0 1 8 4	В Р
серия	номер	вид лицензии

Выдана Государственному унитарному предприятию Республики Крым «Вода Крыма»

(субъект предпринимательской деятельности, получивший данную лицензию)

в лице генерального директора Баженова Владимира Викторовича

(ф.и.о. лица, представляющего субъект предпринимательской деятельности)

с целевым назначением и видами работ геологическое изучение, разведка и добыча части запасов участка Белогорского месторождения подземных вод для питьевого и хозяйственно-бытового водоснабжения населения

Участок недр расположен в Белогорском районе Республики Крым

(наименование населенного пункта, района, области, края, республики)

Описание границ участка недр, координаты угловых точек, копии топопланов, разрезов и др. приводятся в приложении 3

(№ прилож.)

Участок недр имеет статус горного отвода

(геологического или горного отвода)

Дата окончания действия лицензии 30 августа 2029 года

(число, месяц, год)

Место штампа государственной регистрации

МИНИСТЕРСТВО ЭКОЛОГИИ И ПРИРОДНЫХ РЕСУРСОВ РЕСПУБЛИКИ КРЫМ

ЗАРЕГИСТРИРОВАНО

30 сентября 19

В РЕЕСТРЕ ЗА № 184

Романовская Н.А

УСЛОВИЯ ПОЛЬЗОВАНИЯ НЕДРАМИ

1. Общие сведения.

1.1. Пользователь недр: **Государственное унитарное предприятие Республики Крым «Вода Крыма»**

1.2. Наименование участка недр, предоставленного в пользование: **участок Белогорского месторождения подземных вод.**

Территория расположения участка недр: **Республика Крым.**

1.3. Вид пользования недрами: **геологическое изучение, разведка и добыча части запасов подземных вод участка Белогорского месторождения, водоносный горизонт четвертичных отложений.**

1.4. Наименование основных (преобладающих) видов полезных ископаемых (группировки полезных ископаемых), содержащихся в пределах предоставленного участка недр, в соответствии с общероссийским классификатором полезных ископаемых и подземных вод. ОК032-2002: **воды подземные питьевые, 1510.**

1.5. Орган, предоставивший лицензию: **Министерство экологии и природных ресурсов Республики Крым (далее - Министерство).**

1.6. Основание предоставления права пользования недрами: **абзац 4 пункта 3 статьи 10.1, статья 11 Закона Российской Федерации от 21.02.1992 года № 2395-1 «О недрах», приказ Министерства природных ресурсов Российской Федерации от 26.02.2018 № 64 «Об утверждении Порядка рассмотрения заявок на получение права пользования недрами для добычи подземных вод, используемых для целей питьевого водоснабжения или технологического обеспечения объектов промышленности либо объектов сельскохозяйственного назначения, на участках недр, не отнесенных к участкам недр местного значения, или для осуществления геологического изучения участков недр, не отнесенных к участкам недр местного значения, в целях поисков и оценки подземных вод и их добычи», решение Комиссии по рассмотрению вопросов о предоставлении права пользования участками недр, внесении изменений, дополнений в лицензии, о продлении и переоформлении лицензий, а также о досрочном прекращении права пользования недрами на территории Республики Крым по участкам недр, отнесенных к полномочиям Министерства экологии и природных ресурсов Республики Крым (пункт IV протокола № 9 от 31 июля 2019 года).**

1.7. Основание оформления лицензии: **приказ Министерства экологии и природных ресурсов Республики Крым №1444 от 30 августа 2019 года «О предоставлении права пользования участком недр и оформлении лицензии»** (приложение № 2 к лицензии).

2. Пространственные границы и статус участка недр, предоставленного в пользование

Схема участка недр и описание пространственных границ участка недр содержатся в приложении № 3 к настоящей лицензии.

3. Границы земельного участка или акватории, выделенных для ведения работ, связанных с пользованием недрами

Земельные, лесные участки, водные объекты необходимые для ведения работ, связанных с пользованием недрами, предоставляются Пользователю недр в порядке, установленном законодательством Российской Федерации.

4. Сроки действия лицензии и сроки начала работ на участке недр

4.1. Сроки подготовки проектной документации, представления геологической информации на государственную экспертизу:

4.1.1. подготовка и утверждение в установленном порядке проектной документации по геологическому изучению недр, получившей положительное заключение экспертизы в

соответствии с Законом Российской Федерации «О недрах»: **не позднее 12 месяцев с даты государственной регистрации лицензии;**

4.1.2. завершение работ по геологическому изучению участка недр, включающему поиски и оценку месторождений полезных ископаемых, и представление подготовленных в установленном порядке материалов по результатам геологического изучения недр на государственную экспертизу запасов полезных ископаемых в соответствии с Законом Российской Федерации «О недрах»: **не позднее 36 месяцев с даты государственной регистрации лицензии;**

4.1.3. подготовка и утверждение в установленном порядке проектной документации на проведение работ по разведке месторождения, получившей положительное заключение экспертизы в соответствии с Законом Российской Федерации «О недрах»:

4.1.3.1. для месторождений полезных ископаемых, учтенных государственным балансом запасов полезных ископаемых: **обязательство не установлено;**

4.1.3.2. для открываемых месторождений (или их частей): **не позднее 12 месяцев с даты утверждения результатов государственной экспертизы запасов полезных ископаемых;**

4.1.4. представление подготовленных в установленном порядке материалов по результатам разведочных работ на государственную экспертизу запасов полезных ископаемых в соответствии с Законом Российской Федерации «О недрах»:

4.1.4.1. для месторождений полезных ископаемых, учтенных государственным балансом запасов полезных ископаемых: **обязательство не установлено;**

4.1.4.2. для открываемых месторождений (или их частей): **не позднее 12 месяцев после завершения разведки;**

4.1.5. подготовка и утверждение в установленном порядке технического проекта разработки месторождения, согласованного в соответствии с Законом Российской Федерации «О недрах»:

4.1.5.1. для месторождений полезных ископаемых, учтенных государственным балансом запасов полезных ископаемых: **обязательство не установлено;**

4.1.5.2. для открываемых месторождений (или их частей): **не позднее 12 месяцев с даты утверждения результатов государственной экспертизы запасов полезных ископаемых по материалам разведочных работ;**

4.2. Сроки начала проведения работ:

4.2.1. Срок начала проведения геологического изучения недр:

4.2.1.1. для месторождений полезных ископаемых, учтенных государственным балансом запасов полезных ископаемых: **обязательство не установлено;**

4.2.1.2. для открываемых месторождений (или их частей): **не позднее 15 месяцев с даты государственной регистрации лицензии;**

4.2.2. Срок начала проведения разведки месторождения полезных ископаемых:

4.2.2.1. для месторождений полезных ископаемых, учтенных государственным балансом запасов полезных ископаемых: **обязательство не установлено;**

4.2.2.2. для открываемых месторождений (или их частей)**: не позднее 6 месяцев с даты утверждения в установленном порядке проектной документации на проведение работ по разведке месторождений полезных ископаемых;**

4.2.3. Срок ввода месторождения в разработку (эксплуатацию):

4.2.3.1. для месторождений полезных ископаемых, учтенных государственным балансом запасов полезных ископаемых: **обязательство не установлено;**

4.2.3.2. для открываемых месторождений (или их частей)**: не позднее 12 месяцев с даты утверждения технического проекта;**

4.3. Сроки выхода предприятия по добыче полезных ископаемых на проектную мощность определяются согласованным и утвержденным в установленном порядке техническим проектом разработки месторождения;

4.4. Подготовка и утверждение в установленном порядке технического проекта ликвидации или консервации горных выработок, скважин, иных подземных сооружений, согласованного в соответствии с Законом Российской Федерации «О недрах», **не позднее чем за 1 год** до планируемого срока завершения отработки месторождения».

5. Условия, определяющие виды и объемы поисковых и (или) геологоразведочных работ с разбивкой по годам, сроки их проведения.

5.1. Условия, определяющие виды и объемы работ по поискам и оценке месторождений полезных ископаемых, сроки их проведения определяются утвержденным в установленном порядке проектами работ по геологическому изучению недр.

5.2. Условия, определяющие виды и объемы разведочных работ, сроки их проведения определяются утвержденным в установленном порядке проектами работ по разведке месторождений.

Условия, связанные с платежами, взимаемыми при пользовании недрами, земельными участками, акваториями

6 .Условия, связанные с платежами, взимаемыми при пользовании недрами, земельными участками, акваториями

6.1. Пользователь недр обязан уплатить разовый платеж за пользование недрами: **обязанности по уплате разового платежа не установлены**;.

6.2. Пользователь недр обязан уплачивать регулярные платежи за пользование недрами:

6.2.1. В целях поисков и оценки месторождений полезных ископаемых за всю площадь участка недр, предоставленного в пользование, за исключением площадей открытых месторождений, по следующим ставкам:

Период действия лицензии	**Ставка платежа за 1 км^2 руб. в год**
1-й год	98,0
2-й год	104,0
3-й год	109,0
4-й год	114,0
5-й год	135,0

6.2.2. В целях разведки полезных ископаемых за площадь участка недр, на который запасы соответствующего полезного ископаемого (за исключением площади горного отвода и (или) горных отводов, удостоверенных горноотводными актами) установлены и учтены Государственным балансом запасов (при необходимости).

Период действия лицензии	**Ставка платежа за 1 км^2 руб. в год**
1-й год	1353,0
2-й год	1412,0
3-й год	1480,0
4-й год	1650,0

6.3. Пользователь недр также обязан уплачивать иные, установленные законодательством Российской Федерации, платежи, налоги и сборы при пользовании недрами, земельными участками, акваториями.

7. Согласованный уровень добычи минерального сырья

Уровень добычи минерального сырья и сроки выхода на проектную мощность определяются техническим проектом разработки месторождения полезных ископаемых.

8. Право собственности на добытое минеральное сырье

Добытая из недр подземная вода является собственностью Пользователя недр. Пользователь недр **имеет право** использовать отходы своего горнодобывающего и связанных с ним перерабатывающих производств.

9. Геологическая информация о недрах

9.1. Геологическая информация о недрах подлежит представлению пользователем недр в федеральный фонд геологической информации и его территориальные фонды в порядке, предусмотренном законодательством Российской Федерации о недрах.

9.2. Пользователь недр обязан обеспечить сохранность образцов горных пород, керна, пластовых жидкостей, флюидов и иных материальных носителей первичной геологической информации о недрах, полученных при проведении работ на участке недр, до их передачи в государственные специализированные хранилища. Пользователь недр обязан принять на временное хранение на безвозмездной основе представленную им геологическую информацию о недрах по заявке федерального органа управления государственным фондом недр или его территориального органа.

9.3. Пользователь недр обязан ежегодно, не позднее 15 февраля года, следующего за отчетным, представлять в федеральный фонд геологической информации и его соответствующий территориальный фонд информационный отчет о проведенных работах на предоставленном в пользование участке недр в соответствии со статьей 32 Закона Российской Федерации «О недрах».

9.4. Интерпретированная геологическая информация о недрах о результатах работ по региональному геологическому изучению недр, геологическому изучению недр, включая поиски и оценку месторождений полезных ископаемых, или разведке месторождений полезных ископаемых, проведенных на участке недр, и соответствующая ей первичная геологическая информация о недрах представляется пользователями недр в федеральный фонд геологической информации и его соответствующий территориальный фонд не позднее 6 месяцев с даты завершения указанных работ в соответствии с лицензией на пользование недрами и проектной документацией на проведение указанных работ, прошедшей экспертизу в порядке, предусмотренном статьей 36.1 Закона Российской Федерации «О недрах», или с даты выдачи заключения государственной экспертизы запасов полезных ископаемых, геологической, экономической и экологической информации о предоставляемых в пользование участках недр по результатам завершенных работ, проведенных на участке недр, в зависимости от того, какая из указанных дат наступила раньше.

9.5. В случае прекращения права пользования недрами, в том числе досрочного, лицо, являвшееся пользователем недр, обязано сдать всю полученную при проведении работ по региональному геологическому изучению недр, геологическому изучению недр, включая поиски и оценку месторождений полезных ископаемых, проведенных на всей территории участка недр, в федеральный фонд геологической информации и его соответствующий территориальный фонд.

10. Требования по охране недр и окружающей среды, безопасному ведению работ, связанных с пользованием недрами

Пользователь недр обязан выполнять установленные законодательством требования по охране недр и окружающей среды, безопасному ведению работ, связанных с пользованием недрами.

11. Условия, при наступлении которых право пользования недрами прекращается на основании пункта 3 части первой статьи 20 Закона Российской Федерации «О недрах»

Право пользования Участком недр прекращается в соответствии с пунктом 3 части первой статьи 20 Закона Российской Федерации «О недрах» в случае невыполнения Пользователем недр требований пункта 6.1 настоящих Условий пользования недрами.

12. Условия пользования недрами, при наступлении которых право пользования недрами может быть досрочно прекращено, приостановлено или ограничено в соответствии со статьями 20, 21 и 23 Закона Российской Федерации «О недрах»

Право пользования недрами может быть досрочно прекращено, приостановлено или ограничено в соответствии с пунктом 2 части второй статьи 20 Закона Российской Федерации «О недрах» в следующих случаях:

12.1. нарушение Пользователем недр сроков, указанных в пунктах 4.1.1-4.1.5 настоящих Условий пользования недрами;

12.2. нарушение Пользователем недр обязательств, указанных в пункте 6.2 настоящих

Условий пользования недрами;

12.3. нарушение Пользователем недр обязательств, указанных в пункте 9.1 - 9.4 настоящих Условий пользования недрами;

12.4. нарушение Пользователем недр условий, указанных в пункте 4.2 настоящих Условий пользования недрами в части:

12.4.1. срока начала работ по геологическому изучению недр;

12.4.2. срока начала работ по разведке месторождений.

12.5. нарушение Пользователем недр обязательств, указанных в пункте 4.2.3 настоящих Условий пользования недрами.

13. **Дополнительные условия:**

13.1. Дополнительные условия, связанные с проведением работ на участке недр:

13.1.1. При привлечении подрядных и субподрядных организаций в целях производства работ (оказания услуг) на участке недр, а также при выборе технологий, оборудования, необходимых для пользования участком недр. Пользователь недр обязуется отдавать предпочтение российским организациям и разработкам с учетом их конкурентноспособности при прочих равных условиях (качество, сроки, гарантии, своевременные поставки, цены, квалификации и иные характеристики).

13.1.2. Дополнительных условий, определяемых формой предоставления права пользования недрами не установлено.

13.2. Дополнительных условий, определяемых Правительством Российской Федерации при предоставлении права пользования участком недр федерального значения не установлено.

13.3. Дополнительные условия, предусмотренные Министерством экологии и природных ресурсов Республики Крым:

13.3.1. Пользователь недр обязан выполнять установленные законодательством требования по охране недр и окружающей среды, безопасному ведению работ, связанных с пользованием недрами, в том числе:

13.3.2. строительство и оборудование водозаборов выполнить в соответствии с основными требованиями СП 31.13330.2012 «Водоснабжение. Наружные сети и сооружения»;

13.3.3. сброс сточных вод производить в порядке, предусмотренном действующим законодательством;

13.3.4. с целью наблюдения за состоянием подземных вод и своевременного принятия специальных мер по их охране водозаборные сооружения должны быть оборудованы приборами учета объема добычи подземных вод и устройством для измерения уровня подземных вод в соответствии с постановлением Правительства Российской Федерации от 11 февраля 2016 года № 94 «Об утверждении правил охраны подземных водных объектов»;

13.3.5. в случае ухудшения качества добываемых подземных вод, выражающегося в превышении показателей минерализации, жесткости, появлении бактериального и химического загрязнения, а также в отклонении и режима работы водозабора от установленных в проектной документации показателей, пользователь недр обязан в течение одних суток уведомить об этом Министерство. Сведения об указанном ухудшении качества добываемых подземных вод направляются на бумажном или электронном носителе с сопроводительным письмом, содержащим перечень представленной информации в соответствии с постановлением Правительства Российской Федерации от 11 февраля 2016 года № 94 «Об утверждении правил охраны подземных водных объектов»;

13.3.6. Осуществлять добычу подземных вод в соответствии с утвержденной в установленном порядке схемой систем водопотребления и водоотведения согласно «Порядка ведения собственниками водных объектов и водопользователями учета забора (изъятия) водных ресурсов из водных объектов и объема сброса сточных вод и (или) дренажных вод, их качества», утвержденным Приказом Минприроды России от 08.07.2009 №205.

13.3.7. В течение всего срока действия лицензии осуществлять мониторинг подземных вод в соответствии с действующими нормативными и методическими документами:

- вести наблюдения за отбором подземных вод в соответствии с «Порядком ведения собственниками водных объектов и водопользователями учета забора (изъятия) водных ресурсов из водных объектов и объема сброса сточных вод и (или) дренажных вод, их качества»;
- вести наблюдения за статическими и динамическими уровнями в скважинах, в соответствии с требованиями МДК 3-02.2001 «Правила технической эксплуатации систем и сооружений коммунального водоснабжения и канализации», утвержденными Госстроя России от 30 декабря 1999 г. № 168 (п. 2.4.3.);
- контролировать качество подземных вод в соответствии с требованиями СанПиН 2.1.4.1074-01 «Питьевая вода. Гигиенические требования к качеству воды централизованных систем питьевого водоснабжения. Контроль качества» и СП 2.1.5.1059-01 «Гигиенические требования к охране подземных вод от загрязнения»;
- установить приборы учета подземных вод на скважины не позднее 01.03.2021.

13.3.8. Владелец лицензии обязан представлять следующую отчетность:

В региональные отделения ГБУ РК «Крыммелиоводхоз»:

- ежеквартально, в срок до 10 числа месяца, следующего за отчетным кварталом, сведения по форме 3.1., полученные в результате учета объема отбора подземных вод в соответствии с «Порядком ведения собственниками водных объектов и водопользователями учета объема забора (изъятия) водных ресурсов из водных объектов и объема сброса сточных вод и (или) дренажных вод, их качества», утвержденным приказом МПР РФ от 8.07.2009г. № 205;
- ежегодно, в срок до 22 января следующего за отчетным годом, сведения об использовании воды по форме 2-ТП (водхоз) федерального статистического наблюдения.

В ГБУ РК «Территориальный фонд геологической информации»:

- ежегодно, до 20 января следующего за отчетным годом, форму федерального статистического наблюдения № 4-ЛС «Сведения о выполнении условий пользования недрами при добыче питьевых и технических подземных вод»;
- ежегодно, до 20 января следующего за отчетным годом, данные мониторинга подземных вод, включающие копии журналов наблюдения за уровнем подземных вод, копии протоколов лабораторных исследований подземных вод, копии журналов учета водопотребления по формам 1.1 и 1.2 (или 1.5 и 1.6) в соответствии с «Порядком ведения собственниками водных объектов и водопользователями учета объема забора (изъятия) водных ресурсов из водных объектов и объема сброса сточных вод и (или) дренажных вод, их качества», утвержденным приказом МПР РФ от 8.07.2009г. № 205.

В другие органы государственной власти - иную отчетность, предусмотренную законодательством Российской Федерации.

13.3.9. Заявленная потребность отбора подземных вод, согласно расчету нормативного водопотребления, составляет 684,93 тыс. м^3/год при среднесуточном водоотборе в разрезе года составляющем 1876,52 м^3/сут, в том числе по скв.№318 – 109,94 тыс. м^3/год (301,2 м^3/сут), скв.№333 – 120,31 тыс. м^3/год (392,61 м^3/сут), скв.№334 – 125,96 тыс. м^3/год (345,0 м^3/сут), капт.№389 – 219,83 тыс. м^3/год (602,27 м^3/сут), кол.№394 – 53,24 тыс. м^3/год (145,86 м^3/сут), кол.№395 – 55,65 тыс. м^3/год (152,46 м^3/сут).

13.3.10. Допускается понижение уровня в скважинах не более половины мощности водоносного горизонта;

13.3.11. Подготовка, согласование и утверждение в установленном порядке проекта зоны санитарной охраны водозаборов в составе трех поясов в соответствии с Федеральным законом «О санитарно-эпидемиологическом благополучии населения»: **не позднее 48 месяцев** с даты государственной регистрации лицензии;

13.3.12. Подготовка и согласование в установленном порядке схемы водопотребления и водоотведения в соответствии с Водным кодексом Российской Федерации: **не позднее 48 месяцев** с даты государственной регистрации лицензии;

13.3.13. После утверждения в установленном порядке проекта зоны санитарной охраны водозаборов в составе трех поясов, для уточнения пространственных границ участка недр (уточненных границ горного отвода) и площади участка недр, предоставить приказ об утверждении проекта зоны санитарной охраны в Министерство для включения в состав лицензии, в качестве ее неотъемлемой составной части, **не позднее 3 месяцев** с даты утверждения проекта.

13.3.14. Для хозяйственно-питьевого водоснабжения допускается использование подземных вод из водозаборных сооружений только при соответствии воды СанПиН 2.1.4.1074-01 «Питьевая вода. Гигиенические требования к качеству воды централизованных систем питьевого водоснабжения. Контроль качества». При несоответствии подземных вод СанПиН 2.1.4.1074-01 «Питьевая вода. Гигиенические требования к качеству воды централизованных систем питьевого водоснабжения. Контроль качества», осуществлять доведение качества воды до норм путем водоподготовки.

13.3.15. Допускается составление единого проекта по геологическому изучению недр (поискам и оценке месторождений полезных ископаемых) и разведке месторождения, с учетом возможности организации зоны санитарной охраны I пояса в пределах границы предоставленного участка недр.

13.3.16. В случае вступления всех или отдельных положений настоящего Соглашения в противоречие с положениями вновь принятого законодательства Российской Федерации Пользователь недр обязан руководствоваться вновь принятым законодательством Российской Федерации, с обязательным внесением дополнений в настоящее Соглашение.

13.3.17. Дополнения к настоящему Соглашению являются неотъемлемой частью лицензии на право пользования недрами и вступают в силу с даты их государственной регистрации в порядке, аналогичном для государственной регистрации лицензии.

13.3.18. Пользователь недр обязан информировать Министерство обо всех случаях изменений почтового адреса, контактных телефонов и учредительных документов в течение 15 дней с даты внесения таких изменений.

13.3.19. Во всем ином, не предусмотренном настоящими Условиями, Министерство и Пользователь недр руководствуются действующим законодательством Российской Федерации.

Министерство экологии и
природных ресурсов Республики Крым

Российская Федерация,
Республика Крым, г. Симферополь,
ул. Кечкеметская, 198, 295022
тел. (3652) 27-24-29, (3652) 69-10-30

Заместитель министра

Яценко Алексей Юрьевич

_____ (подпись)
М.П.

Приложение № 2
к лицензии СИМ 00184 ВР

Міністерство екології та природних ресурсів Республіки Крим	Министерство экологии и природных ресурсов Республики Крым	Къырым Джумхуриетининъ экология ве табиат ресурслары назирлиги

ПРИКАЗ

г. Симферополь

30 августа 2019 № 1444

О предоставлении права пользования участком недр и оформлении лицензии

На основании заявки и в соответствии с абзацем 4 пункта 3 статьи 10.1, статьёй 11 Закона Российской Федерации от 21.02.1992 № 2395-1 «О недрах», приказом Министерства природных ресурсов Российской Федерации от 26.02.2018 № 64 «Об утверждении Порядка рассмотрения заявок на получение права пользования недрами для добычи подземных вод, используемых для целей питьевого водоснабжения или технологического обеспечения водой объектов промышленности либо объектов сельскохозяйственного назначения, на участках недр, не отнесенных к участкам недр местного значения, или для осуществления геологического изучения участков недр, не отнесенных к участкам недр местного значения, в целях поисков и оценки подземных вод и их добычи», приказом Минприроды России от 29.09.2009 № 315 «Об утверждении Административного регламента Федерального агентства по недропользованию по исполнению государственных функций по осуществлению выдачи, оформления и регистрации лицензий на пользование недрами, внесения изменений и дополнений в лицензии на пользование участками недр, а также переоформления лицензий и принятия, в том числе по представлению Федеральной службы по надзору в сфере природопользования и иных уполномоченных органов, решений о досрочном прекращении, приостановлении и ограничении права пользования участками недр», решением Комиссии по рассмотрению вопросов о предоставлении права пользования участками недр, внесении изменений, дополнений в лицензии, о продлении и переоформлении лицензий, а также о досрочном прекращении права пользования недрами на территории Республики Крым по участкам недр, отнесенных к полномочиям Министерства экологии и

Приложение № 2
к лицензии СЕВ 00184 ВР

природных ресурсов Республики Крым (пункт IV протокола № 9 от 31.07.2019),

ПРИКАЗЫВАЮ:

1. Предоставить право пользования участком недр Государственному унитарному предприятию Республики Крым «Вода Крыма» с целью геологического изучения, разведки и добычи части запасов участка Белогорского месторождения подземных вод (скважины № № 318, 333, 334, колодец № 394, каптажные сооружения № 389, 395, водоносный горизонт четвертичных отложений), расположенного в Белогорском районе Республики Крым, для питьевого и хозяйственно-бытового водоснабжения населения, сроком на 10 лет.

2. Отделу лицензирования управления регулирования недропользования (Гончарова О.Н.) обеспечить:

- оформление, государственную регистрацию лицензии, а также выдачу лицензии после предоставления документов об оплате государственной пошлины за предоставление лицензии, в соответствии со статьей 333.33 Налогового кодекса Российской Федерации;

- направление копии лицензии в Государственное бюджетное учреждение Республики Крым «Территориальный фонд геологической информации».

3. Контроль за исполнением настоящего приказа оставляю за собой.

Заместитель министра **А. Ю. Яценко**

Приложение №3
к лицензии СМФ 00184 ВР

СХЕМА РАСПОЛОЖЕНИЯ УЧАСТКА НЕДР

Масштаб 1 : 100 000



Контур лицензионного участка недр

Угловые точки участка недр

СХЕМА РАСПОЛОЖЕНИЯ УЧАСТКА НЕДР

Масштаб 1 : 50 000

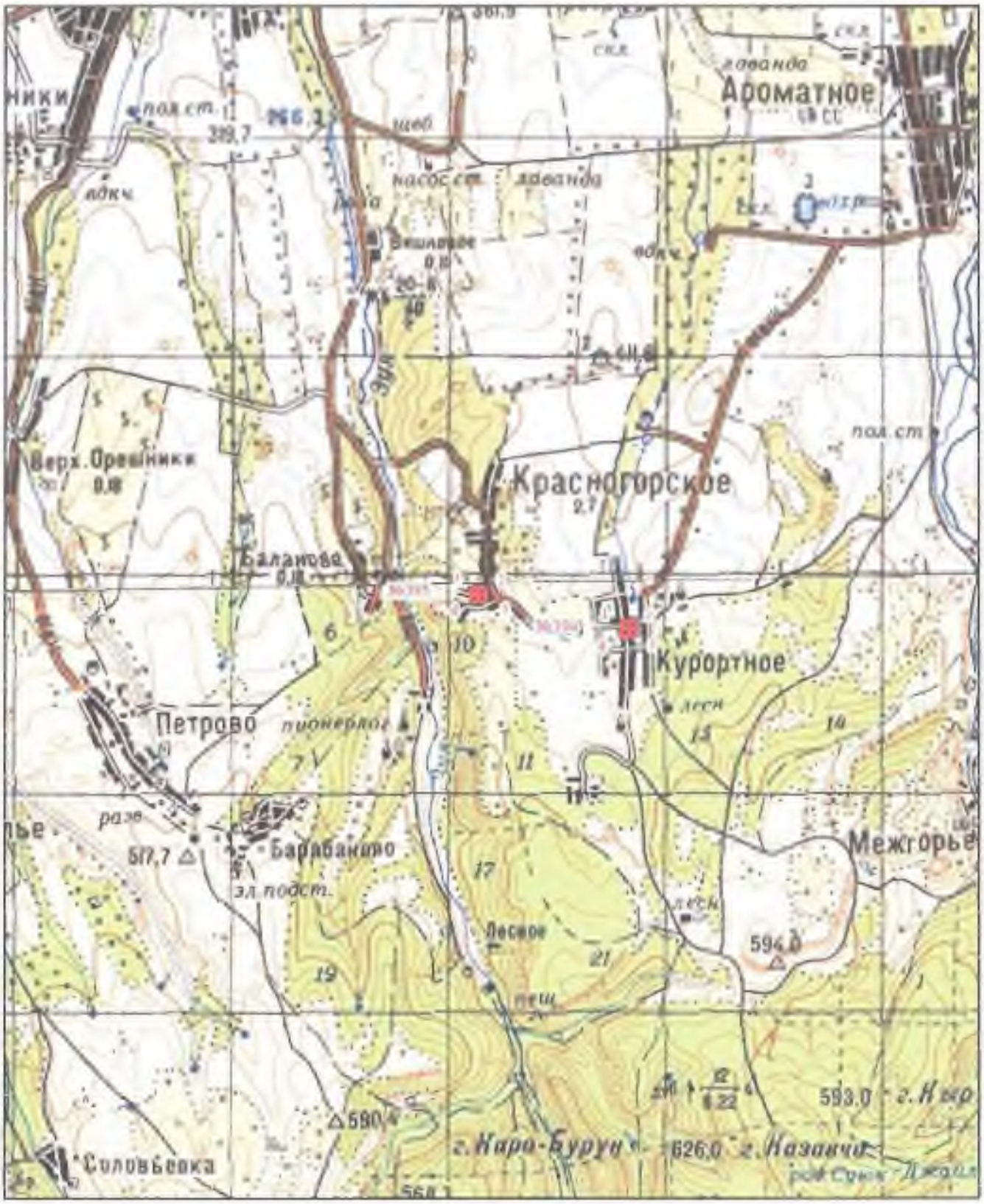

Контур лицензионного участка недр

Угловые точки участка недр

Пространственные границы и статус участка недр

Границы участка недр ограничены контуром прямых линий со следующими географическими координатами угловых точек:

Номер точки	Северная широта			Восточная долгота			Площадь участка недр, км²
	град.	мин.	сек.	град.	мин.	сек.	
1	45	01	20	34	37	09	0,004
2	45	01	20	34	37	12	
3	45	01	18	34	37	12	
4	45	01	18	34	37	09	
скв.№318	45	01	19	34	37	10	
1	45	01	09	34	30	30	0,0081
2	45	01	09	34	30	34	
3	45	01	06	34	30	34	
4	45	01	06	34	30	30	
скв.№333	45	01	07	34	30	32	
скв.№334	45	01	07	34	30	33	
1	45	01	13	34	37	13	0,004
2	45	01	13	34	37	16	
3	45	01	11	34	37	16	
4	45	01	11	34	37	13	
капт.№389	45	01	12	34	37	14	
1	44	59	47	34	21	53	0,004
2	44	59	47	34	21	56	
3	44	59	45	34	21	56	
4	44	59	45	34	21	53	
кол.№394	44	59	46	34	21	54	
1	44	59	58	34	20	50	0,004
2	44	59	58	34	20	53	
3	44	59	56	34	20	53	
4	44	59	56	34	20	50	
кол.№395	44	59	57	34	20	51	

Указание верхней и нижней границ участка недр:
Верхняя граница: ***дневная поверхность***
Нижняя граница: ***подошва четвертичных отложений***
Статус участка недр: **горный отвод в предварительных границах.**
Общая площадь участка недр – 0,0241 км²

Заместитель министра экологии и природных ресурсов Республики Крым

А.Ю. Ященко

Приложение № 4
к лицензии СМР 00184 ВР

Форма № 57002

Федеральная налоговая служба

СВИДЕТЕЛЬСТВО

о внесении сведений о юридическом лице
в Единый государственный реестр юридических лиц

В Единый государственный реестр юридических лиц в отношении юридического лица

ГОСУДАРСТВЕННОЕ УНИТАРНОЕ ПРЕДПРИЯТИЕ РЕСПУБЛИКИ КРЫМ «ВОДА КРЫМА»

полное наименование юридического лица

внесена запись о юридическом лице, зарегистрированном на территории Республики Крым или территории города федерального значения Севастополя на день принятия в Российскую Федерацию Республики Крым и образования в составе Российской Федерации новых субъектов - Республики Крым и города федерального значения Севастополя

"10" декабря 2014 года

(число) (месяц прописью) (год)

за основным государственным регистрационным номером (ОГРН)

1	1	4	9	1	0	2	1	2	0	9	4	7

Запись содержит сведения, приведенные в прилагаемом к настоящему свидетельству листе записи Единого государственного реестра юридических лиц.

Свидетельство выдано налоговым органом Инспекция Федеральной налоговой службы по г.Симферополю

наименование регистрирующего органа

"10" декабря 2014 года

(число) (месяц прописью) (год)

Начальник ИФНС России по г. Симферополю Р. Е. Великолуг

Подпись Фамилия, инициалы

МП

серия 91 №000009341

14

Приложение № 5
к лицензии СЛР 00184 ВР

Форма № 1-1-Учет
Код по КНД 1121007

Федеральная налоговая служба

СВИДЕТЕЛЬСТВО

О ПОСТАНОВКЕ НА УЧЕТ РОССИЙСКОЙ ОРГАНИЗАЦИИ В НАЛОГОВОМ ОРГАНЕ ПО МЕСТУ ЕЁ НАХОЖДЕНИЯ

Настоящее свидетельство подтверждает, что российская организация

ГОСУДАРСТВЕННОЕ УНИТАРНОЕ ПРЕДПРИЯТИЕ РЕСПУБЛИКИ КРЫМ «ВОДА КРЫМА»

(полное наименование российской организации)

(в соответствии с учредительными документами)

ОГРН | 1 | 1 | 4 | 9 | 1 | 0 | 2 | 1 | 2 | 0 | 9 | 4 | 7 |

поставлена на учет в соответствии с Налоговым кодексом Российской Федерации 10 декабря 2014

(число, месяц, год)

в налоговом органе по месту нахождения Инспекция Федеральной налоговой службы по г.Симферополю | 9 | 1 | 0 | 2 |

(наименование налогового органа и код)

и ей присвоен ИНН/КПП | 9 | 1 | 0 | 2 | 0 | 5 | 7 | 2 | 8 | 1 | / | 9 | 1 | 0 | 2 | 0 | 1 | 0 | 0 | 1 |

Начальник ИФНС России по г. Симферополю — Р. Е. Великолут

(подпись, фамилия, инициалы)

МП

серия 91 №000009342

15

СВЕДЕНИЯ ОБ УЧАСТКЕ НЕДР

Участок недр в административно-территориальном отношении расположен:

Район (районы) : Белогорский район
Субъект Российской Федерации: Республика Крым.
Схема расположения участка недр приведена в приложении №3.

Геологическая характеристика участка недр с указанием наличия месторождений (залежей) полезных ископаемых и запасов (ресурсов) по ним:

В соответствии с государственным балансом полезных ископаемых по состоянию на 01.01.2019 года по объектам учета на участке недр учтены следующие запасы:

Объект учета	Компонент	Ед. изм.	A	B	C_1	C_2
Участок Белогорского месторождения подземных вод	Воды подземные питьевые	$м^3$/сут	-	-	-	-

По схеме гидрогеологического районирования участок недр расположен в пределах участка Белогорского месторождения подземных вод, которое является частью Равнинно-Крымского артезианского бассейна.

На участке недр расположены скважины №№ 318, 333, 334, каптажное сооружение №389, колодцы №№ 394,395, которые вскрывают водоносный горизонт четвертичных отложений.

Эксплуатационные запасы подземных вод водоносного горизонта четвертичных отложений на участке недр не утверждались.

Наименование основных (преобладающих) видов полезных ископаемых (группировки полезных ископаемых), содержащихся в пределах предоставленного участка недр, в соответствии с общероссийским классификатором полезных ископаемых и подземных вод ОК032-2002: **воды подземные питьевые, 1510.**

Водоносный горизонт четвертичных отложений залегает первым от поверхности земли. Горизонт является одним из основных эксплуатационных на данной территории. Водовмещающие породы представлены известняками серыми, крепкими. Водообильность водовмещающих пород высокая. Горизонт безнапорный.

По степени защищенности от поверхностного загрязнения подземные воды относятся к защищенным - в кровле эксплуатационного водоносного горизонта залегают плиоценовые глины мощностью до 41,3 м.

По химическому составу вода из скважины №№ 318, 333, 334, каптажное сооружение №389, колодцы №№ 394,395 соответствует СанПиНу 2.1.4-1074-01 «Питьевая вода. Гигиенические требования к качеству воды централизованных систем питьевого водоснабжения. Контроль качества».

Бактериологические и органолептические показатели и компоненты загрязнения находятся в пределах нормы. Вода здорова в бактериологическом отношении.

Согласно расчету нормативного водопотребления, согласованного с ГБУ РК «Территориальный фонд геологической информации», заявленная потребность отбора подземных вод, согласно расчету нормативного водопотребления, составляет 684,93 тыс. $м^3$/год при среднесуточном водоотборе в разрезе года составляющем 1876,52 $м^3$/сут, в том числе по скв.№318 – 109,94 тыс. $м^3$/год (301,2 $м^3$/сут), скв.№333 – 120,31 тыс. $м^3$/год (392,61 $м^3$/сут),

скв.№334 – 125,96 тыс. м^3/год (345,0 м^3/сут), капт.№389 – 219,83 тыс. м^3/год (602,27 м^3/сут), кол.№394 – 53,24 тыс. м^3/год (145,86 м^3/сут), кол.№395 – 55,65 тыс. м^3/год (152,46 м^3/сут).

Вода используется для питьевого и хозяйственно-бытового водоснабжения населения.

Эксплуатационные скважины №№ 318, 333, 334, каптажное сооружение №389, колодцы №№ 394, 395 имеют зоны санитарной охраны I пояса. Приборы учета - отсутствует.

Обзор работ, проведенных ранее на участке недр:

Номер водозаборного сооружения	Год бурения	Глубина водозаборного сооружения. м	Глубина залегания кровли водоносного горизонта, м	Вскрытая мощность водовмещающих пород, м	Статический уровень подземных вод	Дебит, м^3/сут	Понижение	Удельный дебит, л/с
318	1983	16,0	13,0	3,0	3,5	302,4	2,3	1,5
333	1970	11,0	1,5	9,5	1,0	336,0	0,5	7,7
334	1970	11,0	1,5	9,5	1,0	345,6	0,5	8,0
389	н/с	10,0	1,0	9,0	1,0	604,8	-	-
394	1980	5,0	1,0	4,0	1,0	145,0	1,1	1,5
395	1980	3,1	0,5	2,6	0,5	156,0	2,5	0,72

Сведения о действующих технических проектах на участке недр по состоянию на 30 августа 2019 года:

Этап освоения	Наименование проекта	Реквизиты документа	Начало работ	Завершение работ
Геологическое изучение (поиски и оценка)	Проект отсутствует			
Разведка месторождений	Проект отсутствует			
Разработка месторождений и иные виды пользования недрами	Проект отсутствует			

Сведения о добытых полезных ископаемых за период пользования участком недр (если ранее производилась добыча полезных ископаемых), по сведениям, отраженным в Государственном балансе запасов по состоянию на 01.01.2019 года:

Сведения отсутствуют.

ПЕРЕЧИСЛЕНИЕ ПРЕДЫДУЩИХ ПОЛЬЗОВАТЕЛЕЙ ДАННЫМ УЧАСТКОМ НЕДР

№	Пользователь недр	Серия, номер, вид лицензии	Дата предоставления	Основание предоставления	Дата прекращения действия	Основание прекращения
1.	ГУП РК «Вода Крыма»	СИМ 51412 ВЭ	08.10.2018	Решение Комиссии по рассмотрению вопросов о предоставлении права пользования участками недр, внесении изменений, дополнений в лицензии, о продлении и переоформлении лицензий, а также о досрочном прекращении права пользования недрами на территории Республики Крым, по участкам недр, отнесенных к полномочиям Министерства экологии и природных ресурсов Республики Крым (протокол №13 от 24.08.2018)	30.09.2019	Прекращение права пользования
2.	ГУП РК «Вода Крыма»	СИМ 50491 ВЭ	14.09.2016	Решение Комиссии по рассмотрению вопросов о предоставлении права пользования участками недр, внесении изменений, дополнений в лицензии, о продлении и переоформлении лицензий, а также о досрочном прекращении права пользования недрами на территории Республики Крым, по участкам недр, отнесенных к полномочиям Министерства экологии и природных ресурсов Республики Крым (протокол №09 от 15.07.2016)	01.11.2018	Прекращение права пользования

Приложение № 8 к лицензии **СМФ 00184 ВР**

КРАТКАЯ СПРАВКА О ПОЛЬЗОВАТЕЛЕ НЕДР

Полное наименование юридического лица	Государственное унитарное предприятие Республики Крым «Вода Крыма»
Сокращенное наименование юридического лица	ГУП РК «Вода Крыма»
Адрес местонахождения	Российская Федерация, Республика Крым, г. Симферополь, ул. Киевская, д. 1А 295053
ОГРН	1149102120947
ИНН	9102057281
КПП	910201001
Тел. / факс	(3652) 27-10-53
Электронный адрес (e-mail)	office@voda.crimea.ru
Представитель, должность	Генеральный директор
Представитель, ФИО	Баженов Владимир Викторович
Наименование, адрес банка	РНКБ Банк (ПАО), г. Симферополь
Расчетный счет	40602810140080000030
БИК	043510607
Корреспондентский счет	30101810335100000607

Неотъемлемыми составными частями настоящей лицензии являются следующие документы (приложения):

1. Условия пользования недрами, на 7 л.;
2. Копия решения, являющегося основанием предоставления лицензии, принятого в соответствии со статьей 10.1 Закона Российской Федерации «О недрах» на 2 л.;
3. Схема расположения участка недр на 3 л.;
4. Копия свидетельства о государственной регистрации юридического лица на 1 л.;
5. Копия свидетельства о постановке пользователя недр на налоговый учет на 1 л.;
6. Документ на 2 л., содержащий сведения об участке недр, отражающие

местоположение участка недр в административно-территориальном отношении с указанием границ особо охраняемых природных территорий, а также участков ограниченного и запрещенного землепользования с отражением их на схеме расположения участка недр;

геологическую характеристику участка недр с указанием наличия месторождений (залежей) полезных ископаемых и запасов (ресурсов) по ним;

обзор работ, проведенных ранее на участке недр, наличие на участке недр горных выработок, скважин и иных объектов, которые могут быть использованы при работе на этом участке;

сведения о добытых полезных ископаемых за период пользования участком недр (если ранее производилась добыча полезных ископаемых);

наличие других пользователей недр в границах данного участка недр;

7. Перечисление предыдущих пользователей данным участком недр (если ранее участок недр находился в пользовании) с указанием оснований, сроков предоставления (перехода права) участка недр в пользование и прекращения действия лицензии на пользование этим участком недр (указывается при переоформлении лицензии), на 1 л.;
8. Краткая справка о пользователе недр, содержащая: юридический адрес пользователя недр, банковские реквизиты, контактные телефоны, на 1 л.;
9. Иные приложения –

(название документов, количество страниц)

Уполномоченное должностное лицо
органа, выдавшего лицензию

Заместитель министра экологии и природных ресурсов Республики Крым
(должность, ф.и.о. уполномоченного лица, выдавшего лицензию)

Яценко Алексей Юрьевич

Подпись

М. п., дата 27 сентября 2019г.

ФЕДЕРАЛЬНОЕ АГЕНТСТВО ПО РЫБОЛОВСТВУ

АЗОВО-ЧЕРНОМОРСКОЕ ТЕРРИТОРИАЛЬНОЕ УПРАВЛЕНИЕ

Береговая ул., д. 21в, г. Ростов-на-Дону, 344002
тел: (863) 299-04-21
e-mail: info@rostov.fish.gov.ru

Героев Сталинграда пр-т., д. 64, г. Севастополь, 299059 тел./факс: (8692)54-26-92
e-mail: krym@rostov.fish.gov.ru

ИСХ от 04.02.2026 № СЭД-1021
ПГС от 04.02.2026 № У008-00142-61/04294006
На № 6751752565 от 23.01.2026

ООО «СимИнжГаз»

Озенбашская ул., д. 2, лит. Л,
тер. Жилой квартал Овражный,
с. Фонтаны, Чистенское с.п.,
Симферопольский район, РК, 297570

e-mail: sharovyn@yandex.ru
pongalal@yandex.ru

Копия: Крымский отдел АЧТУ Росрыболовства

ЗАКЛЮЧЕНИЕ
о согласовании планируемой деятельности в рамках проекта «Строительство сетей газоснабжения сел Александровка, Новокленово Белогорского района Республики Крым»

Азово-Черноморским территориальным управлением Федерального агентства по рыболовству (далее – Управление) рассмотрена заявка ООО «СимИнжГаз» и проектная документация по объекту «Строительство сетей газоснабжения сел Александровка, Новокленово Белогорского района Республики Крым».

На рассмотрение представлена следующая проектная документация:

- 2500295-ПЗ. Раздел 1. «Пояснительная записка».
- 2500295-ППО. Раздел 2. Проект полосы отвода. Том 2.1 – 2.2.
- 2500295-ЕП-ТКР. Раздел 3. Технологические и конструктивные решения линейного объекта. Искусственные сооружения. Том 3.1 – 3.2.
- 2500295-ПОС. Раздел 5. Проект организации строительства. Том 5.1 – 5.2.
- 2500295-ООС. Раздел 7. Мероприятия по охране окружающей среды. Том 7.1 – 7.2.
- Оценка воздействия на биоресурсы и среду их обитания при осуществлении планируемой деятельности по объекту: «Строительство сетей газоснабжения сел Александровка, Новокленово Белогорского района Республики Крым».

Материалы представлены повторно после отрицательного заключения Управления от 21.01.2026 № СЭД-451 (системный № У008-00142-61/04188965).

Заказчик – ГУП РК «Крымгазсети». Разработчик проектной организации – ООО «СимИнжГаз».

В административном отношении объект проектирования располагается в селах Александровка и Новокленово Белогорского района Республики Крым. Категория земель – земли населенных пунктов.

Проектируемые трассы газопроводов пересекают:

- на 1 этапе трижды реку Сарысу и дважды ручей б/н - приток р. Сарысу (далее - ручей № 1).

- на 2 этапе - притоки р. Сарысу - ручей без названия (далее - ручей № 2) и четыре раза ручей Таш-Кура.

Водоохранная зона ручьев без названия составляет 50 м. Водоохранная зона реки Сарысу и ручья Таш-Кура составляет 100 м.

Проектируемая система газоснабжения предназначена для подачи природного газа коммунально-бытовым потребителям и населению с. Александровка и с. Новокленово.

В соответствии с требованиями технического задания предусмотрено разделение объекта на 2 этапа строительства.

Проектируемая система газопроводов 1 этапа строительства представляет из себя следующий комплекс сооружений:

1. Подводящий газопровод высокого давления 2 категории от точки подключения до с. Александровка (трасса газопровода ГЗ№1).

2. Площадка ГРПШ Александровка.

3. Распределительный газопровод низкого давления с газопроводами-вводами к потребителям по ул. Подгорная, ул. Садовая, пер. Сосновый, ул. Крымская, ул. Юбилейная, ул. Полевая (трассы газопровода Г1№1-Г1№8).

Началом трассы газопровода высокого давления 2 категории ГЗ№1 является подключение в газопровод высокого давления 2 категории Ø273 мм.

Трасса газопровода ГЗ№1 следуют до проектируемого ГРПШ Александровка.

Трассы распределительного газопровода низкого давления следуют от проектируемого ГРПШ Александровка по улицам с. Александровка.

Проектируемая система газопроводов 2 этапа строительства представляет из себя следующий комплекс сооружений:

1. Подводящий газопровод высокого давления 2 категории от границы первого этапа строительства до ГРПШ Новокленово №1 и ГРПШ Новокленово №2 (трасса газопровода ГЗ№2, ГЗ№3).

2. Площадка ГРПШ Новокленово №1 и ГРПШ Новокленово №2.

3. Распределительный газопровод низкого давления с газопроводами-вводами к потребителям по ул. Полевая, ул. Черкасская, ул. Виноградная, ул. Новая, ул.

Ореховая, ул. Сабрие-Сеутовой, ул. Молодежная, ул. Чехова (трассы газопровода Г1№10-Г1№32).

Началом трассы газопровода высокого давления 2 категории ГЗ№2 является подключение в газопровод Дн 315 на границе первого этапа строительства.

Концом трассы газопровода ГЗ№2 является проектируемый ГРПШ Новокленово №2.

Началом трассы газопровода высокого давления 2 категории ГЗ№3 является подключение в трассу ГЗ№2.

Концом трассы газопровода ГЗ№3 является проектируемы ГРПШ Новокленово №1.

Трассы распределительного газопровода низкого давления следуют от проектируемых ГРПШ Новокленово №1 и ГРПШ Новокленово №2 по улицам с. Новокленово.

Основная часть газопроводов расположена вдоль дорог и подъездов к земельным участкам (территории общего пользования, коммунальное обслуживание).

Проектом предусмотрено проектирование распределительных уличных сетей низкого давления.

Работы выполняются одним линейным технологическим потоком.

Подготовительный период.

Работы подразделяются на:

− внетрассовые работы;

− внутритрассовые работы.

В составе комплекса внетрассовых подготовительных работ выполняются следующие мероприятия:

− организация санитарно-бытовых условий для строителей, разработка схемы и организации проезда к месту работы;

− обследование маршрутов доставки грузов от станции разгрузки до трассы трубопроводов;

− перебазировка строительных организаций, привлекаемых для строительства, из мест постоянной дислокации в район строительства и их обустройство на месте.

Комплекс внутритрассовых подготовительных работ выполняется до начала производства основных работ и включает в себя работы, связанные с освоением полосы строительства и обеспечением ритмичного ведения строительного производства.

Производится расчистка полосы от древесной и кустарниковой растительности.

Работы основного периода.

Погрузочно-разгрузочные и транспортные работы.

Погрузочно-разгрузочные работы выполняются автомобильным краном и бортовым автомобилем с манипулятором.

Завозка труб на трассу и оборудования осуществляется после окончания земляных работ, ввиду необходимости выполнения срезки и перемещения растительного слоя в границах полосы отвода.

Земляные работы.

Перед началом работ по устройству траншеи, после выноса в натуру, необходимо уточнить расположение всех подземных коммуникаций, попадающих в зону ведения работ, и обозначить их в натуре.

На пересечениях трубопроводом существующих инженерных сетей предусмотрено выполнять технические условия владельцев коммуникаций. Разработка и засыпка траншеи выполняется вручную на расстояние не менее 2,0 м в каждую сторону от оси пересекаемой коммуникации. Кабели заключаются в разрезные кожухи из стальных или полиэтиленовых труб.

Разработка траншей, котлованов осуществляется одноковшовыми экскаваторами с обратной лопатой с ковшами емкостью от 0,25 м^3.

Грунт укладывается в отвал либо вывозится на площадку временного хранения (2 км). Доработка транши 5% производится вручную.

Строительство газопровода по всему объекту ведется в одну нитку и местами в две нитки (в одной траншеи укладывается высокое давление и низкое давление).

Полиэтиленовый газопровод укладывается на глубину не менее 1,0 м до верха трубы.

Прокладка газопровода в футляре под автомобильной дорогой местного назначения не менее 1,5 м от подошвы насыпи.

Согласно СП 45.13330.2024, п. 6.1.22 ширина вскрытия полос дорог и городских проездов при разработке траншей следует принимать:

- при бетонном или асфальтовом покрытии - на 10 см более ширины траншеи по верху с каждой стороны с учетом креплений;

- других конструкциях дорожных покрытий - на 25 см.

Таким образом для данного объекта ширина вскрытия асфальтного и бетонного покрытия составляет 0,9 м, для всех остальных покрытий (щебень) 1,2 м, исходя из ширины траншеи по верху 0,7 м.

Обратная засыпка траншей и котлованов выполняются экскаватором-погрузчиком с послойным уплотнением грунта. Первоначальная обсыпка и засыпка трубопровода ведется песком либо извлеченным ранее минеральным грунтом без крупных включений (менее 40 мм) камней и гравия, над трубопроводом насыпается валик из песка (минерального грунта), вокруг трубопровода толщиной сверху не менее 200 мм, снизу – 100 мм. Последующая засыпка ведется оставшимся минеральным грунтом – экскаватором-погрузчиком.

Проектом, ширина траншеи по дну, принята 0,7 м (0,6 м ширина режущей кромки ковша экскаватора объемом 0,25 м^3 и 0,1 м уширение согласно п. 6.1.3 СП 45.13330.2017).

Проектом предусмотрена подсыпка и обсыпка, и полная засыпка траншеи песком только в местах врезок тройников кранов контрольных трубок и т.д., по трассе газопровода обсыпка песком не предусматривается. Засыпка трубопровода с послойным уплотнением грунта. Уплотнение выполняется слоями по 0,3 м. Для уплотнения дна траншеи (где возможно) и верхнего слоя грунта при засыпке траншей используется DM-006 (ширина уплотнения 0,6 м, вес 0,6т).

Пересечение, параллельное следование и прокладка газопроводов под гравийными дорогами предусмотрена открытым способом без устройства защитных футляров. Траншеи на данных участках засыпаются щебнем на всю глубину с уплотнением.

При параллельной прокладке с автомобильными дорогами соблюдены нормативные расстояния от края дороги до оси газопровода с учетом требования п.5.1.1 СП 62.13330 (сокращение на 25 %) и приложения В СП 62.13330.2011*. Минимальное расстояние от подземного газопровода до края дороги принято не менее 1,0 м.

В точке подключения в существующий газопровод предусмотрено устройство котлована размером 2,0х2,0х1,7 м. При этом газоопасные работы траншеях и котлованах глубиной более одного метра должны выполняться бригадой рабочих в составе не менее трех человек.

Запрещается разработка траншей «в задел».

Засыпку газопровода выполняют грунтом из отвала, который экскаватором-погрузчиком перемещается на слой присыпки. Пазухи траншей послойно уплотняют трамбованием.

Совместно с полиэтиленовым газопроводом уложен медный провод сечением 4,0 мм^2 с двойной изоляцией. В местах вывода провода на поверхность земли предусмотрен ковер.

Засыпка траншеи выполняется в обратном порядке. После подсыпки и обсыпки трубы (где необходимо), экскаватор перемещает минеральный грунт из отвала грунта и ручными трамбовками уплотняется. После чего выполняется засыпка и планировка плодородного грунта (при наличии) экскаватором в границах полосы отвода. Излишки минерального грунта, вытесненного объемом трубопровода, подлежат вывозу на полигон ТБО.

С целью обеспечения безопасной и надежной эксплуатации газопроводов и исключения возникновения просадочных деформаций на участках пересечения с существующими дорогами с асфальтным покрытием проектом предусмотрена засыпка траншеи на всю глубину мелкодисперсным малосжимаемым грунтом.

Автомобильные дороги по улицам являются уличными проездами местного значения без бордюрного камня.

Грунт, вынутый из траншеи или котлована, следует размещать на расстоянии не менее 0,5 м от бровки выемки.

На объекте строительства есть газопроводы-отводы к зданиям, а не к границам участков, которые требуют прокладку по участкам, находящимся за заборами. Для минимизации вреда благоустроенным участкам работы за заборами и ограждающими конструкциями земельных участков производятся вручную.

После проведения строительных работ восстанавливаются все поврежденные покрытия (тротуарная плитка, бетонное покрытие, асфальтное покрытие). Такое покрытие как тротуарная плитка может быть использовано повторно.

Проектом предусматривается устройство площадок ГРПШ в полосе отвода трассы газопровода. По периметру проектируемых площадок устанавливается проветриваемое ограждение, в котором предусмотрено устройство калитки.

Подъезд автотранспорта к участкам проектирования осуществляется по существующим дорогам, находящихся в непосредственной близости.

Для проектируемых площадок предусматривается система сплошной вертикальной планировки рельефа. Уклоны свободно спланированной территории не превышают нормативных для выбранного типа покрытия площадок. Выбор системы организации рельефа проектируемых площадок определён существующим рельефом местности и имеет уклон в том же направлении, что и существующий. Исходя из геологических условий и рельефа местности, площадки запроектированы в насыпи.

Покрытие площадки предусмотрено из монолитной плиты:

- Бетон В10 – 0,15 м;
- Армировочная сетка ∅ х10 100 100;
- Геотекстиль Дорнит 150 г/м2;
- Песок-выравнивающий слой - 0.05 м;
- Уплотненный грунт.

Укрепление сложившихся откосов принято:

- заполнение ячеек щебнем фракции 20-40мм ГОСТ 8267-93, h=0.10м;
- георешетка 300х300х100 мм;
- нетканый геотекстиль (150г/м^2).

Рекультивация земель.

Строительство сети газоснабжения предусматривается в границах временной полосы отвода. При проведении работ предусмотрены меры по сохранению растительного грунта и соблюдены требования по рекультивации земель в полосе отвода.

Проектом предусматривается рекультивация нарушенных земель на участках размещения газопровода.

Почвенно-растительный слой в соответствии со ст. 13 Земельного кодекса РФ и Постановлением правительства РФ от 10.07.2018 № 800 подлежит рекультивации, сохранению и рациональному использованию.

Рекультивация состоит из одного этапа – технического.

Техническим этапом рекультивации предусматривается:

- снятие плодородного слоя почвы (при наличии) на всю толщину почвенного слоя с полосы размещения траншеи и отвала минерального грунта и перемещение его во временный линейный отвал;

- возврат плодородного слоя почвы (при наличии) на полосу снятия после проведения комплекса работ, связанных с разработкой траншеи, монтажом, изоляцией, укладкой трубопровода и обратной засыпкой траншеи с уплотнением минерального грунта;

- планировка поверхности в полосе временного отвода.

Устройство переходов закрытым способом.

Проектом предусмотрено выполнения пересечений закрытым способом методом горизонтально-направленного бурения (ГНБ) и методом прокола с последующим уплотнением грунта. Метод ГНБ используется для прокладки основных газопроводов через дороги.

Пересечение предусмотрено в защитном футляре из полиэтиленовых труб методом ГНБ и методом прокола.

Для выполнения ГНБ принята установка DDW55/27 (или аналог) с тяговым усилием – не менее 55 т. Подбор выполнен согласно приложению А2.5 к СП 341.1325800.2017.

Для выполнения ГНБ основных трасс газопровода под дорогой принята установка УГНБ-3М4 (или аналог) так как установка надземной буровой невозможна из-за стесненности.

При бурении используется бентонит марки Super-Bore 50 LB Bag и полимер Red Star IT Chek.

Территория, на которой будет проводиться прокладка трубопровода методом ГНБ, обычно размещается по обе стороны пересекаемого препятствия и делится на две отдельные строительно-монтажные площадки.

Условно они носят названия:

− площадка №1 рабочего (стартового) котлована и буровой установки;

− площадка №2 приемного котлована.

Обе площади в обязательном порядке нужно расчистить и выровнять.

Работы по строительству перехода должны выполняться с опережением работ основного цикла.

Законченные строительством газопроводы до ввода в эксплуатацию испытываются на герметичность внутренним давлением воздухом в соответствии с требованиями п. 11 СП 42-101-2003 и принимаются по акту.

Потребность в основных строительных машинах, механизмах и транспортных средствах представлена в таблицах 1, 2.

Таблица 1 - Потребность строительства в основных машинах и механизмах.

Наименование	Марка и тип машины	Краткая характеристика	Кол-во, ед
Экскаватор-погрузчик	JCB 5CX ECO	Nдв. = 88,0 кВт	2

		Возможность установки гидромолота Vковша = 0,25 м^3	
Кран автомобильный	КС-3575А	г/п 10 т	1
Сварочный аппарат для сварки полиэтиленовых труб с закладными нагревателями	ATS500	0,8 кВт	2
Вибротрамбовка	TR-14C	75кг, глуб.упл. до 0,6 м	4
Компрессорная станция	ПКСД-5,25ДМ	Рабочее давл. до 0,7 Мпа, Nдв. = 41 кВт	1
Бензиновый генератор	SKAT УГБ-11500E	11,5 кВт, передвижной	2
Установка горизонтального бурения	DDW55/27	Тяговое усилие – 55 т	1
Установка ГНБ (погружного типа)	УГНБ3М4	Тяговое усилие – 12,5/20,0 т	1
Дорожный каток (вибрационный двухвальцовый)	RV-3,5-DD	Вес 3,5 т	1
Грейдер	Laser grader LG 106-P-ce	-	1
Молоток отбойный пневматический	МОП-3 Раб. давл.0,3-0,5 Мпа; энерг. удара 44Дж	-	2
Пункт мойки колес для стройплощадок серии «Мойдодыр-К»	"Мойдодыр-К-1"(МП)	до 4 машин/час	1

Таблица 2 - Потребность строительства в транспортных средствах.

Наименование	Характеристика	Тип, марка	Кол-во, ед
Автосамосвал	г/п 10 т, 132 кВт	МАЗ-5551	4
Бортовой автомобиль с манипулятором	г/п 15,2 т, 220 кВт	Манипулятор HYVA HB170 на шасси КАМАЗ 6511	1
Автомобиль-цистерна	6000 л, 115 кВт	ПМ-130	1
Автомобиль	66 кВт	УАЗ–31512	1
Автобус	124 кВт	ПАЗ 320455-04 Вектор NEXT	1

Количество и номенклатура строительной техники и транспортных средств уточняется подрядной организацией при разработке ППР.

Продолжительность строительства газопровода принимается равной:

- продолжительность строительства сетей газоснабжения села Александровка (1 этапа) принимается равной 7,0 месяцев, в т.ч. подготовительный период – 0,7 месяца;

- продолжительность строительства сетей газоснабжения села Новокленово (2 этапа) принимается равной 7,5 месяцев, в т.ч. подготовительный период – 0,6 месяца.

Планируемые сроки строительства: 06.2026 – 12.2027.

Водоснабжение и водоотведение при строительстве газопровода.

Для хозяйственно-питьевых нужд на стройплощадку предусмотрен подвоз бутилированной воды, питьевая вода должна отвечать требованиям СанПиН 1.2.3685-21.

Для проведения строительно-монтажных работ используется привозная вода, которая доставляется автоцистерной ПМ-130, с объёмом цистерны 6 м^3.

Туалет, прием пищи и пр. санитарно-бытовое обслуживание рабочих предусматриваются на территории временных строительно-монтажных площадок. Также, для бытовых нужд рабочих, занятых на строительстве линейного объекта, предусмотрен передвижной вагончик, оборудованный биотуалетом и кабинкой для умывания и питьевой водой. Вагончик должен размещаться в полосе временного отвода на расстоянии не более 75 м от места производства работ (п. 5.19. СП 44.13330.2011). Жидкие бытовые отходы (ЖБО) вывозятся на очистные сооружения г. Белогорск.

Потребность в воде на нужды пожаротушения в соответствии с СП 8.13130.2020 «Системы противопожарной защиты. Источники наружного противопожарного водоснабжения. Требования пожарной безопасности» табл. 1, п.1 составляет Qпож. = 5 л/с.

Проектом предусмотрено обустройство поста мойки колёс с оборотным водоснабжением, строительной техники, выезжающей с территории строительства объекта.

При работах в водоохранной зоне предусмотрена установка водоотводных лотков и емкостей для сбора воды. Емкости (V=5 м^3) расположены в самых низших точках рельефа, а уклон всех лотков предусмотрен в сторону емкостей. Емкости для сбора ливневых стоков объемом 5,0 м^3 каждая (размером 2,4х2,1м) устанавливаются с двух сторон от газопровода (при равнинной местности) или в точке максимального понижения рельефа для данного участка. Лотки представляют собой траншею шириной 0,5 м, глубиной 0,3 м, которая выкладывается непромокаемым полотном. Полотно представляет собой гидроизоляционный материал, состоящий из двух слоев геотекстиля, полиэтиленовой пленки, тканого геотекстиля PP, PET. После строительства участка трубопровода демонтируются лотки и емкости ливневых вод, газопровод засыпается, рекультивируется, и приступают к строительству следующего участка.

При эксплуатации газопровода обеспечение водой не требуется, хозяйственно-бытовые и сточные воды не образуются.

Проектной документацией проработаны мероприятия по предотвращению, уменьшению негативного воздействия на среду обитания водных биоресурсов, в том числе:

- использование мобильных санитарно-бытовых установок для сбора и временного хранения хозяйственно-фекальных стоков строительных бригад;

- обеспечение строительных площадок водными ресурсами со строгим учетом расхода воды и недопущение использования ее не по назначению.

- запрет сброса воды ведущий к переувлажнению территорий замкнутых понижений рельефа и пойменных участков, которые не имеют оттока воды в водный объект;

- при сооружении насыпей должно быть обеспечено функционирование естественной системы стока в параметрах, близких к существовавшим до начала строительства.

- недопущение засыпки и перегораживания естественных водотоков всех видов без сооружения водопропусков.

- обязательное соблюдение границ территории, отводимой для проведения строительно-монтажных работ;

- для предупреждения попадания в водные объекты строительных материалов, вследствие размыва и выноса ливневыми и талыми водами, хранение их должно осуществляться на специально подготовленных площадках. Материалы, активно взаимодействующие с водой, следует хранить только на площадках под крышей или герметичных емкостях;

- очистка и промывка кузовов автосамосвалов осуществляется в специально отведенных местах на производственной базе размещения строительной техники перед выездом на линию;

- оснащение рабочих мест и строительных площадок контейнерами для бытовых и строительных отходов;

- обслуживание и заправка техники ГСМ осуществляется на производственной базе;

- осуществление заправки спецтехники производится автозаправщиками с применением поддонов для исключения разливов на поверхность земли и фильтрации ГСМ в подземные горизонты;

- движение техники осуществляется только в пределах полосы отвода по существующим и устраиваемым на период строительства дорогам.

- использование всех механизмов и используемого автотранспорта в исправном техническом состоянии;

- запрещение сброса сточных вод и жидких отходов на рельеф и в поверхностные водотоки;

- запрет на складирование мусора;

- запрет на размещение стоянок транспортных средств,

- соблюдение требований Водного кодекса в границах водоохранной зоны водных объектов.

Оценка воздействия на биоресурсы и среду их обитания при осуществлении планируемой деятельности по объекту: «Строительство сетей газоснабжения сел Александровка, Новокленово Белогорского района Республики Крым» выполнена Отделом «Керченский» Азово-Черноморского филиала («АзНИИРХ») ФГБНУ «ВНИРО» на основании Методики определения последствий негативного воздействия

при строительстве, реконструкции, капитальном ремонте объектов капитального строительства, внедрении новых технологических процессов и осуществлении иной деятельности на состояние водных биологических ресурсов и среды их обитания и разработки мероприятий по устранению последствий негативного воздействия на состояние водных биологических ресурсов и среды их обитания, направленных на восстановление их нарушенного состояния, утвержденной Приказом Росрыболовства от 06.05.2021 № 238 (далее – Методика).

Сведения о водных биоресурсах водных объектов представлены на основании данных Азово-Черноморского филиала («АзНИИРХ») ФГБНУ «ВНИРО».

В реке Сарысу обычными представителями являются крымская шемая, карась золотой, серебряный карась, сазан, пескарь крымский, голавль, европейский обыкновенный горчак, крымский усач, гольян.

В притоках реки Сарысу по опросам рыбаков и местных жителей обитают сазан, плотва, карась, солнечный окунь, красноперка, пескарь.

Непосредственно на участках, прилегающих к зоне планируемых работ пойменные и русловые нерестилища рыб, зимовальные ямы отсутствуют.

Значения биомассы кормовых организмов р. Сарысу составили: фитопланктон – 93,9 мг/м^3, зоопланктон – 5,0 мг/м^3, зообентос – 8,8 г/м^2.

Значения биомассы кормовых организмов ручьев без названия представлены по объекту аналогу и составили: фитопланктон – 442,24 мг/м^3, зоопланктон – 216,76 мг/м^3, зообентос – 2800,0 мг/м^2.

Значения биомассы кормовых организмов ручья Таш-Кура представлены по объекту аналогу и составили: фитопланктон – 260,14 мг/м^3, зоопланктон – 431,0 мг/м^3, зообентос – 7,9 г/м^2.

В соответствии с рассматриваемым Проектом проектируемый газопровод пересекает р. Сарысу, ее приток ручей Таш-Кура, водотоки б/н и частично расположен в их водоохранной зоне.

Согласно представленной оценке воздействия, вред водным биологическим ресурсам будет складываться из следующих факторов:

- Потери водных биоресурсов в результате сокращения, перераспределения или утраты естественного стока с деформированной поверхности водосборного бассейна водного объекта – 2,93 кг (в том числе временные – 1,812 кг, постоянные – 1,117 кг).

Согласно п. 31. Методики, если суммарная расчетная величина последствий негативного воздействия, ожидаемого в результате осуществления планируемой деятельности, незначительна (менее 10 килограмм в натуральном выражении), проведение мероприятий по восстановлению нарушаемого состояния водных биоресурсов и определение затрат для их проведения не требуются из-за их экономической нецелесообразности, поскольку затраты для расчета, разработки, организации и проведения мероприятий превышают потери водных биоресурсов в денежном эквиваленте.

Замечания к представленным материалам:

- Сроки работ (06.2026-12.2027), указанные в Заявке, не соответствуют принятой продолжительности производства работ (14,5 месяцев). Необходимо откорректировать сроки работ, учитывая, что согласованию подлежит только планируемая деятельность.

Учитывая локальный характер намечаемой деятельности, ввиду того, что материалами в достаточном объеме предусмотрены меры по сохранению водных биологических ресурсов и среды их обитания, Управление считает воздействие на водные биологические ресурсы и среду их обитания допустимым и согласовывает производство работ в рамках материалов «Строительство сетей газоснабжения сел Александровка, Новокленово Белогорского района Республики Крым» при выполнении следующих условий:

1. Представить в Управление материалы, откорректированные с учетом замечания, указанного в данном заключении, до начала производства работ.

2. В полной мере выполнять запланированные природоохранные мероприятия.

3. Исключить нахождение в водоохранных зонах машин, механизмов и иной техники, не используемой непосредственно для производства работ в рамках проектных материалов, затрагивающих водный объект рыбохозяйственного значения.

4. При изменении технологической схемы, объемов, продолжительности работ и иных условий производства работ, размещение объектов в рамках проектной документации с учетом внесенных изменений должно быть согласовано в установленном законодательством Российской Федерации порядке.

5. В случае изменения сроков производства работ внести соответствующие изменения в проектную документацию и представить ее в Управление.

Заместитель руководителя Управления И.Г. Сокол

Мойсеенко Екатерина Александровна
8692-41-96-94
Морской отдел
spn@rostov.fish.gov.ru

ДОКУМЕНТ ПОДПИСАН ЭЛЕКТРОННОЙ ПОДПИСЬЮ

СВЕДЕНИЯ О СЕРТИФИКАТЕ ЭП

Сертификат: 2AE34AE4FCDABB2A8CD06E0E0C136301
Владелец: Сокол Иван Григорьевич
Действителен с 23.05.2025 по 16.08.2026

Приложение 28

МІНІСТЕРСТВО НАДЗВИЧАЙНИХ СИТУАЦІЙ РЕСПУБЛІКИ КРИМ

МИНИСТЕРСТВО ЧРЕЗВЫЧАЙНЫХ СИТУАЦИЙ РЕСПУБЛИКИ КРЫМ

КЪЫРЫМ ДЖУМХУРИЕТИНИНЪ ФЕВКЪУЛЬАДЕ ВАЗИЕТ НАЗИРЛИГИ

ул. Кечкеметская,103,
г. Симферополь,
Республика Крым, 295022

тел.: (3652) 60-49-37
e-mail: mchs@mchs.rk.gov.ru
mchs.rk.gov.ru/

от 21.01.2026 № 130/01-28/3

на № 592/25-ЮШ от 15.01.2026

ООО «СимИнжГаз»
295021, Республика Крым,
г. Симферополь, ул.Озенбашская,
д. 2 , литер Л
sharovyn@gmail.com

О предоставлении информации

В соответствии с Вашим запросом от 11.11.2025№ 592/25-ЮШ сообщаю исходные данные, подлежащие учёту при разработке мероприятий по гражданской обороне, мероприятий по предупреждению чрезвычайных ситуаций природного и техногенного характера в составе проектной документации по объекту: **«Строительство сетей газоснабжения сел Александровка, Новокленово Белогорского района Республики Крым»**.

1. Краткая характеристика объекта капитального строительства.

Технико-экономические показатели в соответствии с заданием на проектирование.

2. Исходные данные о состоянии потенциальной опасности объекта капитального строительства.

В соответствии с имеющейся информацией в МЧС Республики Крым класс опасности Федеральной службой по экологическому, технологическому и атомному надзору согласно требованиям Федерального Закона от 21 июля 1997 года № 116-ФЗ «О промышленной безопасности опасных производственных объектов» объекту не присваивался.

После завершения строительства и сдачи в эксплуатацию проектируемого объекта МЧС России по представлению его территориальных органов принимает решение о присвоении категории потенциальной опасности. Выполнение мероприятий осуществляется в соответствии с Приказом МЧС России от 10.10.2022 № 994 «Об утверждении Обязательных для выполнения требований к потенциально опасным объектам в области защиты населения и территорий от чрезвычайных ситуаций природного и техногенного характера».

3.Исходные данные о потенциальной опасности территории, на которой намечается строительство.

3.1. Природные: сейсмичность – 8 баллов, согласно Своду правил СП 14.13330.2018 «Строительство в сейсмических районах». Актуализированное издание СНиП II-7-81.

Согласно публичной кадастровой карты, расположенной в сети «Интернет» https://pkk.rosreestr.ru возможность подтопления с. Александровка Белогорского района Республики Крым отсутствует, кроме того территория с. Новокленово Белогорского района Республики Крым расположена в зонах слабого, умеренного и сильного подтопления р. Сары-Су.

3.2.Техногенные: отсутствуют, вместе с тем для уточнения информации рекомендуем обратиться в администрацию Белогорского района Республики Крым.

4. Исходные данные для разработки мероприятий по гражданской обороне.

4.1. Проектируемый объект категории по ГО не имеет.

4.2. Рядом расположенных категорированных объектов по ГО нет.

4.3. В случае отнесения объекта к категории по гражданской обороне, в соответствии с требованием постановления Правительства Российской Федерации от 29.11.1999 № 1309 «О порядке создания убежищ и иных объектов гражданской обороны» для укрытия наибольшей работающей смены организации, отнесенной к категории по гражданской обороне необходимо предусмотреть защитное сооружение гражданской обороны (ЗС ГО) – укрытие ГО. При проектировании ЗС необходимо руководствоваться требованиями СП 88.13330.2014 «СНиП II-11-77* «Защитные сооружения гражданской обороны» с учетом климатических условий.

5. Исходные данные для разработки мероприятий по предупреждению чрезвычайных ситуаций природного и техногенного характера.

5.1. В районе строительства возможны смерчи, сильные и порывистые ветры (20-25 м/с), проливные дожди с грозой и градом, снегопады, налипание снега, обледенения, туманы, транспортные аварии, пожары и взрывы (с возможным последующем горением), опасные геологические, гидрологические и геофизические явления, аварии на электроэнергетических системах, аварии на коммунальных системах жизнеобеспечения, природные пожары, террористические акты. Возможны наводнения.

5.2. МЧС Республики Крым предлагает предусмотреть проектирование систем радиовещания (проводного радиовещания) и радиотрансляции, звонковую сигнализацию, а также автоматическую пожарную сигнализацию, системы оповещения и управления эвакуацией при пожаре, системы противопожарной защиты в соответствии с требованиями нормативных документов по пожарной безопасности, а также другие инженерные системы, предусмотренные законодательством Российской Федерации, в том числе с учетом требований

антитеррористической защищенности. Также, предусмотреть обеспечение системами противопожарного водоснабжения, в том числе наружными источниками водоснабжения.

МЧС Республики Крым сообщает, что создание локальной системы оповещения (далее – ЛСО) на данном объекте не требуется, так как он не входит в Перечень организаций, расположенных на территории Республики Крым, на объектах которых должны создаваться ЛСО, утвержденный протоколом КЧС и ОПБ Республики Крым от 21.10.2024 № 16.

5.3. На плане территории разработать решения по обеспечению беспрепятственного ввода и передвижения сил и средств для спасения людей, ликвидации ЧС с нанесением направлений движения пожарной и другой техники для выполнения аварийно-спасательных работ.

МЧС Республики Крым предлагает предусмотреть проектирование систем противопожарной защиты в соответствии с требованиями нормативных документов по пожарной безопасности, а также другие инженерные системы, предусмотренные законодательством Российской Федерации, в том числе с учетом требований антитеррористической защищенности.

Также, предусмотреть систему обеспечения пожарной безопасности объекта (противопожарную и противодымную защиту, системы предотвращения пожара), в том числе источниками наружного противопожарного водоснабжения в соответствии с Федеральным законом от 22.07.2008 № 123-ФЗ «Технический регламент о требованиях пожарной безопасности».

5.4. Разработать перечень с указанием количества, места размещения (способов доставки) материальных и финансовых средств ликвидации ЧС на объекте.

6. Дополнительные сведения для разработки мероприятий по гражданской обороне, мероприятий по предупреждению чрезвычайных ситуаций природного и техногенного характера.

6.1. Срок действия исходных данных один год со дня регистрации.

6.2. Информацию о начале эксплуатации объекта направить в МЧС Республики Крым.

7. Перечень основных руководящих, нормативных и методических документов, рекомендуемых для использования.

7.1. Подготовку проектной документации объекта выполнять с учетом требований постановления Правительства Российской Федерации от 16.02.2008 № 87.

7.2. Проектирование мероприятий ГО и ЧС выполнять с учетом требований ГОСТ Р 22.2.13-2023 «Безопасность в чрезвычайных ситуациях. Порядок разработки перечня мероприятий по гражданской обороне, мероприятий по предупреждению чрезвычайных ситуаций природного и техногенного характера при проектировании объектов капитального строительства».

7.3. Проектирование инженерно-технических мероприятий ГО выполнять с

учетом требований СП 165.1325800.2014 «Инженерно-технические мероприятия по гражданской обороне».

Заместитель министра **Ю. РЕВЯКИНА**

Подлинник электронного документа, подписанного ЭП, хранится в системе электронного документооборота Республики Крым.

СВЕДЕНИЯ О СЕРТИФИКАТЕ ЭП

Кому выдан: **Ревякина Юлия Николаевна**
Кем выдан: 8F1DF6DE3658E8E5A5649324564489D6D5C17442
Действителен: с 04.06.2025 до 28.08.2026

Исп. Федин С.А.
тел.: 8(3652)604989

ООО СимИнжГаз
SimIngGas Ltd

адрес для корреспонденции:
295044, Республика Крым, г. Симферополь,
ул. Залесская, 89, кв. 9

ОБЩЕСТВО С ОГРАНИЧЕННОЙ ОТВЕТСТВЕННОСТЬЮ «СИМИНЖГАЗ»

297570, Российская Федерация, Республика Крым,
Симферопольский м.р-н, Чистенское С.П.,
с. Фонтаны, тер. Жилой квартал Овражный,
ул. Озенбашская, д.2, Литер Л
т/ф +7(978)017-88-54;
sharovyn@yandex.ru

Исх. № 72/26-ЮШ от 13.02.2026 г.

Директору ГАУ РК
"Госстройэкспертиза"
Кодоле Т.В.
295022, Республика Крым, г.о. Симферополь,
г Симферополь, ул Кубанская, зд. 25А, стр. 1

Уважаемый Тимофей Владимирович!

В рамках прохождения экспертного сопровождения по объекту: «**Строительство сетей газоснабжения сел Александровка, Новокленово Белогорского Республики Крым**», просим Вас принять сведения о категории автомобильных дорог ГКУ РК «Служба автомобильных дорог Республики Крым», согласно официального сайта: https://скдф.рф/map

Автомобильная дорога **35 ОП РЗ 35К-003 Белогорск – Феодосия** имеет II категорию.

По данным ТУ ГКУ РК «Служба автомобильных дорог Республики Крым» Приложение №1 к Договору №1 от 27.01.2026г. автомобильная дорога **35 ОП РЗ 35К-003 Белогорск – Феодосия** начинается в районе перекрестка ул. Ат-Чапар и ул. Нижнегорская в сторону г. Симферополь.



Автомобильная дорога **35 ОП МЗ 35Н-115 Белогорск – Межгорье** имеет IV категорию.

Владелец

Государственное казенное учреждение Республики Крым "Служба автомобильных дорог Республики Крым"

Идентификационный номер

35 ОП МЗ 35Н-115

Учетный номер

35Н-115

Регион

Республика Крым

Протяженность

16.796

Число полос движения

2

Категория

IV

Вид покрытия

Асфальтобетонные



Автомобильная дорога **35 ОП МЗ 35Н-082 Белогорск – Межгорье – Новогригорьевка** имеет V категорию.

Владелец
Государственное казенное учреждение Республики Крым "Служба автомобильных дорог Республики Крым"

Идентификационный номер
35 ОП МЗ 35Н-082

Учетный номер
35Н-082

Регион
Республика Крым

Протяженность
2.059

Число полос движения
1

Категория
V

Класс
Обычная автомобильная дорога (нескоростная автомобильная дорога)

Максимальная пропускная способность
15000



Директор **Ю.Н. Шаров**

Приложение 30

КРЫМГАЗСЕТИ
ГОСУДАРСТВЕННОЕ УНИТАРНОЕ ПРЕДПРИЯТИЕ РЕСПУБЛИКИ КРЫМ «КРЫМГАЗСЕТИ»
ул. Училищная, 42а, г.Симферополь, Республика Крым, Российская Федерация, 295001
ОКПО/ОГРН 00192672/1149102024906 ИНН/КПП 9102016743/910201001
+7 3652 255 545 guprk@crimeagasnet.ru crimeagasnet.ru

№ 17/10-01146/15 от 11.02.2026
На № от

Генеральному директору
ООО «СимИнжГаз»
Шарову Ю.Н.

Уважаемый Юрий Николаевич!

В ответ на Ваш исх. № 57/26-ЮШ от 10.02.2026г., ГУП РК «Крымгазсети», как Заказчик проектно-изыскательских работ по объекту: «Строительство сетей газоснабжения сел Александровка, Новокленово Белогорского района Республики Крым» (далее - Объект), согласовывает применение медного провода при прокладке газопровода методом ГНБ для возможности обнаружения трубы в грунте по Объекту.

Начальник департамента
капитального строительства Е.В. Дорошенко

исп. О. В. Зотова
тел. +79789185456

Адміністрація
Зеленогірського
сільського поселення
Білогірського району
Республіки Крим

Администрация
Зеленогорского
сельского поселения
Белогорского района
Республики Крым

Къырым Джумхуриети
Белогорск болюги
Зеленогорское кой
къасабасынынъ Идареси

297640, Республика Крым, Белогорский район с. Зеленогорское ул. Ленина д.2
Тел. /06559/ 9-43-31 факс /06559/ 9-44-18 e-mail:zelenogorsk.s-s@yandex.ru

Исх № 323 от 20.02.2026 г.

Администрация Зеленогорского сельского поселения Белогорского района Республики Крым сообщает о рассмотрении и согласовании проектной документации по объекту: «Строительство сетей газоснабжения сел Александровка, Новокленово Белогорского района Республики Крым», в части маршрута трассировки проектируемых распределительных газопроводов и размещения газопроводов отводов в с. Александровка, с. Новокленово с учетом перспективы развития уличных проездов и перспективы прокладки инженерных коммуникаций.

Председатель Зеленогорского
сельского совета - глава администрации
Зеленогорского сельского поселения С.И. Федорцова

КРЫМГАЗСЕТИ

ГОСУДАРСТВЕННОЕ УНИТАРНОЕ ПРЕДПРИЯТИЕ РЕСПУБЛИКИ КРЫМ «КРЫМГАЗСЕТИ»

ул. Училищная, 42а, г.Симферополь, Республика Крым, Российская Федерация, 295001
ОКПО/ОГРН 00192672/1149102024906 ИНН/КПП 9102016743/910201001
+7 3652 255 545 guprk@crimeagasnet.ru crimeagasnet.ru

№ 17/10-01547/15 от 19.02.2026
На № 76/26-ЮШ от 16.02.2026

Директору
ООО «СимИнжГаз»
Шарову Ю.Н.

Уважаемый Юрий Николаевич!

В ответ на Ваш исх. № 76/26-ЮШ от 16.02.2026г., ГУП РК «Крымгазсети», как Заказчик проектно-изыскательских работ по объекту: «Строительство сетей газоснабжения сел Александровка, Новокленово Белогорского района Республики Крым» (далее - Объект), сообщает следующее.

Планируемый срок ввода Объекта в эксплуатацию - после 2028 года при условии доведения лимитов финансирования на строительство Объекта.

Начальник департамента
капитального строительства Е.В. Дорошенко

исп. О. В. Зотова
тел. +79789185456

КРЫМГАЗСЕТИ

ГОСУДАРСТВЕННОЕ УНИТАРНОЕ ПРЕДПРИЯТИЕ РЕСПУБЛИКИ КРЫМ «КРЫМГАЗСЕТИ»

ул. Училищная, 42а, г.Симферополь, Республика Крым, Российская Федерация, 295001
ОКПО/ОГРН 00192672/1149102024906 ИНН/КПП 9102016743/910201001
+7 3652 255 545 guprk@crimeagasnet.ru crimeagasnet.ru

№ 17/10-01582/15 от 20.02.2026
На № 59/26-ЮШ от 11.02.2026

Директору
ООО "СИМИНЖГАЗ"
Шарову Ю.Н.

Уважаемый Юрий Николаевич!

ГУП РК «Крымгазсети, как заказчик работ по объекту: «Строительство сетей газоснабжения сел Александровка, Новокленово Белогорского района Республики Крым», подтверждает возможность использования Письма ФГКУ «Центральный архив Министерства обороны Российской Федерации» № 1/223770 от 22.12.2020 г. ранее примененной для объекта: «Строительство газопровода ГРС «Веселое» - пгт. Кореиз Республика Крым», по которому ГУП РК «Крымгазсети» также является Заказчиком работ.

В соответствии с заданием на выполнение проектно-изыскательских работ (п. 39.3) включить в состав затрат сводного сметного расчета затраты на выполнение работ по обследованию и очистке территории от взрывоопасных предметов.

Начальник департамента
капитального строительства Е.В. Дорошенко

исп. О. В. Зотова
тел. +79789185456

ГОСУДАРСТВЕННОЕ КАЗЕННОЕ УЧРЕЖДЕНИЕ РЕСПУБЛИКИ КРЫМ
«СЛУЖБА АВТОМОБИЛЬНЫХ ДОРОГ РЕСПУБЛИКИ КРЫМ»
(ГКУ РК «Служба автомобильных дорог Республики Крым»)

Кечкеметская ул., д. 184/1А, г. Симферополь, Республика Крым, Российская Федерация, 295022
тел: +7 (3652) 69-25-63; e-mail: sad@sad.rk.gov.ru; www.sadrk.ru
ОКПО 00845714; ОГРН 1159102040680; ИНН 9102164702; КПП 910201001

от 24.02.2026 №2451/1

на № 74/26-ЮШ от 16.02.2026

ООО «СимИнжГаз»

sharovyn@yandex.ru

О предоставлении информации

Государственное казённое учреждение Республики Крым «Служба автомобильных дорог Республики Крым» (далее – Учреждение), рассмотрев письмо ООО «СимИнжГаз» от 13.02.2026 № 74/26-ЮШ, сообщает.

По учетным данным Учреждения, автомобильной дороге общего пользования межмуниципального значения 35 ОП МЗ 35Н-082 «Белогорск - Межгорье – Новогригорьевка» установлена V техническая категория, автомобильной дороге общего пользования межмуниципального значения 35 ОП МЗ 35Н-115 «Белогорск – Межгорье» установлена IV техническая категория, а также автомобильной дороге общего пользования регионального значения 35 ОП РЗ 35К-003 «Белогорск – Феодосия» установлена II техническая категория.

Кроме того, сообщаем, что отношения, возникающие в связи с использованием автомобильных дорог, регулируются Федеральным законом от 08.11.2007 № 257-ФЗ «Об автомобильных дорогах и о дорожной деятельности в Российской Федерации и о внесении изменений в отдельные законодательные акты Российской Федерации» (далее – 257 – ФЗ), в статье 26 которого раскрыт правовой режим придорожных полос автомобильных дорог первой, второй или третьей категории.

Исходя из положений части 1 статьи 26 257 – ФЗ, придорожные полосы устанавливаются для автомобильных дорог, за исключением автомобильных дорог четвертой и пятой категорий, а также расположенных в границах населенных пунктов.

Согласно части 2 статьи 26 257 – ФЗ в зависимости от класса и (или) категории автомобильных дорог с учетом перспектив их развития ширина каждой придорожной полосы устанавливается в размере:

1) 75 м - для автомобильных дорог первой и второй категорий;

2) 50 м - для автомобильных дорог третьей категорий;

3) 100 м - для подъездных дорог, соединяющих административные центры (столицы) субъектов РФ, города федерального значения с другими населенными пунктами, а также для участков автомобильных дорог общего пользования

федерального значения, построенных для объездов городов с численностью населения до 250 тыс. чел.;

4) 150 м - для участков автомобильных дорог, построенных для объездов городов с численностью населения свыше 250 тыс. чел. (часть 2 статьи 26 257 – ФЗ).

Главный инженер **Т. ПОЛЯКОВ**

Подпись электронного документа, подписанного ЭП, хранится в системе электронного документооборота Республики Крым.

СВЕДЕНИЯ О СЕРТИФИКАТЕ ЭП

Кому выдан: Поляков Тимофей Николаевич

Кем выдан: 8F1DF6DE3658E8E5A56493245644B9D6D5C17442

Действителен: с 30.10.2025 до 23.01.2027

Исп. Харченко А.А.
тел.: 8 (978) 086 20 38

ильных дорог
ым»
ровано
итью
истов

Приложение 35

ДОГОВОР № 113

на прокладку, перенос, переустройство, демонтаж и эксплуатацию инженерной коммуникации в границах полосы отвода автомобильной дороги общего пользования

г. Симферополь «11» ноября 2025

Государственное казенное учреждение Республики Крым «Служба автомобильных дорог Республики Крым», именуемое в дальнейшем «Владелец дороги», в лице первого заместителя начальника Неверовой Елены Владимировны, действующей на основании доверенности от 22.10.2024 № 16 – 05/362Д, с одной стороны и Государственное унитарное предприятие Республики Крым «Крымгазсети», именуемое в дальнейшем «Владелец коммуникации», в лице директора Надточаева Дмитрия Михайловича, действующего на основании Устава, а вместе именуемые Стороны, заключили настоящий Договор о нижеследующем:

1. Основания для заключения Договора

1.1. Настоящий Договор заключается в соответствии со ст. 19 Федерального закона «Об автомобильных дорогах и о дорожной деятельности в Российской Федерации и о внесении изменений в отдельные законодательные акты Российской Федерации» от 08.11.2007 № 257.

1.2. Настоящий Договор заключается в соответствии с Постановлением Совета министров Республики Крым от 23.08.2018 № 401 «О порядке установления и использования полос отвода и придорожных полос автомобильных дорог регионального или межмуниципального значения Республики Крым».

1.3. Настоящий Договор заключается на основании письменного заявления Владельца коммуникаций от 16.10.2025 № 531/25-ЮШ.

2. Предмет договора

2.1. Настоящий Договор заключен по взаимному согласию Сторон в связи с возникшей у Владельца коммуникаций необходимостью прокладки, переноса, переустройства, демонтажа и (или) эксплуатации газопровода (далее – инженерная коммуникация), планируемого в рамках строительства объекта: «Строительство сетей газоснабжения сел Александровка, Новокленово Белогорского района Республики Крым» в полосе отвода автомобильной дороги 35 ОП МЗ 35Н-082 Белогорск – Межгорье – Новогригорьевка (далее – Автомобильная дорога), принадлежащей Владельцу дороги на праве оперативного управления.

2.2. Предметом настоящего Договора являются условия, при соблюдении которых Владелец дороги согласовывает, а Владелец коммуникаций обязуется осуществить в границах полосы отвода участка Автомобильной дороги прокладку, перенос, переустройство, демонтаж и (или) эксплуатацию инженерной коммуникации.

3. Обязанности Владельца коммуникаций при прокладке, переносе, переустройстве и (или) демонтаже инженерной коммуникации

3.1. Владелец коммуникации разрабатывает проектную документацию на прокладку, переустройство и (или) демонтаж инженерной коммуникации в соответствии с Техническими требованиями и условиями (Приложение № 1 к Договору), подлежащими обязательному исполнению.

3.2. До начала выполнения работ по прокладке инженерной коммуникации, согласовать с Владельцем дороги порядок организации и выполнения планируемых работ, в целях их координации с подрядными организациями, участвующими в содержании Автомобильной дороги (получить согласование порядка проведения работ). Согласование осуществляется в порядке и оформляется по форме утвержденной

Владельцем дороги. Получить у Владельца дороги информацию о порядке и форме согласования производства работ.

3.3. Представить на согласование Владельцу дороги проектную документацию, в том числе материалы инженерных изысканий полосы отвода Автомобильной дороги и придорожной полосы на участке размещения инженерной коммуникации в электронной форме в форматах *.pdf и *.dwg.

3.4. Вносить необходимые корректировки в проектную документацию в соответствии с замечаниями Владельца дороги.

3.5. В соответствии с Приказом Министерства транспорта Республики Крым от 08.05.2019 № 224 «Об утверждении Административного регламента предоставления на территории Республики Крым государственной услуги по выдаче разрешений на строительство автомобильных дорог, пересечений и примыканий к автомобильным дорогам, прокладки, переноса или переустройства инженерных коммуникаций в границах полос отвода автомобильных дорог, объектов дорожного сервиса, размещаемых в границах полосы отвода автомобильной дороги», в случаях предусмотренных законодательством получить разрешение на строительство инженерной коммуникации в границах полосы отвода Автомобильной дороги. Согласовать с Владельцем дороги сроки производства работ по прокладке, переносу, переустройству и (или) демонтажу инженерной коммуникации.

3.6. Оповестить Владельца дороги в письменной форме о начале работ по прокладке, переносу, переустройству и (или) демонтажу инженерной коммуникации в границах полосы отвода Автомобильной дороги.

3.7. Осуществить работы по прокладке, переносу, переустройству и (или) демонтажу инженерной коммуникации строго в соответствии с согласованной Владельцем дороги проектной документацией. В случае необходимости внесения изменений в проектную документацию, Владелец коммуникации обязуется согласовать её в соответствии с п. 3.3. и п. 3.4. настоящего Договора.

3.8. Владелец коммуникации, в сроки, установленные Владельцем дороги и в полном объеме, исполняет выданные Владельцем дороги предписания о выявленных нарушениях в ходе работ по прокладке, переносу, переустройству и (или) демонтажу инженерной коммуникации.

3.9. Дефекты дорожного полотна и других конструктивных элементов участка Автомобильной дороги, обнаруженные и причиненные вследствие прокладки, переноса, переустройства и (или) демонтажа инженерной коммуникации, устраняются Владельцем коммуникации за свой счет, в сроки, согласованные с Владельцем дороги. В случае если прокладка, перенос, переустройство и (или) демонтаж инженерной коммуникации в пределах полосы отвода участка Автомобильной дороги влечет за собой её реконструкцию, капитальный ремонт или ремонт, такая реконструкция, капитальный ремонт или ремонт осуществляются Владельцем коммуникации или за его счет привлекаемыми сторонними организациями. Проектная документация на реконструкцию, капитальный ремонт или ремонт Автомобильной дороги разрабатывается Владельцем коммуникации, согласовывается со всеми заинтересованными организациями и представляется на окончательное согласование Владельцу дороги в соответствии с п. 3.3. и п. 3.4. настоящего Договора.

3.10. Владелец коммуникации при выполнении работ по прокладке, переносу, переустройству и (или) демонтажу инженерной коммуникации должен обеспечивать безопасность дорожного движения. Владелец коммуникации несет имущественную, административную и иную ответственность перед третьими лицами в связи с неисполнением обязательств по обеспечению безопасности дорожного движения, в том числе за последствия дорожно-транспортных пришествий, произошедших по вине владельца коммуникаций.

3.11. Оформить права на использование земельного участка в границах полосы отвода автомобильной дороги в целях прокладки, переноса, переустройства инженерных коммуникаций на условиях публичного сервитута, в соответствии с Законом Республики Крым от 15.09.2014 № 74 – ЗРК «О размещении инженерных сооружений».

3.12. Владелец коммуникации, использующий земельный участок на основании публичного сервитута, до начала работ на таком земельном участке обязан заключить с Владельцем дороги (при установлении полосы отвода, либо после установления полосы отвода, либо после формирования земельного участка под автомобильной дорогой), которому земельные участки в границах полосы отвода Автомобильной дороги представлены на праве постоянного (бессрочного) пользования, соглашение, предусматривающее размер платы за установление публичного сервитута.

3.13. В установленном порядке, получить согласие Владельца дороги перед вводом в эксплуатацию инженерной коммуникации в границах полосы отвода Автомобильной дороги. До получения у Владельца дороги разрешения на ввод в эксплуатацию инженерной коммуникации в случаях предусмотренных законодательством, передать экземпляр исполнительной документации по инженерной коммуникации в электронном (в том числе в форматах *.pdf и *.dwg) и бумажном (по требованию) виде.

3.14. Владелец коммуникации обязан исполнять выданные Владельцем дороги предписания и требования. После завершения работ по переносу, переустройству и (или) демонтажу проставить в предписании о согласовании производства работ отметку Владельца дороги о закрытии предписания.

4. Обязанности Владельца коммуникации в период эксплуатации инженерной коммуникации

4.1. Осуществлять эксплуатацию инженерной коммуникации в соответствии с требованиями действующего законодательства Российской Федерации, в том числе земельного законодательства, законодательства о градостроительной деятельности, законодательства в области охраны окружающей среды, Федерального закона от 08.11.2007 № 257-ФЗ «Об автомобильных дорогах и о дорожной деятельности в Российской Федерации и о внесении изменений в отдельные законодательные акты Российской Федерации», действующих стандартов и технических норм безопасности дорожного движения и эксплуатации (содержания) автомобильных дорог (Приказ Министерства транспорта Российской Федерации от 16.11.2012 № 402 «Об утверждении Классификации работ по капитальному ремонту, ремонту и содержанию автомобильных дорог»), санитарно-эпидемиологических, строительных и эксплуатационных правил и норм, норм и правил пожарной безопасности, Порядка установления и использования полос отвода и придорожных полос автомобильных дорог регионального или межмуниципального значения Республики Крым, утвержденных Постановлением Совета министров Республики Крым от 23.08.2018 № 401, техническими требованиями и условиями, являющимися неотъемлемой частью настоящего договора. При возникновении аварийной ситуации на инженерной коммуникации в границах полосы отвода и придорожных полос Автомобильной дороги Владелец коммуникации должен незамедлительно сообщить об этом Владельцу дороги.

4.2. По завершению строительно-монтажных работ Владелец коммуникации обязан обозначить соответствующим образом охранную зону инженерной коммуникации, расположенной в полосе отвода Автомобильной дороги, а также обеспечить своими силами либо за свой счет содержание охранной зоны инженерной коммуникации в границах полосы отвода Автомобильной дороги в нормативном состоянии согласно действующим требования и нормативам.

4.3. В случае размещения продолжения инженерной коммуникации в границах придорожной полосы, за пределами границ полосы отвода Автомобильной дороги, а также, при размещении капитальных и некапитальных строений, сооружений или иных объектов (в том числе носящих вспомогательный характер по отношению к инженерной коммуникации) в полосе отвода или придорожной полосе автомобильной дороги получить соответствующие технические требования и условия у Владельца дороги.

4.4. При эксплуатации инженерной коммуникации в границах полосы отвода Автомобильной дороги обеспечивать требуемое эксплуатационное состояние дороги и дорожных сооружений в соответствии с ГОСТ Р 50597-2017 «Дороги автомобильные и улицы. Требования к эксплуатационному состоянию, допустимому по условиям

обеспечения безопасности дорожного движения. Методы контроля». В сроки согласованные с Владельцем дороги, Владелец коммуникации, за свой счет, своими силами и средствами (механизмами, оборудованием и т.д.) или с привлечением третьих лиц, обязан восстановить конструктивные элементы дорожной одежды Автомобильной дороги в случае их повреждения при проведении работ, связанных с доступом к инженерной коммуникации в рамках её эксплуатации.

4.5. Обеспечить представителям Владельца дороги свободный доступ на место расположения инженерной коммуникации для осуществления мониторинга за ходом работ и исполнением Владельцем коммуникации обязательств, предусмотренных настоящим Договором, техническими условиями и требованиями, являющимся Приложением № 1 к настоящему Договору.

4.6. В случае прекращения эксплуатации инженерной коммуникации в полосе отвода участка Автомобильной дороги, либо передачи инженерной коммуникации другому владельцу, Владелец коммуникации обязан известить Владельца дороги в письменной форме не позднее, чем за один месяц до момента прекращения эксплуатации или передачи инженерной коммуникации другому владельцу.

4.7. При передаче инженерной коммуникации другому владельцу, Владелец коммуникации обязан проинформировать нового владельца о необходимости заключения договора с Владельцем дороги о взаимодействии и взаимоотношениях по вопросам использования полосы отвода Автомобильной дороги (при ее установлении на местности и/или после ее установления на местности, либо формирования земельного участка под Автомобильной дорогой) при эксплуатации инженерной коммуникации, а также обеспечить внесение сведений в Единый государственный реестр прав на недвижимое имущество об изменении выгодоприобретателя по сервитуту. До момента заключения другим владельцем инженерной коммуникации договора с Владельцем дороги, Владелец коммуникации исполняет гарантийные обязательства по настоящему Договору.

4.8. Прокладка, перенос, переустройство, демонтаж и (или) эксплуатация инженерной коммуникации в границах полосы отвода Автомобильной дороги без оформления надлежащим образом настоящего Договора не допускается.

4.9. По окончанию эксплуатации инженерной коммуникации, Владелец коммуникации обязан освободить занимаемый земельный участок в полосе отвода Автомобильной дороги от оборудования и другого имущества, восстановить конструктивные элементы участка Автомобильной дороги за свой счет и сдать участок по акту представителю Владельца дороги. Момент прекращения эксплуатации инженерной коммуникации фиксируется актом, подписанным представителями Владельца дороги и Владельца коммуникации. Все работы по переносу, переустройству и (или) демонтажу инженерной коммуникации и (или) другого имущества Владельца коммуникации, должны производиться согласно п. 3. настоящего Договора.

4.10. Владелец коммуникации при эксплуатации инженерной коммуникации должен обеспечивать безопасность дорожного движения в соответствии с требованиями Федерального закона от 10.12.1995 № 196-ФЗ «О безопасности дорожного движения» и ОДМ 218.6.019-2016 «Рекомендации по организации движения и ограждению мест производства дорожных работ». Не ухудшать условия видимости на Автомобильной дороге, обеспечивать сохранность элементов обустройства Автомобильной дороги (светофорные объекты, дорожные знаки, барьерные и пешеходные ограждения и т.д.). Владелец коммуникации несет имущественную, административную и иную ответственность перед третьими лицами в связи с неисполнением обязательств по обеспечению безопасности дорожного движения, в том числе за последствия дорожно – транспортных происшествий, произошедших по вине Владельца коммуникации.

4.11. Владелец коммуникации обязан за свой счет, своими силами и средствами (механизмами, оборудованием и т.д.) или с привлечением третьих лиц, исполнять выданные Владельцем дороги претензии, предписания и требования по устранению выявленных недостатков при эксплуатации Инженерных коммуникаций.

5. Обязанности Владельца коммуникации при переносе, переустройстве и (или) демонтаже инженерной коммуникации по требованию Владельца дороги

5.1. В случае, если инженерная коммуникация или охранная зона её будут создавать препятствие для осуществления Владельцем дороги дорожной деятельности (реконструкция, капитальный ремонт, ремонт, содержание, строительство примыканий, пересечений или иных объектов), Владелец коммуникаций обязан за свой счет и своими силами выполнить полный комплекс работ по переносу, переустройству и (или) демонтажу инженерной коммуникации, а именно:

5.1.1. В течении 4-х месяцев со дня получения предписания от Владельца дороги о необходимости переноса, переустройства и (или) демонтажа инженерной коммуникации, осуществить разработку проектной документации по её переносу, переустройству и (или) демонтажу. Проектная документация разрабатывается в соответствии с техническими требованиями и условиями Владельца дороги и согласовывается с ним в обязательном порядке.

5.1.2. Осуществить строительно-монтажные работы по переносу, переустройству и (или) демонтажу инженерной коммуникации в соответствии с п. 3 настоящего Договора и в установленные Владельцем дороги сроки, а также получить все необходимые для производства работ разрешения и согласования, получить разрешение Владельца дороги на ввод в эксплуатацию инженерной коммуникации в границах полосы отвода Автомобильной дороги согласно п. 3.9 настоящего Договора.

5.1.3. При выполнении работ по переносу, переустройству и (или) демонтажу инженерной коммуникации, обеспечить соблюдение требований техники безопасности, пожарной безопасности, промышленной санитарии, мероприятий по рациональному использованию территории, по охране окружающей среды, зеленых насаждений и земли (с проведением необходимых согласований). Владелец коммуникации несёт ответственность за соблюдение своим персоналом и персоналом привлекаемых подрядных организаций указанных требований перед надзорно-контрольными органами, Владельцем дороги и другими заинтересованными лицами.

5.1.4. При переустройстве инженерной коммуникации в процессе возможной реконструкции/капитального ремонта Автомобильной дороги, Владелец коммуникации не вправе требовать от Владельца дороги заключения договора о компенсации нарушенного права собственности и по первому требованию Владельца дороги за свой счет и своими силами переустроить инженерную коммуникацию. Сроки переустройства должны быть увязаны со сроками строительно-монтажных работ по реконструкции/капитальному ремонту Автомобильной дороги, переустройство должно быть завершено не позднее даты начала работ по реконструкции/капитальному ремонту.

5.2. При отказе в разработке проектной документации и (или) невыполнении строительно-монтажных работ по переносу, переустройству и (или) демонтажу инженерной коммуникации, Владелец коммуникации обязан в письменной форме известить об этом Владельца дороги в срок не более одного месяца с момента получения Владельцем коммуникации соответствующего предписания. В этом случае, Владелец дороги имеет право выполнить действия по переустройству или демонтажу своими силами либо силами третьих лиц, с последующей компенсацией расходов Владельцем коммуникации.

5.3. Для проведения Владельцем дороги вышеупомянутых работ, Владелец коммуникации обязуется предоставить технические требования и условия для разработки проектной документации в целях последующей организации строительно-монтажных работ по переносу, переустройству и (или) демонтажу инженерной коммуникации.

5.4. Владелец коммуникации несёт все расходы и затраты, возникающие в связи с выполнением условий настоящего Договора, в том числе, но не ограничиваясь уплатой налогов, сборов, пошлин и иных платежей.

5.5. В случае, если работы по переносу, переустройству и (или) демонтажу инженерной коммуникации и её эксплуатация выполняются с нарушением технических требований и условий или без их получения, Владелец коммуникации по требованию Владельца дороги обязан прекратить прокладку, перенос, переустройство инженерной

коммуникации, её эксплуатацию, осуществить снос незаконно возведенных сооружений и иных объектов и привести Автомобильную дорогу в первоначальное состояние. При отказе от исполнения указанных требований, Владелец дороги выполняет работы по ликвидации проложенных, перенесенных, переустроенных инженерных коммуникаций с последующей компенсацией затрат на выполнение этих работ за счет лиц, виновных в нарушении технических требований и условий и незаконных прокладке, переносе, переустройстве таких сооружений и иных объектов, в соответствии с законодательством Российской Федерации.

5.6. Владелец коммуникации при выполнении работ по переносу, переустройству и (или) демонтажу инженерной коммуникации должен обеспечивать безопасность дорожного движения. Владелец коммуникации несет имущественную, административную и иную ответственность перед третьими лицами в связи с неисполнением обязательств по обеспечению безопасности дорожного движения, в том числе, за последствия дорожно-транспортных происшествий, произошедших по вине Владельца коммуникации.

6. Обязанности Владельца дороги

6.1. Владелец дороги обязуется извещать Владельца коммуникации о своих намерениях проведения работ по реконструкции, капитальному ремонту, ремонту, содержанию участка Автомобильной дороги в месте расположения инженерной коммуникации и требующих её переноса, переустройства и (или) демонтажа (в срок не позднее чем за два месяца).

6.2. Владелец дороги обязуется в сроки, установленные нормативными правовыми актами, рассматривать предоставленные Владельцем коммуникации материалы проектной документации.

6.3. Владелец дороги по настоящему договору, и в будущем, не несёт и не принимает на себя каких-либо расходов и затрат, связанных с выполнением работ по переносу, переустройству и (или) демонтажу инженерной коммуникации из полосы отвода Автомобильной дороги, необходимость в которых возникла в связи с предстоящими работами по реконструкции, капитальному ремонту или ремонту Автомобильной дороги, строительству примыканий или пересечений с Автомобильной дорогой, искусственных сооружений на Автомобильной дороге и иных объектов. Оплата работ, связанных с переносом, переустройством и (или) демонтажем инженерной коммуникации производится Владельцем коммуникации.

6.4. Владелец дороги не несет ответственности за повреждение при ведении дорожной деятельности инженерной коммуникации и иных сооружений, введенных в эксплуатацию в границах полосы отвода без разрешения на ввод от Владельца дороги.

6.5. Если в согласованный Сторонами срок работы по переносу, переустройству и (или) демонтажу инженерной коммуникации не будут выполнены, то Владелец дороги вправе приступить к выполнению дорожных работ в рамках дорожной деятельности, при этом он не несёт имущественной ответственности за вред, причинённый Владельцу коммуникации и другим заинтересованным сторонам в результате производства дорожных работ, в том числе, если эти работы были сопряжены с переносом, переустройством и (или) демонтажем указанной инженерной коммуникации.

7. Права Владельца дороги

Владелец дороги вправе:

7.1. Устанавливать к прокладке, переустройству, демонтажу и эксплуатации инженерной коммуникации технические требования и условия, являющиеся неотъемлемой частью настоящего Договора. Устанавливать ограничения на условия производства работ, влияющих на нормальное функционирование автомобильной дороги.

7.2. Осуществлять мониторинг соблюдения Владельцем коммуникации технических требований и условий, подлежащих обязательному исполнению при прокладке, переносе, переустройстве инженерной коммуникации и её эксплуатации в границах полосы отвода

и придорожной полосе автомобильной дороги, контролировать соответствие проектной документации, ход строительно-монтажных работ и эксплуатации инженерной коммуникации техническим требованиям и условиям, требованиям нормативных документов, в том числе, требованиям правил безопасности дорожного движения, правил пользования и охраны автомобильных дорог, правил использования полосы отвода и придорожной полосы Автомобильной дороги.

7.3. Требовать от Владельца коммуникации возмещения ущерба, нанесенного Автомобильной дороге и расположенным на ней сооружениям, при проведении работ по прокладке, переносе, переустройстве, демонтаже, эксплуатации инженерной коммуникации, в том числе третьими лицами, привлеченными Владельцем коммуникаций.

7.4. Давать предписания Владельцу коммуникации, в том числе об устранении в установленные сроки нарушений, связанных с прокладкой, переносом, переустройством, демонтажем и эксплуатацией инженерной коммуникации.

7.5. Вносить в Договор, по согласованию с Владельцем коммуникации, необходимые изменения и уточнения, которые оформляются в установленном порядке дополнительными соглашениями.

7.6. В случае изменения действующего законодательства и нормативных правовых актов, соответствующие изменения в настоящий Договор оформляются путем заключения дополнительного соглашения.

7.7. Осуществление контроля и мониторинга Владельцем дороги может быть передано по договору соответствующей организации, действующей от имени Владельца дороги. По договору передавать функции мониторинга за эксплуатацией инженерной коммуникации в границах полосы отвода и придорожной полосы Автомобильной дороги.

7.8. Требовать от Владельца коммуникации прекращения публичного сервитута в судебном порядке в случае, если обладатель публичного сервитута осуществляет деятельность, для которой был установлен сервитут, с нарушением требований технических регламентов и нормативных правовых актов Российской Федерации, если обладателем публичного сервитута, в течении трёх лет и более, не осуществляется деятельность, для которой он был установлен.

8. Права Владельца коммуникации

Владелец коммуникации вправе:

8.1. Проводить работы по прокладке, переносу, переустройству и (или) демонтажу инженерной коммуникации в границах полосы отвода Автомобильной дороги в соответствии с утвержденной согласно п. 3.3 проектной документацией.

8.2. Поручать разработку проектной документации и выполнение строительно-монтажных работ по прокладке, переносу, переустройству и (или) демонтажу инженерной коммуникации профильным подрядным организациям, при условии соблюдения ими п. 3 настоящего Договора. В этом случае, ответственность за исполнение подрядной организацией требований п. 3 настоящего Договора возлагается на Владельца коммуникации в полном объеме, согласно положениям настоящего Договора и действующего законодательства Российской Федерации.

9. Гарантии Владельца коммуникации

Владелец коммуникации гарантирует:

9.1. Установление и соблюдение гарантийного срока по восстановленным конструктивным слоям дорожной одежды:

- Основание дорожной одежды - 5 лет;
- Нижний слой покрытия (асфальтобетон) - 5 лет;
- Верхний слой покрытия (асфальтобетон) - 5 лет.

9.2. Гарантийный срок начинает исчисляться с даты подписания акта о закрытии разрешения на проведение соответствующих работ.

9.3. При обнаружении Владельцем дороги дефектов в период гарантийного срока Владелец коммуникации обязан не позднее 5 (пяти) рабочих дней, со дня получения письменной претензии Владельца дороги, направить своего представителя для участия в составлении акта, фиксирующего недостатки (дефекты), согласования порядка их устранения.

9.4. Владелец коммуникации обязан устранить недостатки (дефекты) за свой счет в течение 5 (пяти) дней, если иной срок не определен Сторонами в акте, фиксирующем недостатки (дефекты). Гарантийный срок в этом случае продлевается соответственно на период, в течение которого Владельцем коммуникации производились работы по устранению недостатков.

9.5. При отказе Владельца коммуникации от составления или подписания акта обнаруженных недостатков, для их подтверждения Владелец дороги вправе провести экспертизу, определяющую наличие и характер недостатков. Результат такой экспертизы является для Сторон обязательным. При обнаружении вины Владельца коммуникации затраты, связанные с экспертизой, несет Владелец коммуникации. Проведение экспертизы не исключает права Сторон разрешать спорные вопросы в судебном порядке

10. Срок действия договора

10.1. Настоящий договор вступает в силу с момента подписания его Сторонами и действует до полного исполнения Сторонами своих обязательств по нему, кроме случаев, описанных в п. 10.2.

10.2. В случае, если Владелец коммуникации не получит разрешения на строительство объекта (в случаях предусмотренных законодательством) в границах полосы отвода в течении одного года с даты вступления настоящего Договора в законную силу или не получит у Владельца дороги разрешения на ввод объекта в эксплуатацию (в случаях предусмотренных законодательством) в течении одного года с даты окончания срока действия разрешения на строительство, Владелец дороги вправе расторгнуть Договор в одностороннем порядке.

11. Ответственность сторон

11.1. В случае невыполнения технических требований и условий, выданных Владельцем дороги, или условий настоящего Договора, Владелец дороги имеет право в одностороннем порядке отказаться от исполнения настоящего Договора. Договор считается расторгнутым по истечении 30 дней с момента отправки письменного уведомления Владельцу коммуникации. При этом ликвидация последствия размещения инженерной коммуникации в полосе отвода Автомобильной дороги, а также конструктивных элементов и сооружений самой инженерной коммуникации, проводится силами и за счет средств Владельца коммуникации и в соответствии с п. 3 настоящего Договора. В случае невыполнения данного требования, ликвидация осуществляется силами третьих лиц с возложением расходов на Владельца коммуникации.

11.2. Владелец коммуникации несет ответственность в размере причиненных Владельцу дороги убытков вследствие неисполнения либо ненадлежащего или несвоевременного исполнения своих обязательств. Ущерб, причиненный Владельцем коммуникаций Автомобильной дороге (конструктивным элементам, дорожным сооружениям), возмещается Владельцем коммуникации за свой счет. Основанием для возмещения ущерба является акт и смета на выполнение восстановительных работ. Срок возмещения ущерба (включающего в себя затраты на изготовление сметы) составляет не более 30 (тридцати) дней с даты выявления ущерба путем перечисления средств на расчетный счет, указанный Владельцем дороги.

11.3. Владелец коммуникации несет ответственность за качество материалов, изделий и оборудования, используемых при проведении работ по восстановлению нарушенного благоустройства в границах полосы отвода Автомобильной дороги, за качество выполненных работ в течение гарантийного срока в соответствии с разделом 3 настоящего Договора и обязан устранить за свой счет выявленные недостатки (дефекты) в течение гарантийного срока, установленного Владельцем дороги.

11.4. В случае неисполнения либо ненадлежащего или несвоевременного исполнения обязательств по настоящему Договору, Стороны несут ответственность в соответствии с действующим законодательством Российской Федерации.

11.5. Ни одна из Сторон не несет ответственности перед другой Стороной за неисполнение обязательств по настоящему Договору, обусловленных причинами, которые нельзя предвидеть или предугадать. При этом сторона, ссылающаяся на обстоятельства непреодолимой силы, обязана известить другую Сторону о наступлении указанных обстоятельств в пятидневный срок. В противном случае, такая Сторона несет ответственность за нарушение своих обязательств в соответствии с настоящим Договором.

11.6. В случае неисполнения Владельцем коммуникации требований Владельца дороги по исполнению настоящего Договора при строительстве или эксплуатации инженерной коммуникации, требований по устранению дефектов построенной коммуникации, требований по надлежащему содержанию, ремонту, демонтажу инженерной коммуникации и иных сооружений, требований по приведению в первоначальное состояние полосы отвода автомобильной дороги, требований выданного предписания, Владелец дороги вправе выполнить соответствующие работы, в том числе по демонтажу инженерной коммуникации, своими силами или с привлечением третьих лиц, с последующим возмещением понесенных расходов за счет Владельца коммуникации.

12. Прочие условия

12.1. Технические требования и условия по прокладке, переносу, переустройству и (или) эксплуатации инженерной коммуникации на участке Автомобильной дороги, выдаваемые Владельцем дороги, являются неотъемлемой частью Договора.

12.2. Действия разделов 5 и 6 настоящего Договора начинают действовать в случае передачи инженерной коммуникации из собственности Республики Крым в частную собственность.

12.3. Споры, возникающие при исполнении настоящего Договора, разрешаются Сторонами путем переговоров. Все споры между Сторонами, по которым не было достигнуто согласие, разрешаются в соответствии с законодательством Российской Федерации в судебном порядке.

12.4. Настоящий договор составлен в двух экземплярах, имеющих одинаковую юридическую силу, по одному для каждой из Сторон.

Г.В. Неверова

Д.М. Надточаев

Дополнительное соглашение № 1
к Договору от 18.11.2025 № 113

на прокладку, перенос, переустройство, демонтаж и эксплуатацию инженерной коммуникации в границах полосы отвода автомобильной дороги общего пользования

г. Симферополь «16» марта 2026

Государственное казенное учреждение Республики Крым «Служба автомобильных дорог Республики Крым», именуемое в дальнейшем «Владелец дороги», в лице заместителя начальника Манежина Святослава Игоревича, действующего на основании доверенности от 02.03.2026 № 16 – 05/67Д, с одной стороны и Государственное унитарное предприятие Республики Крым «Крымгазсети», именуемое в дальнейшем «Владелец коммуникации», в лице директора Надточаева Дмитрия Михайловича, действующего на основании Устава, именуемое в дальнейшем «Владелец коммуникации», действующего на основании Устава, заключили настоящее дополнительное соглашение о нижеследующем:

1. На основании письменного заявления от 26.02.2026 № 120/26-ЮШ технические требования и условия, являющиеся неотъемлемой частью Договора от 18.11.2025 № 113 изложить в новой редакции, в части замены способа прокладки инженерной коммуникации.
2. Настоящее дополнительное соглашение вступает в силу с момента его подписания обеими Сторонами.
3. Ранее выданные технические требования и условия к Договору от 18.11.2025 № 113 считать недействительными с момента подписания Дополнительного соглашения № 1.

Приложение: на 3 л. в 1 экз.

Заместитель начальника _____ С.И. Манежин

Директор _____ Д.М. Надточаева

Приложение № 1 к Дополнительному соглашению № 1 от 16.03.2026

Технические требования и условия на прокладку газопровода в полосе отвода автомобильной дороги 35 ОП МЗ 35Н-082 Белогорск – Межгорье – Новогригорьевка (далее – Дорога).
Пересечение: км 0+195; км 0+210; 0+375 - (открытый способ прокладки);
Параллельное следование: км 0+000 – км 0+075 (слева); км 0+195 – км 0+376 (слева).

1.Условия проектирования

1.1 Разработать проектную документацию по прокладке газопровода с учетом требований:

- СП 34.13330.2021 «Автомобильные дороги»;
- СП 62.13330.2011* «Газораспределительные системы»;
- СП 42.13330.2016 «Градостроительство. Планировка и застройка городских и сельских поселений» (пп. 12.33 – 12.35);
- ГОСТ Р 58350-2019 «Дороги автомобильные общего пользования. Технические средства организации дорожного движения в местах производства работ. Технические требования. Правила применения»;
- ГОСТ Р 58350–2019 «Дороги автомобильные общего пользования. Технические средства организации дорожного движения в местах производства работ. Технические требования. Правила применения»;
- ГОСТ 21.207-2013 «Система проектной документации для строительства (СПДС). Условные графические обозначения на чертежах автомобильных дорог» (разделы 5, 7);
- ГОСТ 21.701-2013 «Система проектной документации для строительства. Правила выполнения рабочей документации автомобильных дорог» (пп. 6.1.1, 6.2.3, 9.1.3, – выборочно, приложения А.2, Г, К);
- других стандартов, норм и правил.

1.2 Местоположение газопровода по отношению к километражу Дороги уточнить в проектной документации после выполнения условий п. 1.1.

1.3 Сформировать том проектной документации по прокладке газопровода в полосе отвода Дороги и направить в электронном виде в формате pdf на согласование в ГКУ РК «Служба автомобильных дорог Республики Крым».

1.3.1 В состав тома проектной документации необходимо включить следующие материалы: краткую пояснительную записку; ситуационный план района размещения объекта; топографический план участка работ в масштабе 1:500 с нанесенными проектными решениями; стройгенплан; чертеж поперечного профиля земляного полотна; чертеж продольного профиля проектируемой трассы; чертеж конструкции дорожной одежды (в случае, если при выполнении работ могут быть затронуты конструктивные элементы тротуаров, пешеходных дорожек, съездов, въездов в домовладения); проект организации дорожного движения на период эксплуатации (при необходимости). Вся документация для согласования подписывается исполнителями и руководителем.

1.4 Пояснительная записка должна содержать, в том числе:

– Информацию о наличии в зоне производства работ коммуникаций и о согласовании их балансодержателями проектной документации; информацию о запросах и разрешениях (в части касающейся) с приложением копий документов.

– Описание принятых проектных решений по восстановлению конструктивных элементов Дороги;

1.5 На плане нанести границы полосы отвода Дороги и границы охранной зоны проектируемого объекта.

1.6 Для восстановления транспортно-эксплуатационных характеристик Дороги выполнить капитальный ремонт дорожной одежды и земляного полотна на всем участке автомобильной дороги (на всю ширину земляного полотна), в границах которого предполагается размещения проектируемого объекта. Дорожная одежда Дороги должна быть равнопрочной с существующей дорожной одеждой.

1.7 При параллельном следовании газопровод разместить на расстоянии не менее 1.5 от края подошвы насыпи дороги.

1.8 Место пересечения Дороги газопроводом обозначить знаками, закрепления разбивочных осей трубопровода с нанесением информации об эксплуатирующей организации.

1.9 Глубина укладки должна составлять не менее 1.5 м от подошвы насыпи земляного полотна до верха футляра.

1.10 Инженерно-технические сооружения, к которым необходим доступ для планового обслуживания газопровода, предусмотреть за пределами полосы отвода Дороги.

1.11 При необходимости разработать и согласовать проект организации дорожного движения на период эксплуатации в ГКУ РК «Служба автомобильных дорог Республики Крым». Согласованный ГКУ РК «Служба автомобильных дорог Республики Крым» проект организации дорожного движения на период эксплуатации направить на рассмотрение в УГИБДД МВД по Республике Крым согласно Постановлению Совета министров Республики Крым от 25.05.2022 № 375 для получения отметки о согласовании.

2.Условия строительства

2.1 Проектирование и строительство должны выполнять специализированные организации, имеющие соответствующий допуск саморегулируемой организации на выполнение указанных работ.

2.2 Разработать и согласовать схему организации дорожного движения на период производства работ в ГКУ РК «Служба автомобильных дорог Республики Крым» и УГИБДД МВД по Республике Крым.

2.3 Производитель работ выставляет дорожные знаки и ограждает место проведения работ в соответствии со схемой, согласованной в ГКУ РК «Служба автомобильных дорог Республики Крым» и УГИБДД МВД по Республике Крым.

2.4 О начале строительных работ поставить в известность ГКУ РК «Служба автомобильных дорог Республики Крым» до начала производства работ.

2.5 Не нарушать существующую систему поверхностного водоотвода.

2.6 При повреждении асфальтобетонного покрытия проезжей части, обочин, пешеходных дорожек, а также при деформациях земляного полотна, заказчик строительства газопровода обязан выполнить восстановление конструктивных элементов Дороги за свой счет и с привлечением организации, специализирующейся на выполнении дорожно-строительных работ.

2.7 На время производства работ необходимо оборудовать площадки для стоянки техники, складирования стройматериалов за пределами полосы отвода Дороги.

2.8 При производстве работ не допускается использование гусеничной техники с выездом на проезжую часть и обочины вне зоны строительства.

2.9 Обеспечить сохранность на период строительно-монтажных работ существующих элементов обустройства Дороги, дорожных сооружений и зеленых насаждений.

2.10 После окончания работ привести полосу отвода Дороги, земляное полотно и дорожную одежду в исходное состояние.

2.11 Проведение работ согласовать с организациями, в ведении которых находятся подземные и надземные инженерные коммуникации, попадающие в зону строительства.

2.12 Копии актов скрытых работ с исполнительными схемами передать для постоянного хранения ГКУ РК «Служба автомобильных дорог Республики Крым».

2.13 Ответственные работники ГКУ РК «Служба автомобильных дорог Республики Крым» или органа, уполномоченного на осуществление государственного строительного надзора, имеют право останавливать проведение работ в случае нарушения правил, норм и стандартов.

3. Условия эксплуатации

3.1 Расходы на реконструкцию, капитальный ремонт или ремонт газопровода, в том числе расходы на выполнение дополнительных работ, связанных с обеспечением безопасности дорожного движения и исполнением других установленных техническими регламентами требований, несет их владелец (балансодержатель) (ст. 19 Федерального закона от 08.11.2007 № 257-ФЗ «Об автомобильных дорогах и о дорожной деятельности в Российской Федерации и о внесении изменений в отдельные законодательные акты Российской Федерации»).

3.2 Реконструкция, капитальный ремонт или ремонт газопровода осуществляются только с согласия и при соблюдении технических требований и условий владельца (балансодержателя) Дороги (ст. 19 Федерального закона от 08.11.2007 № 257-ФЗ «Об автомобильных дорогах и о дорожной деятельности в Российской Федерации и о внесении изменений в отдельные законодательные акты Российской Федерации»).

4. Действие технических требований и условий

4.1 Технические требования не являются разрешением на производство работ.

4.2 Срок действия технических требований и условий – 2 года.

4.3 В случае невыполнения технических требований и условий в течение вышеуказанного срока они считаются недействительными. Запрос о продлении технических требований и условий направляется в адрес ГКУ РК «Служба автомобильных дорог Республики Крым» не позднее 30 дней до истечения срока действия. При отсутствии такого продления, лица, осуществляющие строительство, обязаны прекратить все работы.

Заместитель начальника С.И. Манежин

ильных дорог
м»
овано
гью
стов

ДОГОВОР № 114

на прокладку, перенос, переустройство, демонтаж и эксплуатацию инженерной коммуникации в границах полосы отвода автомобильной дороги общего пользования

г. Симферополь «18» ноября 2025

Государственное казенное учреждение Республики Крым «Служба автомобильных дорог Республики Крым», именуемое в дальнейшем «Владелец дороги», в лице первого заместителя начальника Неверовой Елены Владимировны, действующей на основании доверенности от 22.10.2024 № 16 – 05/362Д, с одной стороны и Государственное унитарное предприятие Республики Крым «Крымгазсети», именуемое в дальнейшем «Владелец коммуникации», в лице директора Надточаева Дмитрия Михайловича, действующего на основании Устава, а вместе именуемые Стороны, заключили настоящий Договор о нижеследующем:

1. Основания для заключения Договора

1.1. Настоящий Договор заключается в соответствии со ст. 19 Федерального закона «Об автомобильных дорогах и о дорожной деятельности в Российской Федерации и о внесении изменений в отдельные законодательные акты Российской Федерации» от 08.11.2007 № 257.

1.2. Настоящий Договор заключается в соответствии с Постановлением Совета министров Республики Крым от 23.08.2018 № 401 «О порядке установления и использования полос отвода и придорожных полос автомобильных дорог регионального или межмуниципального значения Республики Крым».

1.3. Настоящий Договор заключается на основании письменного заявления Владельца коммуникаций от 16.10.2025 № 531/25-ЮШ.

2. Предмет договора

2.1. Настоящий Договор заключен по взаимному согласию Сторон в связи с возникшей у Владельца коммуникаций необходимостью прокладки, переноса, переустройства, демонтажа и (или) эксплуатации газопровода (далее – инженерная коммуникация), планируемого в рамках строительства объекта: «Строительство сетей газоснабжения сел Александровка, Новокленово Белогорского района Республики Крым» в полосе отвода автомобильной дороги 35 ОП МЗ 35Н-115 Белогорск – Межгорье (далее – Автомобильная дорога), принадлежащей Владельцу дороги на праве оперативного управления.

2.2. Предметом настоящего Договора являются условия, при соблюдении которых Владелец дороги согласовывает, а Владелец коммуникаций обязуется осуществить в границах полосы отвода участка Автомобильной дороги прокладку, перенос, переустройство, демонтаж и (или) эксплуатацию инженерной коммуникации.

3. Обязанности Владельца коммуникаций при прокладке, переносе, переустройстве и (или) демонтаже инженерной коммуникации

3.1. Владелец коммуникации разрабатывает проектную документацию на прокладку, переустройство и (или) демонтаж инженерной коммуникации в соответствии с Техническими требованиями и условиями (Приложение № 1 к Договору), подлежащими обязательному исполнению.

3.2. До начала выполнения работ по прокладке инженерной коммуникации, согласовать с Владельцем дороги порядок организации и выполнения планируемых работ, в целях их координации с подрядными организациями, участвующими в содержании Автомобильной дороги (получить согласование порядка проведения работ). Согласование осуществляется в порядке и оформляется по форме утвержденной

Владельцем дороги. Получить у Владельца дороги информацию о порядке и форме согласования производства работ.

3.3. Представить на согласование Владельцу дороги проектную документацию, в том числе материалы инженерных изысканий полосы отвода Автомобильной дороги и придорожной полосы на участке размещения инженерной коммуникации в электронной форме в форматах *.pdf и *.dwg.

3.4. Вносить необходимые корректировки в проектную документацию в соответствии с замечаниями Владельца дороги.

3.5. В соответствии с Приказом Министерства транспорта Республики Крым от 08.05.2019 № 224 «Об утверждении Административного регламента предоставления на территории Республики Крым государственной услуги по выдаче разрешений на строительство автомобильных дорог, пересечений и примыканий к автомобильным дорогам, прокладки, переноса или переустройства инженерных коммуникаций в границах полос отвода автомобильных дорог, объектов дорожного сервиса, размещаемых в границах полосы отвода автомобильной дороги», в случаях предусмотренных законодательством получить разрешение на строительство инженерной коммуникации в границах полосы отвода Автомобильной дороги. Согласовать с Владельцем дороги сроки производства работ по прокладке, переносу, переустройству и (или) демонтажу инженерной коммуникации.

3.6. Оповестить Владельца дороги в письменной форме о начале работ по прокладке, переносу, переустройству и (или) демонтажу инженерной коммуникации в границах полосы отвода Автомобильной дороги.

3.7. Осуществить работы по прокладке, переносу, переустройству и (или) демонтажу инженерной коммуникации строго в соответствии с согласованной Владельцем дороги проектной документацией. В случае необходимости внесения изменений в проектную документацию, Владелец коммуникации обязуется согласовать её в соответствии с п. 3.3. и п. 3.4. настоящего Договора.

3.8. Владелец коммуникации, в сроки, установленные Владельцем дороги и в полном объеме, исполняет выданные Владельцем дороги предписания о выявленных нарушениях в ходе работ по прокладке, переносу, переустройству и (или) демонтажу инженерной коммуникации.

3.9. Дефекты дорожного полотна и других конструктивных элементов участка Автомобильной дороги, обнаруженные и причиненные вследствие прокладки, переноса, переустройства и (или) демонтажа инженерной коммуникации, устраняются Владельцем коммуникации за свой счет, в сроки, согласованные с Владельцем дороги. В случае если прокладка, перенос, переустройство и (или) демонтаж инженерной коммуникации в пределах полосы отвода участка Автомобильной дороги влечет за собой её реконструкцию, капитальный ремонт или ремонт, такая реконструкция, капитальный ремонт или ремонт осуществляются Владельцем коммуникации или за его счет привлекаемыми сторонними организациями. Проектная документация на реконструкцию, капитальный ремонт или ремонт Автомобильной дороги разрабатывается Владельцем коммуникации, согласовывается со всеми заинтересованными организациями и представляется на окончательное согласование Владельцу дороги в соответствии с п. 3.3. и п. 3.4. настоящего Договора.

3.10. Владелец коммуникации при выполнении работ по прокладке, переносу, переустройству и (или) демонтажу инженерной коммуникации должен обеспечивать безопасность дорожного движения. Владелец коммуникации несет имущественную, административную и иную ответственность перед третьими лицами в связи с неисполнением обязательств по обеспечению безопасности дорожного движения, в том числе за последствия дорожно-транспортных пришествий, произошедших по вине владельца коммуникаций.

3.11. Оформить права на использование земельного участка в границах полосы отвода автомобильной дороги в целях прокладки, переноса, переустройства инженерных коммуникаций на условиях публичного сервитута, в соответствии с Законом Республики Крым от 15.09.2014 № 74 – ЗРК «О размещении инженерных сооружений».

3.12. Владелец коммуникации, использующий земельный участок на основании публичного сервитута, до начала работ на таком земельном участке обязан заключить с Владельцем дороги (при установлении полосы отвода, либо после установления полосы отвода, либо после формирования земельного участка под автомобильной дорогой), которому земельные участки в границах полосы отвода Автомобильной дороги представлены на праве постоянного (бессрочного) пользования, соглашение, предусматривающее размер платы за установление публичного сервитута.

3.13. В установленном порядке, получить согласие Владельца дороги перед вводом в эксплуатацию инженерной коммуникации в границах полосы отвода Автомобильной дороги. До получения у Владельца дороги разрешения на ввод в эксплуатацию инженерной коммуникации в случаях предусмотренных законодательством, передать экземпляр исполнительной документации по инженерной коммуникации в электронном (в том числе в форматах *.pdf и *.dwg) и бумажном (по требованию) виде.

3.14. Владелец коммуникации обязан исполнять выданные Владельцем дороги предписания и требования. После завершения работ по переносу, переустройству и (или) демонтажу проставить в предписании о согласовании производства работ отметку Владельца дороги о закрытии предписания.

4. Обязанности Владельца коммуникации в период эксплуатации инженерной коммуникации

4.1. Осуществлять эксплуатацию инженерной коммуникации в соответствии с требованиями действующего законодательства Российской Федерации, в том числе земельного законодательства, законодательства о градостроительной деятельности, законодательства в области охраны окружающей среды, Федерального закона от 08.11.2007 № 257-ФЗ «Об автомобильных дорогах и о дорожной деятельности в Российской Федерации и о внесении изменений в отдельные законодательные акты Российской Федерации», действующих стандартов и технических норм безопасности дорожного движения и эксплуатации (содержания) автомобильных дорог (Приказ Министерства транспорта Российской Федерации от 16.11.2012 № 402 «Об утверждении Классификации работ по капитальному ремонту, ремонту и содержанию автомобильных дорог»), санитарно-эпидемиологических, строительных и эксплуатационных правил и норм, норм и правил пожарной безопасности, Порядка установления и использования полос отвода и придорожных полос автомобильных дорог регионального или межмуниципального значения Республики Крым, утвержденных Постановлением Совета министров Республики Крым от 23.08.2018 № 401, техническими требованиями и условиями, являющимися неотъемлемой частью настоящего договора. При возникновении аварийной ситуации на инженерной коммуникации в границах полосы отвода и придорожных полос Автомобильной дороги Владелец коммуникации должен незамедлительно сообщить об этом Владельцу дороги.

4.2. По завершению строительно-монтажных работ Владелец коммуникации обязан обозначить соответствующим образом охранную зону инженерной коммуникации, расположенной в полосе отвода Автомобильной дороги, а также обеспечить своими силами либо за свой счет содержание охранной зоны инженерной коммуникации в границах полосы отвода Автомобильной дороги в нормативном состоянии согласно действующим требования и нормативам.

4.3. В случае размещения продолжения инженерной коммуникации в границах придорожной полосы, за пределами границ полосы отвода Автомобильной дороги, а также, при размещении капитальных и некапитальных строений, сооружений или иных объектов (в том числе носящих вспомогательный характер по отношению к инженерной коммуникации) в полосе отвода или придорожной полосе автомобильной дороги получить соответствующие технические требования и условия у Владельца дороги.

4.4. При эксплуатации инженерной коммуникации в границах полосы отвода Автомобильной дороги обеспечивать требуемое эксплуатационное состояние дороги и дорожных сооружений в соответствии с ГОСТ Р 50597-2017 «Дороги автомобильные и улицы. Требования к эксплуатационному состоянию, допустимому по условиям

обеспечения безопасности дорожного движения. Методы контроля». В сроки согласованные с Владельцем дороги, Владелец коммуникации, за свой счет, своими силами и средствами (механизмами, оборудованием и т.д.) или с привлечением третьих лиц, обязан восстановить конструктивные элементы дорожной одежды Автомобильной дороги в случае их повреждения при проведении работ, связанных с доступом к инженерной коммуникации в рамках её эксплуатации.

4.5. Обеспечить представителям Владельца дороги свободный доступ на место расположения инженерной коммуникации для осуществления мониторинга за ходом работ и исполнением Владельцем коммуникации обязательств, предусмотренных настоящим Договором, техническими условиями и требованиями, являющимся Приложением № 1 к настоящему Договору.

4.6. В случае прекращения эксплуатации инженерной коммуникации в полосе отвода участка Автомобильной дороги, либо передачи инженерной коммуникации другому владельцу, Владелец коммуникации обязан известить Владельца дороги в письменной форме не позднее, чем за один месяц до момента прекращения эксплуатации или передачи инженерной коммуникации другому владельцу.

4.7. При передаче инженерной коммуникации другому владельцу, Владелец коммуникации обязан проинформировать нового владельца о необходимости заключения договора с Владельцем дороги о взаимодействии и взаимоотношениях по вопросам использования полосы отвода Автомобильной дороги (при ее установлении на местности и/или после ее установления на местности, либо формирования земельного участка под Автомобильной дорогой) при эксплуатации инженерной коммуникации, а также обеспечить внесение сведений в Единый государственный реестр прав на недвижимое имущество об изменении выгодоприобретателя по сервитуту. До момента заключения другим владельцем инженерной коммуникации договора с Владельцем дороги, Владелец коммуникации исполняет гарантийные обязательства по настоящему Договору.

4.8. Прокладка, перенос, переустройство, демонтаж и (или) эксплуатация инженерной коммуникации в границах полосы отвода Автомобильной дороги без оформления надлежащим образом настоящего Договора не допускается.

4.9. По окончанию эксплуатации инженерной коммуникации, Владелец коммуникации обязан освободить занимаемый земельный участок в полосе отвода Автомобильной дороги от оборудования и другого имущества, восстановить конструктивные элементы участка Автомобильной дороги за свой счет и сдать участок по акту представителю Владельца дороги. Момент прекращения эксплуатации инженерной коммуникации фиксируется актом, подписанным представителями Владельца дороги и Владельца коммуникации. Все работы по переносу, переустройству и (или) демонтажу инженерной коммуникации и (или) другого имущества Владельца коммуникации, должны производиться согласно п. 3. настоящего Договора.

4.10. Владелец коммуникации при эксплуатации инженерной коммуникации должен обеспечивать безопасность дорожного движения в соответствии с требованиями Федерального закона от 10.12.1995 № 196-ФЗ «О безопасности дорожного движения» и ОДМ 218.6.019-2016 «Рекомендации по организации движения и ограждению мест производства дорожных работ». Не ухудшать условия видимости на Автомобильной дороге, обеспечивать сохранность элементов обустройства Автомобильной дороги (светофорные объекты, дорожные знаки, барьерные и пешеходные ограждения и т.д.). Владелец коммуникации несет имущественную, административную и иную ответственность перед третьими лицами в связи с неисполнением обязательств по обеспечению безопасности дорожного движения, в том числе за последствия дорожно – транспортных происшествий, произошедших по вине Владельца коммуникации.

4.11. Владелец коммуникации обязан за свой счет, своими силами и средствами (механизмами, оборудованием и т.д.) или с привлечением третьих лиц, исполнять выданные Владельцем дороги претензии, предписания и требования по устранению выявленных недостатков при эксплуатации Инженерных коммуникаций.

5. Обязанности Владельца коммуникации при переносе, переустройстве и (или) демонтаже инженерной коммуникации по требованию Владельца дороги

5.1. В случае, если инженерная коммуникация или охранная зона её будут создавать препятствие для осуществления Владельцем дороги дорожной деятельности (реконструкция, капитальный ремонт, ремонт, содержание, строительство примыканий, пересечений или иных объектов), Владелец коммуникаций обязан за свой счет и своими силами выполнить полный комплекс работ по переносу, переустройству и (или) демонтажу инженерной коммуникации, а именно:

5.1.1. В течении 4-х месяцев со дня получения предписания от Владельца дороги о необходимости переноса, переустройства и (или) демонтажа инженерной коммуникации, осуществить разработку проектной документации по её переносу, переустройству и (или) демонтажу. Проектная документация разрабатывается в соответствии с техническими требованиями и условиями Владельца дороги и согласовывается с ним в обязательном порядке.

5.1.2. Осуществить строительно-монтажные работы по переносу, переустройству и (или) демонтажу инженерной коммуникации в соответствии с п. 3 настоящего Договора и в установленные Владельцем дороги сроки, а также получить все необходимые для производства работ разрешения и согласования, получить разрешение Владельца дороги на ввод в эксплуатацию инженерной коммуникации в границах полосы отвода Автомобильной дороги согласно п. 3.9 настоящего Договора.

5.1.3. При выполнении работ по переносу, переустройству и (или) демонтажу инженерной коммуникации, обеспечить соблюдение требований техники безопасности, пожарной безопасности, промышленной санитарии, мероприятий по рациональному использованию территории, по охране окружающей среды, зеленых насаждений и земли (с проведением необходимых согласований). Владелец коммуникации несёт ответственность за соблюдение своим персоналом и персоналом привлекаемых подрядных организаций указанных требований перед надзорно-контрольными органами, Владельцем дороги и другими заинтересованными лицами.

5.1.4. При переустройстве инженерной коммуникации в процессе возможной реконструкции/капитального ремонта Автомобильной дороги, Владелец коммуникации не вправе требовать от Владельца дороги заключения договора о компенсации нарушенного права собственности и по первому требованию Владельца дороги за свой счет и своими силами переустроить инженерную коммуникацию. Сроки переустройства должны быть увязаны со сроками строительно-монтажных работ по реконструкции/капитальному ремонту Автомобильной дороги, переустройство должно быть завершено не позднее даты начала работ по реконструкции/капитальному ремонту.

5.2. При отказе в разработке проектной документации и (или) невыполнении строительно-монтажных работ по переносу, переустройству и (или) демонтажу инженерной коммуникации, Владелец коммуникации обязан в письменной форме известить об этом Владельца дороги в срок не более одного месяца с момента получения Владельцем коммуникации соответствующего предписания. В этом случае, Владелец дороги имеет право выполнить действия по переустройству или демонтажу своими силами либо силами третьих лиц, с последующей компенсацией расходов Владельцем коммуникации.

5.3. Для проведения Владельцем дороги вышеупомянутых работ, Владелец коммуникации обязуется предоставить технические требования и условия для разработки проектной документации в целях последующей организации строительно-монтажных работ по переносу, переустройству и (или) демонтажу инженерной коммуникации.

5.4. Владелец коммуникации несёт все расходы и затраты, возникающие в связи с выполнением условий настоящего Договора, в том числе, но не ограничиваясь уплатой налогов, сборов, пошлин и иных платежей.

5.5. В случае, если работы по переносу, переустройству и (или) демонтажу инженерной коммуникации и её эксплуатация выполняются с нарушением технических требований и условий или без их получения, Владелец коммуникации по требованию Владельца дороги обязан прекратить прокладку, перенос, переустройство инженерной

коммуникации, её эксплуатацию, осуществить снос незаконно возведенных сооружений и иных объектов и привести Автомобильную дорогу в первоначальное состояние. При отказе от исполнения указанных требований, Владелец дороги выполняет работы по ликвидации проложенных, перенесенных, переустроенных инженерных коммуникаций с последующей компенсацией затрат на выполнение этих работ за счет лиц, виновных в нарушении технических требований и условий и незаконных прокладке, переносе, переустройстве таких сооружений и иных объектов, в соответствии с законодательством Российской Федерации.

5.6. Владелец коммуникации при выполнении работ по переносу, переустройству и (или) демонтажу инженерной коммуникации должен обеспечивать безопасность дорожного движения. Владелец коммуникации несет имущественную, административную и иную ответственность перед третьими лицами в связи с неисполнением обязательств по обеспечению безопасности дорожного движения, в том числе, за последствия дорожно-транспортных происшествий, произошедших по вине Владельца коммуникации.

6. Обязанности Владельца дороги

6.1. Владелец дороги обязуется извещать Владельца коммуникации о своих намерениях проведения работ по реконструкции, капитальному ремонту, ремонту, содержанию участка Автомобильной дороги в месте расположения инженерной коммуникации и требующих её переноса, переустройства и (или) демонтажа (в срок не позднее чем за два месяца).

6.2. Владелец дороги обязуется в сроки, установленные нормативными правовыми актами, рассматривать предоставленные Владельцем коммуникации материалы проектной документации.

6.3. Владелец дороги по настоящему договору, и в будущем, не несёт и не принимает на себя каких-либо расходов и затрат, связанных с выполнением работ по переносу, переустройству и (или) демонтажу инженерной коммуникации из полосы отвода Автомобильной дороги, необходимость в которых возникла в связи с предстоящими работами по реконструкции, капитальному ремонту или ремонту Автомобильной дороги, строительству примыканий или пересечений с Автомобильной дорогой, искусственных сооружений на Автомобильной дороге и иных объектов. Оплата работ, связанных с переносом, переустройством и (или) демонтажем инженерной коммуникации производится Владельцем коммуникации.

6.4. Владелец дороги не несет ответственности за повреждение при ведении дорожной деятельности инженерной коммуникации и иных сооружений, введенных в эксплуатацию в границах полосы отвода без разрешения на ввод от Владельца дороги.

6.5. Если в согласованный Сторонами срок работы по переносу, переустройству и (или) демонтажу инженерной коммуникации не будут выполнены, то Владелец дороги вправе приступить к выполнению дорожных работ в рамках дорожной деятельности, при этом он не несёт имущественной ответственности за вред, причинённый Владельцу коммуникации и другим заинтересованным сторонам в результате производства дорожных работ, в том числе, если эти работы были сопряжены с переносом, переустройством и (или) демонтажем указанной инженерной коммуникации.

7. Права Владельца дороги

Владелец дороги вправе:

7.1. Устанавливать к прокладке, переустройству, демонтажу и эксплуатации инженерной коммуникации технические требования и условия, являющиеся неотъемлемой частью настоящего Договора. Устанавливать ограничения на условия производства работ, влияющих на нормальное функционирование автомобильной дороги.

7.2. Осуществлять мониторинг соблюдения Владельцем коммуникации технических требований и условий, подлежащих обязательному исполнению при прокладке, переносе, переустройстве инженерной коммуникации и её эксплуатации в границах полосы отвода

и придорожной полосе автомобильной дороги, контролировать соответствие проектной документации, ход строительно-монтажных работ и эксплуатации инженерной коммуникации техническим требованиям и условиям, требованиям нормативных документов, в том числе, требованиям правил безопасности дорожного движения, правил пользования и охраны автомобильных дорог, правил использования полосы отвода и придорожной полосы Автомобильной дороги.

7.3. Требовать от Владельца коммуникации возмещения ущерба, нанесенного Автомобильной дороге и расположенным на ней сооружениям, при проведении работ по прокладке, переносе, переустройстве, демонтаже, эксплуатации инженерной коммуникации, в том числе третьими лицами, привлеченными Владельцем коммуникаций.

7.4. Давать предписания Владельцу коммуникации, в том числе об устранении в установленные сроки нарушений, связанных с прокладкой, переносом, переустройством, демонтажем и эксплуатацией инженерной коммуникации.

7.5. Вносить в Договор, по согласованию с Владельцем коммуникации, необходимые изменения и уточнения, которые оформляются в установленном порядке дополнительными соглашениями.

7.6. В случае изменения действующего законодательства и нормативных правовых актов, соответствующие изменения в настоящий Договор оформляются путем заключения дополнительного соглашения.

7.7. Осуществление контроля и мониторинга Владельцем дороги может быть передано по договору соответствующей организации, действующей от имени Владельца дороги. По договору передавать функции мониторинга за эксплуатацией инженерной коммуникации в границах полосы отвода и придорожной полосы Автомобильной дороги.

7.8. Требовать от Владельца коммуникации прекращения публичного сервитута в судебном порядке в случае, если обладатель публичного сервитута осуществляет деятельность, для которой был установлен сервитут, с нарушением требований технических регламентов и нормативных правовых актов Российской Федерации, если обладателем публичного сервитута, в течении трёх лет и более, не осуществляется деятельность, для которой он был установлен.

8. Права Владельца коммуникации

Владелец коммуникации вправе:

8.1. Проводить работы по прокладке, переносу, переустройству и (или) демонтажу инженерной коммуникации в границах полосы отвода Автомобильной дороги в соответствии с утвержденной согласно п. 3.3 проектной документацией.

8.2. Поручать разработку проектной документации и выполнение строительно-монтажных работ по прокладке, переносу, переустройству и (или) демонтажу инженерной коммуникации профильным подрядным организациям, при условии соблюдения ими п. 3 настоящего Договора. В этом случае, ответственность за исполнение подрядной организацией требований п. 3 настоящего Договора возлагается на Владельца коммуникации в полном объеме, согласно положениям настоящего Договора и действующего законодательства Российской Федерации.

9. Гарантии Владельца коммуникации

Владелец коммуникации гарантирует:

9.1. Установление и соблюдение гарантийного срока по восстановленным конструктивным слоям дорожной одежды:

- Основание дорожной одежды - 5 лет;
- Нижний слой покрытия (асфальтобетон) - 5 лет;
- Верхний слой покрытия (асфальтобетон) - 5 лет.

9.2. Гарантийный срок начинает исчисляться с даты подписания акта о закрытии разрешения на проведение соответствующих работ.

9.3. При обнаружении Владельцем дороги дефектов в период гарантийного срока Владелец коммуникации обязан не позднее 5 (пяти) рабочих дней, со дня получения письменной претензии Владельца дороги, направить своего представителя для участия в составлении акта, фиксирующего недостатки (дефекты), согласования порядка их устранения.

9.4. Владелец коммуникации обязан устранить недостатки (дефекты) за свой счет в течение 5 (пяти) дней, если иной срок не определен Сторонами в акте, фиксирующем недостатки (дефекты). Гарантийный срок в этом случае продлевается соответственно на период, в течение которого Владельцем коммуникации производились работы по устранению недостатков.

9.5. При отказе Владельца коммуникации от составления или подписания акта обнаруженных недостатков, для их подтверждения Владелец дороги вправе провести экспертизу, определяющую наличие и характер недостатков. Результат такой экспертизы является для Сторон обязательным. При обнаружении вины Владельца коммуникации затраты, связанные с экспертизой, несет Владелец коммуникации. Проведение экспертизы не исключает права Сторон разрешать спорные вопросы в судебном порядке

10. Срок действия договора

10.1. Настоящий договор вступает в силу с момента подписания его Сторонами и действует до полного исполнения Сторонами своих обязательств по нему, кроме случаев, описанных в п. 10.2.

10.2. В случае, если Владелец коммуникации не получит разрешения на строительство объекта (в случаях предусмотренных законодательством) в границах полосы отвода в течении одного года с даты вступления настоящего Договора в законную силу или не получит у Владельца дороги разрешения на ввод объекта в эксплуатацию (в случаях предусмотренных законодательством) в течении одного года с даты окончания срока действия разрешения на строительство, Владелец дороги вправе расторгнуть Договор в одностороннем порядке.

11. Ответственность сторон

11.1. В случае невыполнения технических требований и условий, выданных Владельцем дороги, или условий настоящего Договора, Владелец дороги имеет право в одностороннем порядке отказаться от исполнения настоящего Договора. Договор считается расторгнутым по истечении 30 дней с момента отправки письменного уведомления Владельцу коммуникации. При этом ликвидация последствия размещения инженерной коммуникации в полосе отвода Автомобильной дороги, а также конструктивных элементов и сооружений самой инженерной коммуникации, проводится силами и за счет средств Владельца коммуникации и в соответствии с п. 3 настоящего Договора. В случае невыполнения данного требования, ликвидация осуществляется силами третьих лиц с возложением расходов на Владельца коммуникации.

11.2. Владелец коммуникации несет ответственность в размере причиненных Владельцу дороги убытков вследствие неисполнения либо ненадлежащего или несвоевременного исполнения своих обязательств. Ущерб, причиненный Владельцем коммуникаций Автомобильной дороге (конструктивным элементам, дорожным сооружениям), возмещается Владельцем коммуникации за свой счет. Основанием для возмещения ущерба является акт и смета на выполнение восстановительных работ. Срок возмещения ущерба (включающего в себя затраты на изготовление сметы) составляет не более 30 (тридцати) дней с даты выявления ущерба путем перечисления средств на расчетный счет, указанный Владельцем дороги.

11.3. Владелец коммуникации несет ответственность за качество материалов, изделий и оборудования, используемых при проведении работ по восстановлению нарушенного благоустройства в границах полосы отвода Автомобильной дороги, за качество выполненных работ в течение гарантийного срока в соответствии с разделом 3 настоящего Договора и обязан устранить за свой счет выявленные недостатки (дефекты) в течение гарантийного срока, установленного Владельцем дороги.

11.4. В случае неисполнения либо ненадлежащего или несвоевременного исполнения обязательств по настоящему Договору, Стороны несут ответственность в соответствии с действующим законодательством Российской Федерации.

11.5. Ни одна из Сторон не несет ответственности перед другой Стороной за неисполнение обязательств по настоящему Договору, обусловленных причинами, которые нельзя предвидеть или предугадать. При этом сторона, ссылающаяся на обстоятельства непреодолимой силы, обязана известить другую Сторону о наступлении указанных обстоятельств в пятидневный срок. В противном случае, такая Сторона несет ответственность за нарушение своих обязательств в соответствии с настоящим Договором.

11.6. В случае неисполнения Владельцем коммуникации требований Владельца дороги по исполнению настоящего Договора при строительстве или эксплуатации инженерной коммуникации, требований по устранению дефектов построенной коммуникации, требований по надлежащему содержанию, ремонту, демонтажу инженерной коммуникации и иных сооружений, требований по приведению в первоначальное состояние полосы отвода автомобильной дороги, требований выданного предписания, Владелец дороги вправе выполнить соответствующие работы, в том числе по демонтажу инженерной коммуникации, своими силами или с привлечением третьих лиц, с последующим возмещением понесенных расходов за счет Владельца коммуникации.

12. Прочие условия

12.1. Технические требования и условия по прокладке, переносу, переустройству и (или) эксплуатации инженерной коммуникации на участке Автомобильной дороги, выдаваемые Владельцем дороги, являются неотъемлемой частью Договора.

12.2. Действия разделов 5 и 6 настоящего Договора начинают действовать в случае передачи инженерной коммуникации из собственности Республики Крым в частную собственность.

12.3. Споры, возникающие при исполнении настоящего Договора, разрешаются Сторонами путем переговоров. Все споры между Сторонами, по которым не было достигнуто согласие, разрешаются в соответствии с законодательством Российской Федерации в судебном порядке.

12.4. Настоящий договор составлен в двух экземплярах, имеющих одинаковую юридическую силу, по одному для каждой из Сторон.

Г.В. Неверова

Д.М. Надточаев

Приложение № 1 к Договору № 114 от 18.11.2025

Технические требования и условия на прокладку газопровода в полосе отвода автомобильной дороги 35 ОП МЗ 35Н-115 Белогорск – Межгорье (далее – Дорога).
Пересечение: км 6+570; км 6+750; км 7+012; км 8+850; км 9+000; км 9+700; км 10+170; км 10+500;
Параллельное следование: км 1+410 – км 8+850 (справа); км 8+850 – км 9+000 (слева); км 9+000 – км 10+590 (справа); км 9+100 – км 10+590 (слева).

1.Условия проектирования

1.1 Разработать проектную документацию по прокладке газопровода с учетом требований:

- СП 34.13330.2021 «Автомобильные дороги»;
- СП 62.13330.2011* «Газораспределительные системы»;
- СП 42.13330.2016 «Градостроительство. Планировка и застройка городских и сельских поселений» (пп. 12.33 – 12.35);
- ГОСТ Р 58350-2019 «Дороги автомобильные общего пользования. Технические средства организации дорожного движения в местах производства работ. Технические требования. Правила применения»;
- ГОСТ Р 58350–2019 «Дороги автомобильные общего пользования. Технические средства организации дорожного движения в местах производства работ. Технические требования. Правила применения»;
- ГОСТ 21.207-2013 «Система проектной документации для строительства (СПДС). Условные графические обозначения на чертежах автомобильных дорог» (разделы 5, 7);
- ГОСТ 21.701-2013 «Система проектной документации для строительства. Правила выполнения рабочей документации автомобильных дорог» (пп. 6.1.1, 6.2.3, 9.1.3, – выборочно, приложения А.2, Г, К);
- других стандартов, норм и правил.

1.2 Местоположение газопровода по отношению к километражу Дороги уточнить в проектной документации после выполнения условий п. 1.1.

1.3 Сформировать том проектной документации по прокладке газопровода в полосе отвода Дороги и направить в электронном виде в формате pdf на согласование в ГКУ РК «Служба автомобильных дорог Республики Крым».

1.3.1 В состав тома проектной документации необходимо включить следующие материалы: краткую пояснительную записку; ситуационный план района размещения объекта; топографический план участка работ в масштабе 1:500 с нанесенными проектными решениями; стройгенплан; чертеж поперечного профиля земляного полотна; чертеж продольного профиля проектируемой трассы; чертеж конструкции дорожной одежды (в случае, если при выполнении работ могут быть затронуты конструктивные элементы тротуаров, пешеходных дорожек, съездов, въездов в домовладения); проект организации дорожного движения на период эксплуатации (при необходимости). Вся документация для согласования подписывается исполнителями и руководителем.

1.4 В краткую пояснительную записку включить, в том числе: информацию о наличии в зоне производства работ коммуникаций и о согласовании их балансодержателями проектной документации; информацию о запросах и разрешениях (в части касающейся) с приложением копий документов.

1.5 На плане нанести границы полосы отвода Дороги и границы охранной зоны проектируемого объекта.

1.6 Переход через Дорогу осуществлять под углом близкому к значению 90°, с соблюдением требований СП 34.13330.2021 и других норм, и стандартов в части проектирования и строительства.

1.7 Пересечение выполнять закрытым способом методом наклонно-направленного или горизонтально-шнекового бурения.

1.8 Диаметр буровой скважины не должен превышать диаметр защитного кожуха более, чем на 5 см, во избежание осадки земляного полотна Дороги.
1.9 Предусмотреть вынос концов защитного футляра не менее, чем на 2 м от подошвы насыпи автомобильной дороги в лево и право, но не менее расстояния, регламентированного СП 62.133330.2011* «Газораспределительные системы».
1.10 Место пересечения Дороги газопроводом обозначить знаками, закрепления разбивочных осей трубопровода с нанесением информации об эксплуатирующей организации.
1.11 Глубина укладки должна составлять не менее 1.5 м от подошвы насыпи земляного полотна до верха футляра.
1.12 При параллельном следовании газопровод разместить на расстоянии не менее 1.5 м от края подошвы насыпи дороги.
1.13 Инженерно-технические сооружения, к которым необходим доступ для планового обслуживания газопровода, предусмотреть за пределами полосы отвода Дороги.
1.14 При необходимости разработать и согласовать проект организации дорожного движения на период эксплуатации в ГКУ РК «Служба автомобильных дорог Республики Крым». Согласованный ГКУ РК «Служба автомобильных дорог Республики Крым» проект организации дорожного движения на период эксплуатации направить на рассмотрение в УГИБДД МВД по Республике Крым согласно Постановлению Совета министров Республики Крым от 25.05.2022 № 375 для получения отметки о согласовании.

2.Условия строительства

2.1 Проектирование и строительство должны выполнять специализированные организации, имеющие соответствующий допуск саморегулируемой организации на выполнение указанных работ.
2.2 Разработать и согласовать схему организации дорожного движения на период производства работ в ГКУ РК «Служба автомобильных дорог Республики Крым» и УГИБДД МВД по Республике Крым.
2.3 Производитель работ выставляет дорожные знаки и ограждает место проведения работ в соответствии со схемой, согласованной в ГКУ РК «Служба автомобильных дорог Республики Крым» и УГИБДД МВД по Республике Крым.
2.4 О начале строительных работ поставить в известность ГКУ РК «Служба автомобильных дорог Республики Крым» до начала производства работ.
2.5 Не нарушать существующую систему поверхностного водоотвода.
2.6 При повреждении асфальтобетонного покрытия проезжей части, обочин, пешеходных дорожек, а также при деформациях земляного полотна, заказчик строительства газопровода обязан выполнить восстановление конструктивных элементов Дороги за свой счет и с привлечением организации, специализирующейся на выполнении дорожно-строительных работ.
2.7 На время производства работ необходимо оборудовать площадки для стоянки техники, складирования стройматериалов за пределами полосы отвода Дороги.
2.8 При производстве работ не допускается использование гусеничной техники с выездом на проезжую часть и обочины вне зоны строительства.
2.9 Обеспечить сохранность на период строительно-монтажных работ существующих элементов обустройства Дороги, дорожных сооружений и зеленых насаждений.
2.10 После окончания работ привести полосу отвода Дороги, земляное полотно и дорожную одежду в исходное состояние.
2.11 Проведение работ согласовать с организациями, в ведении которых находятся подземные и надземные инженерные коммуникации, попадающие в зону строительства.
2.12 Копии актов скрытых работ с исполнительными схемами передать для постоянного хранения ГКУ РК «Служба автомобильных дорог Республики Крым».
2.13 Ответственные работники ГКУ РК «Служба автомобильных дорог Республики Крым» или органа, уполномоченного на осуществление государственного строительного надзора, имеют право останавливать проведение работ в случае нарушения правил, норм и стандартов.

3. Условия эксплуатации

3.1 Расходы на реконструкцию, капитальный ремонт или ремонт газопровода, в том числе расходы на выполнение дополнительных работ, связанных с обеспечением безопасности дорожного движения и исполнением других установленных техническими регламентами требований, несет их владелец (балансодержатель) (ст. 19 Федерального закона от 08.11.2007 № 257-ФЗ «Об автомобильных дорогах и о дорожной деятельности в Российской Федерации и о внесении изменений в отдельные законодательные акты Российской Федерации»).

3.2 Реконструкция, капитальный ремонт или ремонт газопровода осуществляются только с согласия и при соблюдении технических требований и условий владельца (балансодержателя) Дороги (ст. 19 Федерального закона от 08.11.2007 № 257-ФЗ «Об автомобильных дорогах и о дорожной деятельности в Российской Федерации и о внесении изменений в отдельные законодательные акты Российской Федерации»).

4. Действие технических требований и условий

4.1 Технические требования не являются разрешением на производство работ.

4.2 Срок действия технических требований и условий – 2 года.

4.3 В случае невыполнения технических требований и условий в течение вышеуказанного срока они считаются недействительными. Запрос о продлении технических требований и условий направляется в адрес ГКУ РК «Служба автомобильных дорог Республики Крым» не позднее 30 дней до истечения срока действия. При отсутствии такого продления, лица, осуществляющие строительство, обязаны прекратить все работы.

Первый заместитель начальника Е.В. Неверова

ГКУ РК «Служба автомоб
Республики Кры
Прошито, пронуме
и скреплено печа
13 (тринадцать) л



ДОГОВОР № 1

на прокладку, перенос, переустройство, демонтаж и эксплуатацию инженерной коммуникации в границах полосы отвода автомобильной дороги общего пользования

г. Симферополь «27» января 2026

Государственное казенное учреждение Республики Крым «Служба автомобильных дорог Республики Крым», именуемое в дальнейшем «Владелец дороги», в лице первого заместителя начальника Неверовой Елены Владимировны, действующей на основании доверенности от 16.01.2026 № 16 – 05/41Д, с одной стороны и Государственное унитарное предприятие Республики Крым «Крымгазсети», именуемое в дальнейшем «Владелец коммуникации», в лице директора Надточаева Дмитрия Михайловича, действующего на основании Устава, а вместе именуемые Стороны, заключили настоящий Договор о нижеследующем:

1. Основания для заключения Договора

1.1. Настоящий Договор заключается в соответствии со ст. 19 Федерального закона «Об автомобильных дорогах и о дорожной деятельности в Российской Федерации и о внесении изменений в отдельные законодательные акты Российской Федерации» от 08.11.2007 № 257.

1.2. Настоящий Договор заключается в соответствии с Постановлением Совета министров Республики Крым от 23.08.2018 № 401 «О порядке установления и использования полос отвода и придорожных полос автомобильных дорог регионального или межмуниципального значения Республики Крым».

1.3. Настоящий Договор заключается на основании письменного заявления Владельца коммуникаций от 16.10.2025 № 667/25-ЮШ.

2. Предмет договора

2.1. Настоящий Договор заключен по взаимному согласию Сторон в связи с возникшей у Владельца коммуникаций необходимостью прокладки, переноса, переустройства, демонтажа и (или) эксплуатации газопровода (далее – инженерная коммуникация), планируемого в рамках строительства объекта: «Строительство сетей газоснабжения сел Александровка, Новокленово Белогорского района Республики Крым» в полосе отвода автомобильной дороги 35 ОП РЗ 35К-003 Белогорск – Феодосия (далее – Автомобильная дорога), принадлежащей Владельцу дороги на праве оперативного управления.

2.2. Предметом настоящего Договора являются условия, при соблюдении которых Владелец дороги согласовываст, а Владелец коммуникаций обязуется осуществить в границах полосы отвода участка Автомобильной дороги прокладку, перенос, переустройство, демонтаж и (или) эксплуатацию инженерной коммуникации.

3. Обязанности Владельца коммуникаций при прокладке, переносе, переустройстве и (или) демонтаже инженерной коммуникации

3.1. Владелец коммуникации разрабатывает проектную документацию на прокладку, переустройство и (или) демонтаж инженерной коммуникации в соответствии с Техническими требованиями и условиями (Приложение № 1 к Договору), подлежащими обязательному исполнению.

3.2. До начала выполнения работ по прокладке инженерной коммуникации, согласовать с Владельцем дороги порядок организации и выполнения планируемых работ, в целях их координации с подрядными организациями, участвующими в содержании Автомобильной дороги (получить согласование порядка проведения работ). Согласование осуществляется в порядке и оформляется по форме утвержденной

Владельцем дороги. Получить у Владельца дороги информацию о порядке и форме согласования производства работ.

3.3. Представить на согласование Владельцу дороги проектную документацию, в том числе материалы инженерных изысканий полосы отвода Автомобильной дороги и придорожной полосы на участке размещения инженерной коммуникации в электронной форме в форматах *.pdf и *.dwg.

3.4. Вносить необходимые корректировки в проектную документацию в соответствии с замечаниями Владельца дороги.

3.5. В соответствии с Приказом Министерства транспорта Республики Крым от 08.05.2019 № 224 «Об утверждении Административного регламента предоставления на территории Республики Крым государственной услуги по выдаче разрешений на строительство автомобильных дорог, пересечений и примыканий к автомобильным дорогам, прокладки, переноса или переустройства инженерных коммуникаций в границах полос отвода автомобильных дорог, объектов дорожного сервиса, размещаемых в границах полосы отвода автомобильной дороги», в случаях предусмотренных законодательством получить разрешение на строительство инженерной коммуникации в границах полосы отвода Автомобильной дороги. Согласовать с Владельцем дороги сроки производства работ по прокладке, переносу, переустройству и (или) демонтажу инженерной коммуникации.

3.6. Оповестить Владельца дороги в письменной форме о начале работ по прокладке, переносу, переустройству и (или) демонтажу инженерной коммуникации в границах полосы отвода Автомобильной дороги.

3.7. Осуществить работы по прокладке, переносу, переустройству и (или) демонтажу инженерной коммуникации строго в соответствии с согласованной Владельцем дороги проектной документацией. В случае необходимости внесения изменений в проектную документацию, Владелец коммуникации обязуется согласовать её в соответствии с п. 3.3. и п. 3.4. настоящего Договора.

3.8. Владелец коммуникации, в сроки, установленные Владельцем дороги и в полном объеме, исполняет выданные Владельцем дороги предписания о выявленных нарушениях в ходе работ по прокладке, переносу, переустройству и (или) демонтажу инженерной коммуникации.

3.9. Дефекты дорожного полотна и других конструктивных элементов участка Автомобильной дороги, обнаруженные и причиненные вследствие прокладки, переноса, переустройства и (или) демонтажа инженерной коммуникации, устраняются Владельцем коммуникации за свой счет, в сроки, согласованные с Владельцем дороги. В случае если прокладка, перенос, переустройство и (или) демонтаж инженерной коммуникации в пределах полосы отвода участка Автомобильной дороги влечет за собой её реконструкцию, капитальный ремонт или ремонт, такая реконструкция, капитальный ремонт или ремонт осуществляются Владельцем коммуникации или за его счет привлекаемыми сторонними организациями. Проектная документация на реконструкцию, капитальный ремонт или ремонт Автомобильной дороги разрабатывается Владельцем коммуникации, согласовывается со всеми заинтересованными организациями и представляется на окончательное согласование Владельцу дороги в соответствии с п. 3.3. и п. 3.4. настоящего Договора.

3.10. Владелец коммуникации при выполнении работ по прокладке, переносу, переустройству и (или) демонтажу инженерной коммуникации должен обеспечивать безопасность дорожного движения. Владелец коммуникации несет имущественную, административную и иную ответственность перед третьими лицами в связи с неисполнением обязательств по обеспечению безопасности дорожного движения, в том числе за последствия дорожно-транспортных происшествий, произошедших по вине владельца коммуникаций.

3.11. Оформить права на использование земельного участка в границах полосы отвода автомобильной дороги в целях прокладки, переноса, переустройства инженерных коммуникаций на условиях публичного сервитута, в соответствии с Законом Республики Крым от 15.09.2014 № 74 – ЗРК «О размещении инженерных сооружений».

3.12. Владелец коммуникации, использующий земельный участок на основании публичного сервитута, до начала работ на таком земельном участке обязан заключить с Владельцем дороги (при установлении полосы отвода, либо после установления полосы отвода, либо после формирования земельного участка под автомобильной дорогой), которому земельные участки в границах полосы отвода Автомобильной дороги представлены на праве постоянного (бессрочного) пользования, соглашение, предусматривающее размер платы за установление публичного сервитута.

3.13. В установленном порядке, получить согласие Владельца дороги перед вводом в эксплуатацию инженерной коммуникации в границах полосы отвода Автомобильной дороги. До получения у Владельца дороги разрешения на ввод в эксплуатацию инженерной коммуникации в случаях предусмотренных законодательством, передать экземпляр исполнительной документации по инженерной коммуникации в электронном (в том числе в форматах *.pdf и *.dwg) и бумажном (по требованию) виде.

3.14. Владелец коммуникации обязан исполнять выданные Владельцем дороги предписания и требования. После завершения работ по переносу, переустройству и (или) демонтажу проставить в предписании о согласовании производства работ отметку Владельца дороги о закрытии предписания.

4. Обязанности Владельца коммуникации в период эксплуатации инженерной коммуникации

4.1. Осуществлять эксплуатацию инженерной коммуникации в соответствии с требованиями действующего законодательства Российской Федерации, в том числе земельного законодательства, законодательства о градостроительной деятельности, законодательства в области охраны окружающей среды, Федерального закона от 08.11.2007 № 257-ФЗ «Об автомобильных дорогах и о дорожной деятельности в Российской Федерации и о внесении изменений в отдельные законодательные акты Российской Федерации», действующих стандартов и технических норм безопасности дорожного движения и эксплуатации (содержания) автомобильных дорог (Приказ Министерства транспорта Российской Федерации от 16.11.2012 № 402 «Об утверждении Классификации работ по капитальному ремонту, ремонту и содержанию автомобильных дорог»), санитарно-эпидемиологических, строительных и эксплуатационных правил и норм, норм и правил пожарной безопасности, Порядка установления и использования полос отвода и придорожных полос автомобильных дорог регионального или межмуниципального значения Республики Крым, утвержденных Постановлением Совета министров Республики Крым от 23.08.2018 № 401, техническими требованиями и условиями, являющимися неотъемлемой частью настоящего договора. При возникновении аварийной ситуации на инженерной коммуникации в границах полосы отвода и придорожных полос Автомобильной дороги Владелец коммуникации должен незамедлительно сообщить об этом Владельцу дороги.

4.2. По завершению строительно-монтажных работ Владелец коммуникации обязан обозначить соответствующим образом охранную зону инженерной коммуникации, расположенной в полосе отвода Автомобильной дороги, а также обеспечить своими силами либо за свой счет содержание охранной зоны инженерной коммуникации в границах полосы отвода Автомобильной дороги в нормативном состоянии согласно действующим требования и нормативам.

4.3. В случае размещения продолжения инженерной коммуникации в границах придорожной полосы, за пределами границ полосы отвода Автомобильной дороги, а также, при размещении капитальных и некапитальных строений, сооружений или иных объектов (в том числе носящих вспомогательный характер по отношению к инженерной коммуникации) в полосе отвода или придорожной полосе автомобильной дороги получить соответствующие технические требования и условия у Владельца дороги.

4.4. При эксплуатации инженерной коммуникации в границах полосы отвода Автомобильной дороги обеспечивать требуемое эксплуатационное состояние дороги и дорожных сооружений в соответствии с ГОСТ Р 50597-2017 «Дороги автомобильные и улицы. Требования к эксплуатационному состоянию, допустимому по условиям

обеспечения безопасности дорожного движения. Методы контроля». В сроки согласованные с Владельцем дороги, Владелец коммуникации, за свой счет, своими силами и средствами (механизмами, оборудованием и т.д.) или с привлечением третьих лиц, обязан восстановить конструктивные элементы дорожной одежды Автомобильной дороги в случае их повреждения при проведении работ, связанных с доступом к инженерной коммуникации в рамках её эксплуатации.

4.5. Обеспечить представителям Владельца дороги свободный доступ на место расположения инженерной коммуникации для осуществления мониторинга за ходом работ и исполнением Владельцем коммуникации обязательств, предусмотренных настоящим Договором, техническими условиями и требованиями, являющимся Приложением № 1 к настоящему Договору.

4.6. В случае прекращения эксплуатации инженерной коммуникации в полосе отвода участка Автомобильной дороги, либо передачи инженерной коммуникации другому владельцу, Владелец коммуникации обязан известить Владельца дороги в письменной форме не позднее, чем за один месяц до момента прекращения эксплуатации или передачи инженерной коммуникации другому владельцу.

4.7. При передаче инженерной коммуникации другому владельцу, Владелец коммуникации обязан проинформировать нового владельца о необходимости заключения договора с Владельцем дороги о взаимодействии и взаимоотношениях по вопросам использования полосы отвода Автомобильной дороги (при ее установлении на местности и/или после ее установления на местности, либо формирования земельного участка под Автомобильной дорогой) при эксплуатации инженерной коммуникации, а также обеспечить внесение сведений в Единый государственный реестр прав на недвижимое имущество об изменении выгодоприобретателя по сервитуту. До момента заключения другим владельцем инженерной коммуникации договора с Владельцем дороги, Владелец коммуникации исполняет гарантийные обязательства по настоящему Договору.

4.8. Прокладка, перенос, переустройство, демонтаж и (или) эксплуатация инженерной коммуникации в границах полосы отвода Автомобильной дороги без оформления надлежащим образом настоящего Договора не допускается.

4.9. По окончанию эксплуатации инженерной коммуникации, Владелец коммуникации обязан освободить занимаемый земельный участок в полосе отвода Автомобильной дороги от оборудования и другого имущества, восстановить конструктивные элементы участка Автомобильной дороги за свой счет и сдать участок по акту представителю Владельца дороги. Момент прекращения эксплуатации инженерной коммуникации фиксируется актом, подписанным представителями Владельца дороги и Владельца коммуникации. Все работы по переносу, переустройству и (или) демонтажу инженерной коммуникации и (или) другого имущества Владельца коммуникации, должны производиться согласно п. 3. настоящего Договора.

4.10. Владелец коммуникации при эксплуатации инженерной коммуникации должен обеспечивать безопасность дорожного движения в соответствии с требованиями Федерального закона от 10.12.1995 № 196-ФЗ «О безопасности дорожного движения» и ОДМ 218.6.019-2016 «Рекомендации по организации движения и ограждению мест производства дорожных работ». Не ухудшать условия видимости на Автомобильной дороге, обеспечивать сохранность элементов обустройства Автомобильной дороги (светофорные объекты, дорожные знаки, барьерные и пешеходные ограждения и т.д.). Владелец коммуникации несет имущественную, административную и иную ответственность перед третьими лицами в связи с неисполнением обязательств по обеспечению безопасности дорожного движения, в том числе за последствия дорожно – транспортных происшествий, произошедших по вине Владельца коммуникации.

4.11. Владелец коммуникации обязан за свой счет, своими силами и средствами (механизмами, оборудованием и т.д.) или с привлечением третьих лиц, исполнять выданные Владельцем дороги претензии, предписания и требования по устранению выявленных недостатков при эксплуатации Инженерных коммуникаций.

5. Обязанности Владельца коммуникации при переносе, переустройстве и (или) демонтаже инженерной коммуникации по требованию Владельца дороги

5.1. В случае, если инженерная коммуникация или охранная зона её будут создавать препятствие для осуществления Владельцем дороги дорожной деятельности (реконструкция, капитальный ремонт, ремонт, содержание, строительство примыканий, пересечений или иных объектов), Владелец коммуникаций обязан за свой счет и своими силами выполнить полный комплекс работ по переносу, переустройству и (или) демонтажу инженерной коммуникации, а именно:

5.1.1. В течении 4-х месяцев со дня получения предписания от Владельца дороги о необходимости переноса, переустройства и (или) демонтажа инженерной коммуникации, осуществить разработку проектной документации по её переносу, переустройству и (или) демонтажу. Проектная документация разрабатывается в соответствии с техническими требованиями и условиями Владельца дороги и согласовывается с ним в обязательном порядке.

5.1.2. Осуществить строительно-монтажные работы по переносу, переустройству и (или) демонтажу инженерной коммуникации в соответствии с п. 3 настоящего Договора и в установленные Владельцем дороги сроки, а также получить все необходимые для производства работ разрешения и согласования, получить разрешение Владельца дороги на ввод в эксплуатацию инженерной коммуникации в границах полосы отвода Автомобильной дороги согласно п. 3.9 настоящего Договора.

5.1.3. При выполнении работ по переносу, переустройству и (или) демонтажу инженерной коммуникации, обеспечить соблюдение требований техники безопасности, пожарной безопасности, промышленной санитарии, мероприятий по рациональному использованию территории, по охране окружающей среды, зеленых насаждений и земли (с проведением необходимых согласований). Владелец коммуникации несёт ответственность за соблюдение своим персоналом и персоналом привлекаемых подрядных организаций указанных требований перед надзорно-контрольными органами, Владельцем дороги и другими заинтересованными лицами.

5.1.4. При переустройстве инженерной коммуникации в процессе возможной реконструкции/капитального ремонта Автомобильной дороги, Владелец коммуникации не вправе требовать от Владельца дороги заключения договора о компенсации нарушенного права собственности и по первому требованию Владельца дороги за свой счет и своими силами переустроить инженерную коммуникацию. Сроки переустройства должны быть увязаны со сроками строительно-монтажных работ по реконструкции/капитальному ремонту Автомобильной дороги, переустройство должно быть завершено не позднее даты начала работ по реконструкции/капитальному ремонту.

5.2. При отказе в разработке проектной документации и (или) невыполнении строительно-монтажных работ по переносу, переустройству и (или) демонтажу инженерной коммуникации, Владелец коммуникации обязан в письменной форме известить об этом Владельца дороги в срок не более одного месяца с момента получения Владельцем коммуникации соответствующего предписания. В этом случае, Владелец дороги имеет право выполнить действия по переустройству или демонтажу своими силами либо силами третьих лиц, с последующей компенсацией расходов Владельцем коммуникации.

5.3. Для проведения Владельцем дороги вышеупомянутых работ, Владелец коммуникации обязуется предоставить технические гребования и условия для разработки проектной документации в целях последующей организации строительно-монтажных работ по переносу, переустройству и (или) демонтажу инженерной коммуникации.

5.4. Владелец коммуникации несёт все расходы и затраты, возникающие в связи с выполнением условий настоящего Договора, в том числе, но не ограничиваясь уплатой налогов, сборов, пошлин и иных платежей.

5.5. В случае, если работы по переносу, переустройству и (или) демонтажу инженерной коммуникации и её эксплуатация выполняются с нарушением технических требований и условий или без их получения, Владелец коммуникации по требованию Владельца дороги обязан прекратить прокладку, перенос, переустройство инженерной

коммуникации, её эксплуатацию, осуществить снос незаконно возведенных сооружений и иных объектов и привести Автомобильную дорогу в первоначальное состояние. При отказе от исполнения указанных требований, Владелец дороги выполняет работы по ликвидации проложенных, перенесенных, переустроенных инженерных коммуникаций с последующей компенсацией затрат на выполнение этих работ за счет лиц, виновных в нарушении технических требований и условий и незаконных прокладке, переносе, переустройстве таких сооружений и иных объектов, в соответствии с законодательством Российской Федерации.

5.6. Владелец коммуникации при выполнении работ по переносу, переустройству и (или) демонтажу инженерной коммуникации должен обеспечивать безопасность дорожного движения. Владелец коммуникации несет имущественную, административную и иную ответственность перед третьими лицами в связи с неисполнением обязательств по обеспечению безопасности дорожного движения, в том числе, за последствия дорожно-транспортных происшествий, произошедших по вине Владельца коммуникации.

6. Обязанности Владельца дороги

6.1. Владелец дороги обязуется извещать Владельца коммуникации о своих намерениях проведения работ по реконструкции, капитальному ремонту, ремонту, содержанию участка Автомобильной дороги в месте расположения инженерной коммуникации и требующих её переноса, переустройства и (или) демонтажа (в срок не позднее чем за два месяца).

6.2. Владелец дороги обязуется в сроки, установленные нормативными правовыми актами, рассматривать предоставленные Владельцем коммуникации материалы проектной документации.

6.3. Владелец дороги по настоящему договору, и в будущем, не несёт и не принимает на себя каких-либо расходов и затрат, связанных с выполнением работ по переносу, переустройству и (или) демонтажу инженерной коммуникации из полосы отвода Автомобильной дороги, необходимость в которых возникла в связи с предстоящими работами по реконструкции, капитальному ремонту или ремонту Автомобильной дороги, строительству примыканий или пересечений с Автомобильной дорогой, искусственных сооружений на Автомобильной дороге и иных объектов. Оплата работ, связанных с переносом, переустройством и (или) демонтажем инженерной коммуникации производится Владельцем коммуникации.

6.4. Владелец дороги не несет ответственности за повреждение при ведении дорожной деятельности инженерной коммуникации и иных сооружений, введенных в эксплуатацию в границах полосы отвода без разрешения на ввод от Владельца дороги.

6.5. Если в согласованный Сторонами срок работы по переносу, переустройству и (или) демонтажу инженерной коммуникации не будут выполнены, то Владелец дороги вправе приступить к выполнению дорожных работ в рамках дорожной деятельности, при этом он не несёт имущественной ответственности за вред, причинённый Владельцу коммуникации и другим заинтересованным сторонам в результате производства дорожных работ, в том числе, если эти работы были сопряжены с переносом, переустройством и (или) демонтажем указанной инженерной коммуникации.

7. Права Владельца дороги

Владелец дороги вправе:

7.1. Устанавливать к прокладке, переустройству, демонтажу и эксплуатации инженерной коммуникации технические требования и условия, являющиеся неотъемлемой частью настоящего Договора. Устанавливать ограничения на условия производства работ, влияющих на нормальное функционирование автомобильной дороги.

7.2. Осуществлять мониторинг соблюдения Владельцем коммуникации технических требований и условий, подлежащих обязательному исполнению при прокладке, переносе, переустройстве инженерной коммуникации и её эксплуатации в границах полосы отвода

и придорожной полосе автомобильной дороги, контролировать соответствие проектной документации, ход строительно-монтажных работ и эксплуатации инженерной коммуникации техническим требованиям и условиям, требованиям нормативных документов, в том числе, требованиям правил безопасности дорожного движения, правил пользования и охраны автомобильных дорог, правил использования полосы отвода и придорожной полосы Автомобильной дороги.

7.3. Требовать от Владельца коммуникации возмещения ущерба, нанесенного Автомобильной дороге и расположенным на ней сооружениям, при проведении работ по прокладке, переносе, переустройстве, демонтаже, эксплуатации инженерной коммуникации, в том числе третьими лицами, привлеченными Владельцем коммуникаций.

7.4. Давать предписания Владельцу коммуникации, в том числе об устранении в установленные сроки нарушений, связанных с прокладкой, переносом, переустройством, демонтажем и эксплуатацией инженерной коммуникации.

7.5. Вносить в Договор, по согласованию с Владельцем коммуникации, необходимые изменения и уточнения, которые оформляются в установленном порядке дополнительными соглашениями.

7.6. В случае изменения действующего законодательства и нормативных правовых актов, соответствующие изменения в настоящий Договор оформляются путем заключения дополнительного соглашения.

7.7. Осуществление контроля и мониторинга Владельцем дороги может быть передано по договору соответствующей организации, действующей от имени Владельца дороги. По договору передавать функции мониторинга за эксплуатацией инженерной коммуникации в границах полосы отвода и придорожной полосы Автомобильной дороги.

7.8. Требовать от Владельца коммуникации прекращения публичного сервитута в судебном порядке в случае, если обладатель публичного сервитута осуществляет деятельность, для которой был установлен сервитут, с нарушением требований технических регламентов и нормативных правовых актов Российской Федерации, если обладателем публичного сервитута, в течении трех лет и более, не осуществляется деятельность, для которой он был установлен.

8. Права Владельца коммуникации

Владелец коммуникации вправе:

8.1. Проводить работы по прокладке, переносу, переустройству и (или) демонтажу инженерной коммуникации в границах полосы отвода Автомобильной дороги в соответствии с утвержденной согласно п. 3.3 проектной документацией.

8.2. Поручать разработку проектной документации и выполнение строительно-монтажных работ по прокладке, переносу, переустройству и (или) демонтажу инженерной коммуникации профильным подрядным организациям, при условии соблюдения ими п. 3 настоящего Договора. В этом случае, ответственность за исполнение подрядной организацией требований п. 3 настоящего Договора возлагается на Владельца коммуникации в полном объеме, согласно положениям настоящего Договора и действующего законодательства Российской Федерации.

9. Гарантии Владельца коммуникации

Владелец коммуникации гарантирует:

9.1. Установление и соблюдение гарантийного срока по восстановленным конструктивным слоям дорожной одежды:

- Основание дорожной одежды - 5 лет;
- Нижний слой покрытия (асфальтобетон) - 5 лет;
- Верхний слой покрытия (асфальтобетон) - 5 лет.

9.2. Гарантийный срок начинает исчисляться с даты подписания акта о закрытии разрешения на проведение соответствующих работ.

9.3. При обнаружении Владельцем дороги дефектов в период гарантийного срока Владелец коммуникации обязан не позднее 5 (пяти) рабочих дней, со дня получения письменной претензии Владельца дороги, направить своего представителя для участия в составлении акта, фиксирующего недостатки (дефекты), согласования порядка их устранения.

9.4. Владелец коммуникации обязан устранить недостатки (дефекты) за свой счет в течение 5 (пяти) дней, если иной срок не определен Сторонами в акте, фиксирующем недостатки (дефекты). Гарантийный срок в этом случае продлевается соответственно на период, в течение которого Владельцем коммуникации производились работы по устранению недостатков.

9.5. При отказе Владельца коммуникации от составления или подписания акта обнаруженных недостатков, для их подтверждения Владелец дороги вправе провести экспертизу, определяющую наличие и характер недостатков. Результат такой экспертизы является для Сторон обязательным. При обнаружении вины Владельца коммуникации затраты, связанные с экспертизой, несет Владелец коммуникации. Проведение экспертизы не исключает права Сторон разрешать спорные вопросы в судебном порядке

10. Срок действия договора

10.1. Настоящий договор вступает в силу с момента подписания его Сторонами и действует до полного исполнения Сторонами своих обязательств по нему, кроме случаев, описанных в п. 10.2.

10.2. В случае, если Владелец коммуникации не получит разрешения на строительство объекта (в случаях предусмотренных законодательством) в границах полосы отвода в течении одного года с даты вступления настоящего Договора в законную силу или не получит у Владельца дороги разрешения на ввод объекта в эксплуатацию (в случаях предусмотренных законодательством) в течении одного года с даты окончания срока действия разрешения на строительство, Владелец дороги вправе расторгнуть Договор в одностороннем порядке.

11. Ответственность сторон

11.1. В случае невыполнения технических требований и условий, выданных Владельцем дороги, или условий настоящего Договора, Владелец дороги имеет право в одностороннем порядке отказаться от исполнения настоящего Договора. Договор считается расторгнутым по истечении 30 дней с момента отправки письменного уведомления Владельцу коммуникации. При этом ликвидация последствия размещения инженерной коммуникации в полосе отвода Автомобильной дороги, а также конструктивных элементов и сооружений самой инженерной коммуникации, проводится силами и за счет средств Владельца коммуникации и в соответствии с п. 3 настоящего Договора. В случае невыполнения данного требования, ликвидация осуществляется силами третьих лиц с возложением расходов на Владельца коммуникации.

11.2. Владелец коммуникации несет ответственность в размере причиненных Владельцу дороги убытков вследствие неисполнения либо ненадлежащего или несвоевременного исполнения своих обязательств. Ущерб, причиненный Владельцем коммуникаций Автомобильной дороге (конструктивным элементам, дорожным сооружениям), возмещается Владельцем коммуникации за свой счет. Основанием для возмещения ущерба является акт и смета на выполнение восстановительных работ. Срок возмещения ущерба (включающего в себя затраты на изготовление сметы) составляет не более 30 (тридцати) дней с даты выявления ущерба путем перечисления средств на расчетный счет, указанный Владельцем дороги.

11.3. Владелец коммуникации несет ответственность за качество материалов, изделий и оборудования, используемых при проведении работ по восстановлению нарушенного благоустройства в границах полосы отвода Автомобильной дороги, за качество выполненных работ в течение гарантийного срока в соответствии с разделом 3 настоящего Договора и обязан устранить за свой счет выявленные недостатки (дефекты) в течение гарантийного срока, установленного Владельцем дороги.

11.4. В случае неисполнения либо ненадлежащего или несвоевременного исполнения обязательств по настоящему Договору, Стороны несут ответственность в соответствии с действующим законодательством Российской Федерации.

11.5. Ни одна из Сторон не несет ответственности перед другой Стороной за неисполнение обязательств по настоящему Договору, обусловленных причинами, которые нельзя предвидеть или предугадать. При этом сторона, ссылающаяся на обстоятельства непреодолимой силы, обязана известить другую Сторону о наступлении указанных обстоятельств в пятидневный срок. В противном случае, такая Сторона несет ответственность за нарушение своих обязательств в соответствии с настоящим Договором.

11.6. В случае неисполнения Владельцем коммуникации требований Владельца дороги по исполнению настоящего Договора при строительстве или эксплуатации инженерной коммуникации, требований по устранению дефектов построенной коммуникации, требований по надлежащему содержанию, ремонту, демонтажу инженерной коммуникации и иных сооружений, требований по приведению в первоначальное состояние полосы отвода автомобильной дороги, требований выданного предписания, Владелец дороги вправе выполнить соответствующие работы, в том числе по демонтажу инженерной коммуникации, своими силами или с привлечением третьих лиц, с последующим возмещением понесенных расходов за счет Владельца коммуникации.

12. Прочие условия

12.1. Технические требования и условия по прокладке, переносу, переустройству и (или) эксплуатации инженерной коммуникации на участке Автомобильной дороги, выдаваемые Владельцем дороги, являются неотъемлемой частью Договора.

12.2. Действия разделов 5 и 6 настоящего Договора начинают действовать в случае передачи инженерной коммуникации из собственности Республики Крым в частную собственность.

12.3. Споры, возникающие при исполнении настоящего Договора, разрешаются Сторонами путем переговоров. Все споры между Сторонами, по которым не было достигнуто согласие, разрешаются в соответствии с законодательством Российской Федерации в судебном порядке.

12.4. Настоящий договор составлен в двух экземплярах, имеющих одинаковую юридическую силу, по одному для каждой из Сторон.

Г.В. Неверова

Д.М. Надточаев

Приложение № 1 к Договору № 1 от 27.01.2026

Технические требования и условия на прокладку газопровода в полосе отвода автомобильной дороги 35 ОП РЗ 35К-003 Белогорск – Феодосия (далее – Дорога).
Пересечение: км 0+390; км 0+600; км 0+775.
Параллельное следование: км 0+390 – км 0+600 (справа); км 0+600 – км 0+775 (слева); км 0+775 – км 1+200 (справа).

1.Условия проектирования

1.1 Разработать проектную документацию по прокладке газопровода с учетом требований:

- СП 34.13330.2021 «Автомобильные дороги»;
- СП 42.13330.2016 «Градостроительство. Планировка и застройка городских и сельских поселений»;
- СП 62.13330.2011* «Газораспределительные системы»;
- ГОСТ Р 71404–2024 «Дороги автомобильные общего пользования. Нежесткие дорожные одежды. Правила проектирования»;
- ГОСТ Р 52765–2007 «Дороги автомобильные общего пользования. Элементы обустройства. Классификация»;
- ГОСТ Р 58350–2019 «Дороги автомобильные общего пользования. Технические средства организации дорожного движения в местах производства работ. Технические требования. Правила применения»;
- ГОСТ 32867–2014 «Дороги автомобильные общего пользования. Организация строительства. Общие требования»;
- ГОСТ Р 52289–2019 «Технические средства организации дорожного движения. Правила применения дорожных знаков, разметки, светофоров, дорожных ограждений и направляющих устройств»;
- ГОСТ Р 21.101–2020 «Система проектной документации для строительства. Основные требования к проектной и рабочей документации»;
- других стандартов, норм и правил.

1.2 Местоположение газопровода по отношению к километражу Дороги уточнить в проектной документации после выполнения условий п. 1.1.

1.3 Сформировать том проектной документации по прокладке газопровода в полосе отвода Дороги и направить в электронном виде в формате pdf на согласование в ГКУ РК «Служба автомобильных дорог Республики Крым».

1.3.1 В состав тома проектной документации необходимо включить следующие материалы: краткую пояснительную записку; ситуационный план района размещения объекта; топографический план участка работ в масштабе 1:500 с нанесенными проектными решениями; стройгенплан; чертеж продольного профиля проектируемой трассы газопровода; чертеж поперечного профиля земляного полотна; чертежи поперечных профилей земляного полотна с шагом 50 м на участках параллельного следования; чертеж конструкции дорожной одежды; проект организации дорожного движения на период эксплуатации (при необходимости). Вся документация для согласования подписывается исполнителями и руководителем.

1.4 Пояснительная записка должна содержать, в том числе: информацию о наличии в зоне производства работ коммуникаций и о согласовании их балансодержателями проектной документации, копии документов о запросах, согласованиях и разрешениях; описание строительной площадки и последовательности производства работ; перечень актуализированных нормативных правовых актов (в том числе указанных в п. 1.1).

1.5 На плане нанести границы полосы отвода Дороги и границы охранной зоны проектируемого объекта.

1.6 Переход через Дорогу осуществлять под углом близкому к значению 90°, с соблюдением требований СП 34.13330.2021 и других норм, и стандартов в части проектирования и строительства. Пересечение выполнять закрытым способом методом наклонно-направленного или горизонтально-шнекового бурения. Диаметр буровой скважины не должен превышать диаметр защитного кожуха более, чем на 5 см, во избежание осадки земляного полотна Дороги. Предусмотреть вынос концов защитного футляра не менее, чем на 2 м от подошвы насыпи Дороги в лево и право, но не менее расстояния, регламентированного СП 62.133330.2011* «Газораспределительные системы».

1.7 При необходимости размещения трассы газопровода в стесненных условиях представить соответствующее обоснование в пояснительной записке.

1.8 Укладку газопровода выполнить в футляре. Глубина укладки должна составлять не менее 1.5 м от подошвы насыпи земляного полотна до верха футляра.

1.9 Параллельное следование на участке км 0+390 – км 0+600 (справа) выполнить в соответствии с нормативными требованиями указанными в п. 1.1.

1.10 Инженерно-технические сооружения, к которым необходим доступ для планового обслуживания газопровода, предусмотреть за пределами полосы отвода Дороги.

1.11 При необходимости разработать и согласовать проект организации дорожного движения на период эксплуатации в ГКУ РК «Служба автомобильных дорог Республики Крым». Согласованный ГКУ РК «Служба автомобильных дорог Республики Крым» проект организации дорожного движения на период эксплуатации направить на рассмотрение в УГИБДД МВД по Республике Крым согласно Постановлению Совета министров Республики Крым от 25.05.2022 № 375 для получения отметки о согласовании.

2.Условия строительства

2.1 Проектирование и строительство должны выполнять специализированные организации, имеющие соответствующий допуск саморегулируемой организации на выполнение указанных работ.

2.1 Разработать и согласовать схему организации дорожного движения на период производства работ в ГКУ РК «Служба автомобильных дорог Республики Крым» и УГИБДД МВД по Республике Крым.

2.2 Производитель работ выставляет дорожные знаки и ограждает место проведения работ в соответствии со схемой, согласованной в ГКУ РК «Служба автомобильных дорог Республики Крым» и УГИБДД МВД по Республике Крым.

2.3 О начале строительных работ поставить в известность ГКУ РК «Служба автомобильных дорог Республики Крым» до начала производства работ.

2.4 Не нарушать существующую систему поверхностного водоотвода.

2.5 При повреждении асфальтобетонного покрытия проезжей части, обочин, пешеходных дорожек, а также при деформациях земляного полотна, заказчик строительства газопровода обязан выполнить восстановление конструктивных элементов Дороги за свой счет и с привлечением организации, специализирующейся на выполнении дорожно-строительных работ.

2.6 На время производства работ необходимо оборудовать площадки для стоянки техники, складирования стройматериалов за пределами полосы отвода Дороги.

2.7 При производстве работ не допускается использование гусеничной техники с выездом на проезжую часть и обочины вне зоны строительства.

2.8 Обеспечить сохранность на период строительно-монтажных работ существующих элементов обустройства Дороги, дорожных сооружений и зеленых насаждений.

2.9 После окончания работ привести полосу отвода Дороги, земляное полотно и дорожную одежду в исходное состояние.

2.10 Проведение работ согласовать с организациями, в ведении которых находятся подземные и надземные инженерные коммуникации, попадающие в зону строительства.
2.11 Копии актов скрытых работ с исполнительными схемами передать для постоянного хранения ГКУ РК «Служба автомобильных дорог Республики Крым».
2.12 Ответственные работники ГКУ РК «Служба автомобильных дорог Республики Крым» или органа, уполномоченного на осуществление государственного строительного надзора, имеют право останавливать проведение работ в случае нарушения правил, норм и стандартов.

3. Условия эксплуатации

3.1 Расходы на реконструкцию, капитальный ремонт или ремонт газопровода, в том числе расходы на выполнение дополнительных работ, связанных с обеспечением безопасности дорожного движения и исполнением других установленных техническими регламентами требований. несет их владелец (балансодержатель) (ст. 19 Федерального закона от 08.11.2007 № 257-ФЗ «Об автомобильных дорогах и о дорожной деятельности в Российской Федерации и о внесении изменений в отдельные законодательные акты Российской Федерации»).
3.2 Реконструкция, капитальный ремонт или ремонт газопровода осуществляются только с согласия и при соблюдении технических требований и условий владельца (балансодержателя) Дороги (ст. 19 Федерального закона от 08.11.2007 № 257-ФЗ «Об автомобильных дорогах и о дорожной деятельности в Российской Федерации и о внесении изменений в отдельные законодательные акты Российской Федерации»).

4. Действие технических требований и условий

4.1 Технические требования не являются разрешением на производство работ.
4.2 Срок действия технических требований и условий – 2 года.
4.3 В случае невыполнения технических требований и условий в течение вышеуказанного срока они считаются недействительными. Запрос о продлении технических требований и условий направляется в адрес ГКУ РК «Служба автомобильных дорог Республики Крым» не позднее 30 дней до истечения срока действия. При отсутствии такого продления, лица, осуществляющие строительство, обязаны прекратить все работы.

Первый заместитель начальника Е.В. Неверова

МИНИСТЕРСТВО ИМУЩЕСТВЕННЫХ И ЗЕМЕЛЬНЫХ ОТНОШЕНИЙ РЕСПУБЛИКИ КРЫМ

(МИНИМУЩЕСТВО КРЫМА)

П Р И К А З

06.03. 2026 г. г. Симферополь № 38-м

Об установлении публичного сервитута

В соответствии со статьей 23 Земельного кодекса Российской Федерации, Правилами охраны газораспределительных сетей, утвержденными постановлением Правительства Российской Федерации от 20.11.2000 № 878 «Об утверждении Правил охраны газораспределительных сетей», Законом Республики Крым от 15.09.2014 № 74-ЗРК «О размещении инженерных сооружений», Законом Республики Крым от 19.07.2022 № 307-ЗРК/2022 «Об исполнительных органах Республики Крым», Положением о Министерстве имущественных и земельных отношений Республики Крым, утвержденным постановлением Совета министров Республики Крым от 27.06.2014 № 157, распоряжением Совета министров Республики Крым от 23.12.2014 № 1482-р «Об уполномоченном органе», в целях реализации мероприятий Региональной программы Республики Крым «Газификация населенных пунктов Республики Крым», утвержденной постановлением Совета министров Республики Крым от 25.12.2023 № 953, мероприятия «Строительство сетей газоснабжения сел Александровка, Новокленово Белогорского района Республики Крым», предусмотренного распоряжением Совета министров Республики Крым от 27.11.2025 № 2037-р «О некоторых вопросах Республиканской адресной инвестиционной программы и Плана капитального ремонта Республики Крым и признании утратившими силу некоторых распоряжений Совета министров Республики Крым и пункта 1 распоряжения Совета министров Республики Крым от 12 февраля 2025 года № 179-р», на основании заявления Государственного унитарного предприятия Республики Крым «Крымгазсети» (ОГРН 1149102024906, ИНН 9102016743, КПП 910201001, адрес: 295011, Республика Крым, г. Симферополь, ул. Училищная, 42 а),

ПРИКАЗЫВАЮ:

1. Установить публичный сервитут сроком на 3 года для размещения инженерных сооружений объекта: «Строительство сетей газоснабжения сел Александровка, Новокленово Белогорского района Республики Крым» согласно карте (плану) «Публичный сервитут для размещения инженерных сооружений объекта «Строительство сетей газоснабжения сел Александровка, Новокленово Белогорского района Республики Крым», на территории муниципального образования Белогорский район Республики Крым, общей площадью 203955 кв. м.

2. Определить обладателем публичного сервитута Государственное унитарное предприятие Республики Крым «Крымгазсети».

3. Обладателю публичного сервитута при пользовании сервитутом:

- при выполнении проектно-изыскательских и строительных работ получить у эксплуатирующих организаций инженерных сетей технические условия (требования) на проектирование пересечений и параллельных прохождений, письменные согласования на выполнение строительно-монтажных работ;

- выполнять изыскательские и строительные работы в границах охранных зон в присутствии представителей соответствующих эксплуатирующих организаций;

- обеспечить беспрепятственный доступ сотрудников эксплуатирующих организаций для выполнения работ на подведомственных им объектах, предусмотреть возможность доставки и складирования необходимых материалов и размещения техники;

- соблюдать требования, установленные пунктом 4 статьи 36 Федерального закона от 25.06.2002 № 73-ФЗ «Об объектах культурного наследия (памятниках истории и культуры) народов Российской Федерации»;

- соблюдать требования статей 6, 65, 67.1 Водного кодекса Российской Федерации;

- при проведении строительства, реконструкции запрашиваемого объекта, пересекающего водный объект, оформить решение о предоставлении водного объекта в пользование согласно статье 11 Водного кодекса Российской Федерации, если такое строительство связано с изменением дна и берегов водных объектов.

4. Отделу информационного обеспечения информационно-аналитического управления Министерства имущественных и земельных отношений Республики Крым обеспечить размещение настоящего приказа и прилагаемой к нему карты (плана) зоны публичного сервитута на портале Правительства Республики Крым.

5. Государственному унитарному предприятию Республики Крым «Крымгазсети» обеспечить в порядке, предусмотренном законодательством Российской Федерации и Республики Крым:

- внесение сведений об установлении публичного сервитута в Единый государственный реестр недвижимости;

- заключение соглашений о плате за публичный сервитут с правообладателями обслуживающих земельных участков.

6. Считать публичный сервитут установленным с момента внесения сведений о нем в Единый государственный реестр недвижимости.

7. Контроль за выполнением настоящего приказа оставляю за собой.

Заместитель министра **А. ГОСТЕВ**

ГОСУДАРСТВЕННОЕ КАЗЕННОЕ УЧРЕЖДЕНИЕ РЕСПУБЛИКИ КРЫМ
«СЛУЖБА АВТОМОБИЛЬНЫХ ДОРОГ РЕСПУБЛИКИ КРЫМ»
(ГКУ РК «Служба автомобильных дорог Республики Крым»)

Кечкеметская ул., д. 184/1А, г. Симферополь, Республика Крым, Российская Федерация, 295022
тел: +7 (3652) 69-25-63; e-mail: sad@sad.rk.gov.ru; www.sadrk.ru
ОКПО 00845714; ОГРН 1159102040680; ИНН 9102164702; КПП 910201001

от 04.03.2026 №3217/2

на № 122/26-ЮШ от 26.02.2026

Директору ООО «Симинжгаз»

Ю.Н. Шарову

Государственное казенное учреждение Республики Крым «Служба автомобильных дорог Республики Крым» рассмотрев Ваш запрос о согласовании проектных решений на прокладку газопровода в полосе отвода автомобильной дороги 35 ОП МЗ 35Н-115 Белогорск - Межгорье пересечение: км 6+570, км 6+750, км 7+012, км 8+850, км 9+000, км 9+700, км 10+170; параллельное следование: км 1+410 - км 8+850 (справа), км 8+850 – км 9+000 (слева), км 9+000 – км 10+590 (справа) км 9+100 – км 10+590 (слева) разработанных в соответствии с техническими требованиями и условиями, являющимися приложением к Договору от 18.11.2025 № 114 в рамках объекта «Строительство сетей газоснабжения сел Александровка, Новокленово Белогорского района Республики Крым» согласовывает Документацию в части, касающейся.

В свою очередь, Учреждение напоминает о необходимости оформления прав на использование земельных участков для размещения инженерной коммуникации в границах полос отвода автомобильной дороги (сервитут), согласно п. 3.12 Договора, в противном случае выдача заключения о выполнении технических требований и условий невозможна, в следствии чего Учреждением будут выполнены работы, указанные в п.11.1 Договора.

Главный инженер **Т. ПОЛЯКОВ**

Подлинник электронного документа, подписанного ЭП, хранится в системе электронного документооборота Республики Крым.

СВЕДЕНИЯ О СЕРТИФИКАТЕ ЭП

Кому выдан: **Поляков Тимофей Николаевич**
Кем выдан: 8F1DF6DE3658E8E5A5649324564489D6D5C17442
Действителен: с 30.10.2025 до 23.01.2027

Исп. Хлебнева Е.В.
тел.: 7(365)2274379

ГОСУДАРСТВЕННОЕ КАЗЕННОЕ УЧРЕЖДЕНИЕ РЕСПУБЛИКИ КРЫМ
«СЛУЖБА АВТОМОБИЛЬНЫХ ДОРОГ РЕСПУБЛИКИ КРЫМ»
(ГКУ РК «Служба автомобильных дорог Республики Крым»)

Кечкеметская ул., д. 184/1А, г. Симферополь, Республика Крым, Российская Федерация, 295022
тел: +7 (3652) 69-25-63; e-mail: sad@sad.rk.gov.ru; www.sadrk.ru
ОКПО 00845714; ОГРН 1159102040680; ИНН 9102164702; КПП 910201001

от 16.03.2026 №3216/2

на № 121/26-ЮШ от 26.02.2026

Директору
ООО «Симинжгаз»

Ю.Н. Шарову

Государственное казенное учреждение Республики Крым «Служба автомобильных дорог Республики Крым» рассмотрев Ваш запрос о согласовании проектных решений на прокладку газопровода в полосе отвода автомобильной дороги 35 ОП РЗ 35К-003 Белогорск - Феодосия пересечение: км 0+390, км 0+600, км 0+775; параллельное следование: км 0+390 - км 0+600 (справа), км 0+600 - км 0+775 (слева), км 0+775 км 1+200 (справа) разработанных в соответствии с техническими требованиями и условиями, являющимися приложением к Договору от 27.01.2026 № 1 в рамках объекта «Строительство сетей газоснабжения сел Александровка, Новокленово Белогорского района Республики Крым» согласовывает Документацию в части, касающейся.

В свою очередь, Учреждение напоминает о необходимости оформления прав на использование земельных участков для размещения инженерной коммуникации в границах полос отвода автомобильной дороги (сервитут), согласно п. 3.12 Договора, в противном случае выдача заключения о выполнении технических требований и условий невозможна, в следствии чего Учреждением будут выполнены работы, указанные в п. 11.1 Договора.

Главный инженер **Т. ПОЛЯКОВ**

Подлинник электронного документа, подписанного ЭП, хранится в системе электронного документооборота Республики Крым.

СВЕДЕНИЯ О СЕРТИФИКАТЕ ЭП

Кому выдан: **Поляков Тимофей Николаевич**
Кем выдан: 8F1DF6DE3658E8E5A5649324564489D6D5C17442
Действителен: с 30.10.2025 до 23.01.2027

Исп. Хлебнева Е.В.
тел.: 7(365)2274379

ГОСУДАРСТВЕННОЕ КАЗЕННОЕ УЧРЕЖДЕНИЕ РЕСПУБЛИКИ КРЫМ
«СЛУЖБА АВТОМОБИЛЬНЫХ ДОРОГ РЕСПУБЛИКИ КРЫМ»
(ГКУ РК «Служба автомобильных дорог Республики Крым»)

Кечкеметская ул., д. 184/1А, г. Симферополь, Республика Крым, Российская Федерация, 295022
тел: +7 (3652) 69-25-63; e-mail: sad@sad.rk.gov.ru; www.sadrk.ru
ОКПО 00845714; ОГРН 1159102040680; ИНН 9102164702; КПП 910201001

от 24.03.2026 №4599/1

на № 173/26-ЮШ от 19.03.2026

Директору
ООО «СимИнжГаз»

Ю.Н. Шарову

Государственное казенное учреждение Республики Крым «Служба автомобильных дорог Республики Крым» рассмотрев Ваш запрос о согласовании проектных решений на прокладку газопровода в полосе отвода автомобильной дороги 35 ОП МЗ 35Н-082 Белогорск – Межгорье - Новогригорьевка пересечение: км 0+195, км 0+210, км 0+375 (открытый способ прокладки); параллельное следование: км 0+000 – км 0+075 (слева), км 0+195 км 0+376 (слева) разработанных в соответствии с техническими требованиями и условиями, являющимися приложением к Договору от 18.11.2025 № 113 и Дополнительного соглашения к Договору от 18.11.2025 № 113 № 1 от 16.09.2026 в рамках объекта «Строительство сетей газоснабжения сел Александровка, Новокленово Белогорского района Республики Крым» согласовывает Документацию в части, касающейся.

В свою очередь, Учреждение напоминает о необходимости оформления прав на использование земельных участков для размещения инженерной коммуникации в границах полос отвода автомобильной дороги (сервитут), согласно п. 3.12 Договора, в противном случае выдача заключения о выполнении технических требований и условий невозможна, в следствии чего Учреждением будут выполнены работы, указанные в п.11.1 Договора.

Главный инженер **Т. ПОЛЯКОВ**

Подлинник электронного документа, подписанного ЭП, хранится в системе электронного документооборота Республики Крым.

СВЕДЕНИЯ О СЕРТИФИКАТЕ ЭП

Кому выдан: **Поляков Тимофей Николаевич**
Кем выдан: 8F1DF6DE3658E8E5A5649324564489D6D5C17442
Действителен: с 30.10.2025 до 23.01.2027

Исп. Хлебнева Е.В.
тел.: 7(365)2274379

Приложение 42

Ø273

Ø225

Ø159

Футляр (ГНБ) L= 90,0 м Ду560х50.9

Врезка в существующий газопровод высокого давления Ø273 м от ГРС Белогорск

Перспективное переподключение существующего ГГРП2 г. Белогорск

Перспективное переподключение существующего ГГРП1 г. Белогорск

г. Белогорск

Футляр (НПБ) L= 69.0 м Ду560х50.9

Место пересечения с р. Сарысу

Футляр (НПБ) L= 58.5 м Ду560х50.9

Место пересечения с р. Сарысу

Место пересечения с р. Сарысу

Футляр (ГНБ) L= 15.5 м Ду560х50.9

Футляр (ГНБ) L= 173.5 м Ду560х50.9

Футляр (НПБ) L= 26,0 м Ду560х50.9

г. Белогорск

35К-003 Белогорск - Феодосия

Крыничненское сельское поселение

35Н-115 Белогорск-Межгорье

ГЗ№1 Ди315х28.6

35Н-115 Белогорск-Межгорье

ГЗ№1 Ди315х28.6

35Н-115 Белогорск-Межгорье

городское поселение Белогорск

Отвод на парк львов "Тайган"

г. Белогорск

Отвод на частные домовладения (4 ЗУ)

городское поселение Белогорск

Кран Ду 250 (подземный) в защитном ограждении 1,5х1,5м
Заглушка Ди 315 термоусаживаемая
Конец 1 этапа строительства
Н.тр. ГЗ№2 (2 этап строительства) см. ГЧ л.1.1 2500295 -ЕП-ППО.1

с. Александровка

Отвод на перспективное развитие с. Александровка

35Н-115 Белогорск-Межгорье

ГЗ№1 Ди315х28.6

Футляр (ГНБ) L= 16.0 м Ду560х50.9

ГЗ№5 Ду90х8.2

ГЗ№1 Ду90х8.2

ГЗ№6 Ду90х8.2

ГЗ№7 Ду90х8.2

Футляр (ГНБ) L= 15.0 м Ду710х64.5

Футляр (ГНБ) L= 20.0 м Ду250х22.7

ГЗ№3 Ди110х10.0

ГЗ№1 Ди110х10.0

Место пересечения с ручьём без названия

ГЗ№1 Ди315х28.6

Проектируемый ГРПШ Александровка

ГЗ№8 Ду63х5.8

ГЗ№1 Ду225х20.5

ГЗ№1 Ди110х10.0

ГЗ№1 Ду160х14.6

Футляр (ГНБ) L= 27.0 м Ду800х72.6

Футляр (ГНБ) L= 23.0 м Ду225х20.5

Футляр (ГНБ) L= 10.0 м Ду800х72.6

Футляр (ГНБ) L= 20.5 м Ду250х22.7

Крымская республиканская клинически-психиатрическая больница № 1, загородное отделение.

ГЗ№1 Ду90х8.2

ГЗ№2 Ду90х8.2

Зеленогорское сельское поселение

Условные обозначения:

- Существующий ГГРП
- Существующий газопровод высокого давления от ГРС Белогорск к ГГРП-1 (первая очередь, см. объект 6710-ГСН, выполненный ООО "ТРИО")
- Существующий газопровод высокого давления к ГГРП-2 (вторая очередь, см. объект 16-ТКР)
- Проектируемый ГРПШ 1 этап строительства
- Проектируемый газопровод высокого давления 2 категории 1 этап строительства
- Проектируемый газопровод низкого давления 1 этап строительства
- Граница административно-территориальных образований
- Газопроводы-отводы до границ участка Г1№1 (см. ГЧ 2500295-ЕП-ТКР.1 л.4)
- Газопроводы-отводы до границ участка Г1№2 (см. ГЧ 2500295-ЕП-ТКР.1 л.4)
- Газопроводы-отводы до границ участка Г1№3 (см. ГЧ 2500295-ЕП-ТКР.1 л.4)
- Газопроводы-отводы до границ участка Г1№4 (см. ГЧ 2500295-ЕП-ТКР.1 л.4)
- Газопроводы-отводы до границ участка Г1№5 (см. ГЧ 2500295-ЕП-ТКР.1 л.4)
- Газопроводы-отводы до границ участка Г1№6 (см. ГЧ 2500295-ЕП-ТКР.1 л.4)
- Газопроводы-отводы до границ участка Г1№7 (см. ГЧ 2500295-ЕП-ТКР.1 л.5)
- Газопроводы-отводы до границ участка Г1№8 (см. ГЧ 2500295-ЕП-ТКР.1 л.5)
- Газопроводы-отводы до границ участка Г1№9 (см. ГЧ 2500295-ЕП-ТКР.1 л.5)
- Газопроводы-отводы до границ участка Г1№10 (см. ГЧ 2500295-ЕП-ТКР.1 л.5)
- Место пересечения газопровода с водными преградами
- Белогорское лесничество Республики Крым
- Водоохранная зона
- Границы сельхоз угодий
- Объект социально-бытового назначения
- Запорная арматура газопровода высокого давления 2 категории
- Запорная арматура газопровода низкого давления

Председатель Зеленогорского сельского совета - глава администрации Зеленогорского сельского поселения Федорцова С.И.

						2500295-ЕП-ППО.1	
						"Строительство сетей газоснабжения сел Александровка, Новокленово Белогорского района Республики Крым"	
						1 этап строительства	
Изм.	Кол. уч.	Лист	№ док.	Подп.	Дата		
ГИП		Похожиенко			06.25		
Разработал		Морозова			06.25	Проект полосы отвода	Стадия: П; Лист: 1.1; Листов:
Проверил		Похожиенко			06.25		
Н.контр.		Похожиенко			06.25	Схема трасс газопровода высокого и низкого давления	ООО "СимИнжГаз" г. Симферополь

Инв.№ подл. | Подпись и дата | Взам. инв.№

Подключение в проектируемый газопровод высокого давления 2 категории Дн 315 после кранового узла Ду 250 предусмотренного в 1 этапе строительства
см. ГЧ л.1.1 2500295 -ЕП-ППО.1

35Н-115 Белогорск-Межгорье

ГЗ№2 Дн315х28.6

с. Александровка

Место пересечения с ручьём без названия

Скважины 333 и 334
(охранная зона 50 м)

Зеленогорское сельское поселение

с. Новоклёново

Каптажное сооружение
(охранная зона 50 м)

Отвод на перспективное подключение населенных пунктов Зеленогорского сельского поселение

Г1№12 Дн63х5.8

Г1№15 Дн90х8.2

Г1№10 Дн160х14.6

Проектируемый ГРПШ №1 Новоклёново

Г1№12 Дн90х8.2

ГЗ№3 Дн110х10.0

Футляр (ГНБ) L= 24.0 м Дн560х50.9

Футляр (ГНБ) L= 22.0 м Дн560х50.9

ГЗ№2 Дн315х28.6

Г1№24 Дн63х5.8

Г1№14 Дн63х5.8

Г1№10 Дн160х14.6

Футляр (ГНБ) L= 15.0 м Дн800х72.6

Футляр (ГНБ) L= 7.5 м Дн800х72.6

Футляр (ГНБ) L= 21.5 м Дн400х36.4

Г1№24 Дн110х10.0

Г1№25 Дн90х8.2

Дом культуры

Г1№10 Дн110х10.0

Г1№26 Дн110х10.0

Г1№19 Дн160х14.6

Г1№10 Дн110х10.0

Г1№10 Дн90х8.2

ФАП

Г1№20 Дн160х14.6

Г1№25 Дн90х8.2

Г1№27 Дн90х8.2

Г1№32 Дн32х3.0

Место пересечения с ручьём Таш-Кура

Футляр (ГНБ) L= 20.0 м Дн250х22.7

Г1№29 Дн63х5.8

Г1№28 Дн110х10.0

Г1№30 Дн63х5.8

Г1№31 Дн63х5.8

35Н-082 Белогорск - Межгорье - Новотитаровская

Церковь

Г1№17 Дн90х8.2

Г1№16 Дн90х8.2

Г1№11 Дн160х14.6

ГЗ№2 Дн110х10.0

Г1№18 Дн63х5.8

Футляр (ГНБ) L= 14.0 м Дн630х57.3

Футляр (ГНБ) L= 22.0 м Дн630х57.3

Мечеть

Футляр (ГНБ) L= 12.0 м Дн630х57.3

Г1№11 Дн160х14.6

Футляр (ГНБ) L= 11.0 м Дн355х32.2

Г1№11 Дн225х20.5

Проектируемый ГРПШ №2 Новоклёново

ГЗ№2 Дн110х10.0

35Н-115 Белогорск-Межгорье

Г1№21 Дн63х5.8

Футляр (ГНБ) L= 8.0 м Дн355х32.2

Г1№22 Дн160х14.6

Г1№23 Дн110х10.0

Футляр (ГНБ) L= 33.0 м Дн250х22.7

Место пересечения с ручьём Таш-Кура

Г1№22 Ø159х5.0

Г1№22 Дн90х8.2

Контора лесничества

Зеленогорское сельское поселение

Председатель Зеленогорского сельского совета - глава администрации Зеленогорского сельского поселения Федорцова С.И

Условные обозначения:

- Проектируемый ГРПШ 2 этап строительства
- Проектируемый газопровод высокого давления 2 категории 2 этап строительства
- Проектируемый газопровод низкого давления 2 этап строительства
- Проектируемый надземный газопровод низкого давления 2 этап строительства
- Проектируемый газопровод высокого давления 2 категории в рамках 1 этапа строительства
- Граница административно-территориальных образований
- Газопроводы-отводы до границ участка Г1№1 (см. ГЧ 2500295-ЕП-ТКР.2 л.4)
- Газопроводы-отводы до границ участка Г1№2 (см. ГЧ 2500295-ЕП-ТКР.2 л.4)
- Газопроводы-отводы до границ участка Г1№3 (см. ГЧ 2500295-ЕП-ТКР.2 л.4)
- Газопроводы-отводы до границ участка Г1№4 (см. ГЧ 2500295-ЕП-ТКР.2 л.4)
- Газопроводы-отводы до границ участка Г1№5 (см. ГЧ 2500295-ЕП-ТКР.2 л.4)
- Газопроводы-отводы до границ участка Г1№6 (см. ГЧ 2500295-ЕП-ТКР.2 л.4)
- Газопроводы-отводы до границ участка Г1№7 (см. ГЧ 2500295-ЕП-ТКР.2 л.5)
- Газопроводы-отводы до границ участка Г1№8 (см. ГЧ 2500295-ЕП-ТКР.2 л.5)
- Газопроводы-отводы до границ участка Г1№9 (см. ГЧ 2500295-ЕП-ТКР.2 л.5)
- Газопроводы-отводы до границ участка Г1№10 (см. ГЧ 2500295-ЕП-ТКР.2 л.5)
- Место пересечения газопровода с водными преградами
- Водоохранная зона
- Границы сельхоз угодий
- Объект социально-бытового назначения
- Запорная арматура газопровода высокого давления 2 категории
- Запорная арматура газопровода низкого давления
- Водозаборные скважины с охранной зоной

Инв.№ подл. | Подпись и дата | Взам. инв.№

Изм.	Кол. уч.	Лист	№ док.	Подп.	Дата
ГИП		Пономаренко			06.25
Разработал		Морозова			06.25
Проверил		Пономаренко			06.25
Н.контр.		Пономаренко			06.25

2500295-ЕП-ППО.2

"Строительство сетей газоснабжения сел Александровка, Новоклёново Белогорского района Республики Крым" 2 этап строительства

Проект полосы отвода

Стадия	Лист	Листов
П	1.1	

Схема трасс газопровода высокого и низкого давления

ООО "СимИнжГаз" г. Симферополь

Формат А1

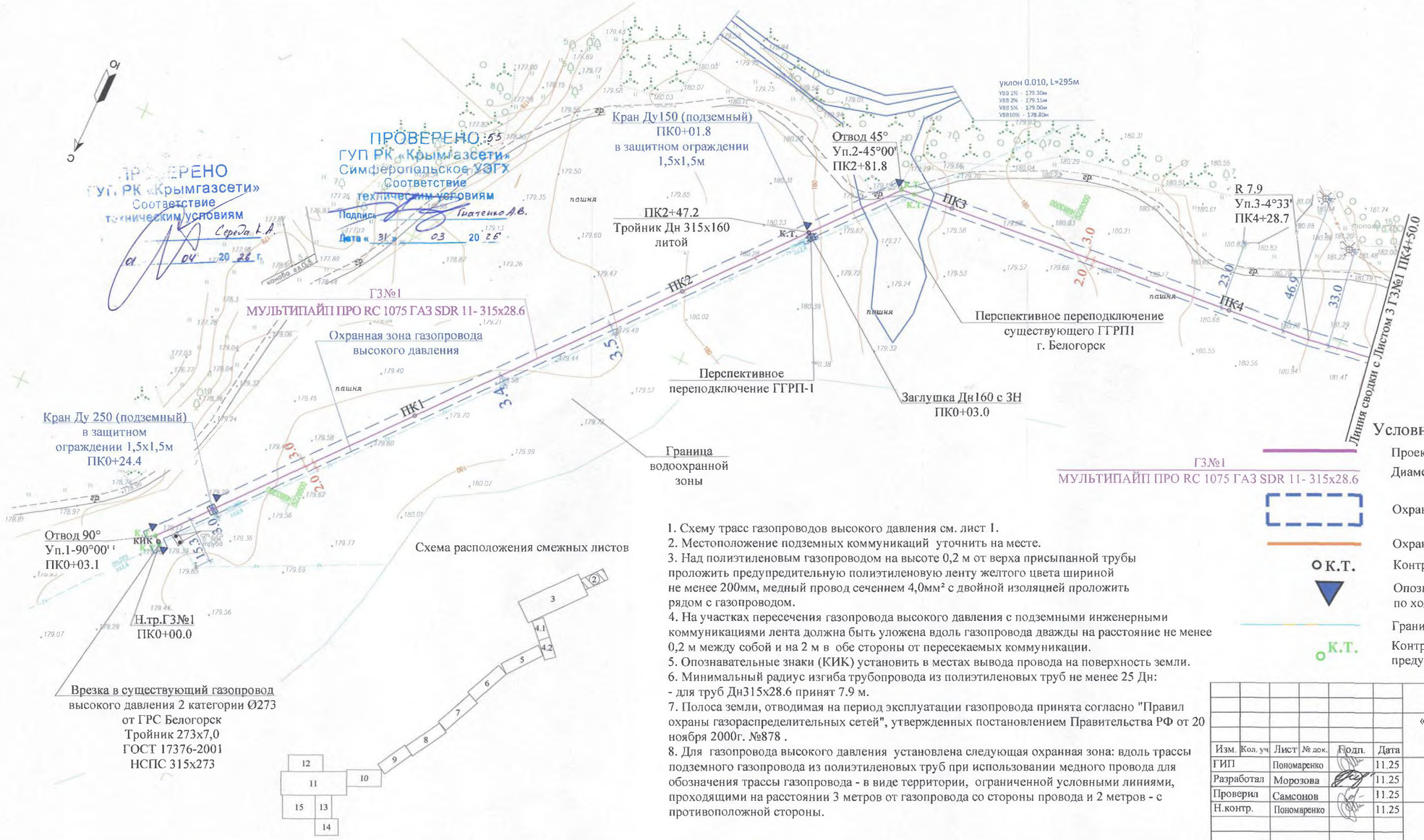

Схема расположения смежных листов

1. Схему трасс газопроводов высокого давления см. лист 1.
2. Местоположение подземных коммуникаций уточнить на месте.
3. Над полиэтиленовым газопроводом на высоте 0,2 м от верха присыпанной трубы проложить предупредительную полиэтиленовую ленту желтого цвета шириной не менее 200мм, медный провод сечением 4,0мм² с двойной изоляцией проложить рядом с газопроводом.
4. На участках пересечения газопровода высокого давления с подземными инженерными коммуникациями лента должна быть уложена вдоль газопровода дважды на расстояние не менее 0,2 м между собой и на 2 м в обе стороны от пересекаемых коммуникации.
5. Опознавательные знаки (КИК) установить в местах вывода провода на поверхность земли.
6. Минимальный радиус изгиба трубопровода из полиэтиленовых труб не менее 25 Дн:
- для труб Дн315х28.6 принят 7.9 м.
7. Полоса земли, отводимая на период эксплуатации газопровода принята согласно "Правил охраны газораспределительных сетей", утвержденных постановлением Правительства РФ от 20 ноября 2000г. №878 .
8. Для газопровода высокого давления установлена следующая охранная зона: вдоль трассы подземного газопровода из полиэтиленовых труб при использовании медного провода для обозначения трассы газопровода - в виде территории, ограниченной условными линиями, проходящими на расстоянии 3 метров от газопровода со стороны провода и 2 метров - с противоположной стороны.

Условные обозначения:

- Проектируемый газопровод высокого давления 2 категории
- Диаметр трубопровода и толщина стенки, мм
- Охранная зона газопровода
- Охранная зона ЛЭП
- К.Т. — Контрольная трубка в ковере
- Опознавательный знак на местности, расположенный справа по ходу движения продукта на расстоянии 1,0м от оси трассы
- Граница водоохранной зоны
- К.Т. — Контрольные трубки на обводненных участках предусмотренные выше уровня земли

Изм.	Кол. уч.	Лист	№ док.	Подп.	Дата	2500295-ЕП-ППО.1			
						«Строительство сетей газоснабжения сел Александровка, Новокленово Белогорского района Республики Крым» I этап строительства			
ГИП		Пономаренко			11.25	Проект полосы отвода	Стадия	Лист	Листов
Разработал		Морозова			11.25		П	2	
Проверил		Самсонов			11.25				
Н.контр.		Пономаренко			11.25	План трассы газопровода ГЗ№1 Масштаб 1:1000	ООО "СимИнжГаз" г. Симферополь		

Взам. инв.№ | Подпись и дата | Инв.№ подл

Линия сводки с Листом 11 ГЗ№1 ПК76+39.5 Г1№1 ПК1+33.4

Линия сводки с Листом 11 Г1№3 ПК0+73.6

Отвод Г1№1 ПЭ100 SDR11-32x3,0,L=15.4м см. примечание *

Г1№3 МУЛЬТИПАЙП ПРО RC 1075 ГАЗ SDR 11- 110x10.0

Г1№1 МУЛЬТИПАЙП ПРО RC 1075 ГАЗ SDR 11- 160x14.6

Н.тр Г1№2 ПК0+00.0 По тр. Г1№1 ПК0+98.6 Тройник Дн 160x90

Г1№1 МУЛЬТИПАЙП ПРО RC 1075 ГАЗ SDR 11- 225x20.5

Г1№1 МУЛЬТИПАЙП ПРО RC 1075 ГАЗ SDR 11- 160x14.6

Кран шаровой Ду200

Н.тр.Г1№1 ПК0+00.0

Отвод 90° Уп 1-90°00' ПК0+02.3

Проектируемый ГРПШ Александровка

К.тр ГЗ№1 ПК77+84.6

Кран шаровой Ду50

Уп 2-90°00' ПК0+17.1

Охранная зона площадки ГРПШ

Отвод 90° Уп 84-90°00' ПК77+82.3

ГЗ№1 МУЛЬТИПАЙП ПРО RC 1075 ГАЗ SDR 11- 110x10.0

Тройник Дн 315x110 литой Уп.83-90°00' ПК77+67.0

Кран Ду 250 (подземный) в защитном ограждении 1,5x1,5м ПК0+02.0

Заглушка Дн 315 с ЗН ПК0+03.8 Н.тр. ГЗ№2 (2 этап строительства)

с. Новокленово 35Н-115 Белогорск-Межгорье (Граг-41Пм-85м-850м)

Рабочий котлован Размером 10x3,0м

Н.тр Г1№3 ПК0+00.0 По тр. Г1№1 ПК0+55.9 Тройник Дн 160x110 литой

Г1№1 МУЛЬТИПАЙП ПРО RC 1075 ГАЗ SDR 11- 160x14.6

Футляр L= 6.0 м ПЭ 100 ГАЗ SDR 11 - 800x72.6

ГЗ№1 МУЛЬТИПАЙП ПРО RC 1075 ГАЗ SDR 11- 315x28.6

R 4.0 Уп.4-5°08' ПК1+00.0

R 7.9 Уп.81-5°08' ПК76+73.2

Методом ГНБ Футляр L= 27.0 м ПЭ 100 ГАЗ SDR 11 - 800x72.6

Приемный котлован Размером 3x3,0м

R 4.0 Уп.3-5°04' ПК0+51.5

R 7.9 Уп.82-5°04' ПК77+21.7

ГЗ№1 МУЛЬТИПАЙП ПРО RC 1075 ГАЗ SDR 11- 315x28.6

Рабочий котлован Размером 3x3,0м

Методом ННБ Футляр L= 20.5 м ПЭ 100 ГАЗ SDR 11 - 250x22.7

Кран Ду 80 (подземный) ПК0+36.5

Тройник Дн 225 терморезисторный Переход Дн 225x160 литой

Приемный котлован Размером 3x3,0м

Кран Ду 150 (подземный) ПК0+01.5 Заглушка Дн 160 терморезисторная Перспективное подключение

R 2.3 Уп.1-16°24' ПК0+80.9

Г1№2 МУЛЬТИПАЙП ПРО RC 1075 ГАЗ SDR 11- 90x8.2

Футляр L= 68.0 м ПЭ 100 ГАЗ SDR 11 - 200x18.2

R 2.3 Уп.2-21°00' ПК1+16.0

Футляр L= 22.5 м ПЭ 100 ГАЗ SDR 11 - 200x18.2

Отвод Г1№9 ПЭ100 RC SDR11-63x5,8,L=13.5м см. примечание *********

Футляр L= 6,5 м ПЭ 100 ГАЗ SDR 11 - 160x14.6

R 2.3 Уп.3-7°07' ПК1+50.8

Ф L= 52,5 м ПЭ 100 ГАЗ SDR 11 - 200x18.2

Г1№2 МУЛЬТИПАЙП ПРО RC 1075 ГАЗ SDR 11- 90x8.2

Отвод Г1№1 ПЭ100 SDR11-32x3,0,L=17.5м см. примечание *

Заглушка Дн 90 терморезисторная

К.тр.Г1№2 ПК1+95.4

ПК1

ПК2

ПРОВЕРЕНО ГУП РК «Крымгазсети» Соответствие технических условиям Подпись Середа К.А. Дата 01 04 2026

ПРОВЕРЕНО УП РК «Крымгазсети» Симферопольское УЭГХ Соответствие технических условиям Подпись Литвиненко Д.В. Дата 31 03 2026

Условные обозначения:

- Проектируемый газопровод низкого давления
- Проектируемый газопровод высокого давления 2 категории
- Проектируемый газопровод высокого давления 2 категории (2 этап строительства)
- Г1№1 МУЛЬТИПАЙП 1075 Газ II ПЭ100-RC-160x14.6 — Диаметр трубопровода и толщина стенки, мм
- Охранная зона газопровода
- Охранная зона ЛЭП
- К.Т. — Контрольная трубка в ковере
- Опознавательный знак на местности, расположенный справа по ходу движения продукта на расстоянии 1,0м от оси трассы

1. Схему трасс газопроводов высокого и низкого давления см. лист 1.
2. Местоположение подземных коммуникаций уточнить на месте.
3. Над полиэтиленовым газопроводом на высоте 0,2 м от верха присыпанной трубы проложить предупредительную полиэтиленовую ленту желтого цвета шириной не менее 200мм, медный провод сечением 4,0мм² с двойной изоляцией проложить рядом с газопроводом.
4. На участках пересечения газопровода высокого и низкого давления с подземными инженерными коммуникациями лента должна быть уложена вдоль газопровода дважды на расстояние не менее 0,2 м между собой и на 2 м в обе стороны от пересекаемых коммуникации.
5. Опознавательные знаки (КИК) установить в местах вывода провода на поверхность земли.
6. Минимальный радиус изгиба трубопровода из полиэтиленовых труб не менее 25 Дн:
- для труб Дн800x72.6 принят 20м;
- для труб Дн315x28.6 принят 7.9 м;
- для труб Дн250x22.7 принят 6.3м;
- для труб Дн225x20.5 принят 5.6 м;
- для труб Дн200x18.2 принят 5.0м;
- для труб Дн160x14.6 принят 4.0 м;
- для труб Дн110x10.0 принят 2.8 м;
- для труб Дн90x8.2 принят 2.3 м.
7. Полоса земли, отводимая на период эксплуатации газопровода принята согласно "Правил охраны газораспределительных сетей", утвержденных постановлением Правительства РФ от 20 ноября 2000г. №878 .
8. Для газопровода низкого и высокого давления установлена следующая охранная зона: вдоль трассы подземного газопровода из полиэтиленовых труб при использовании медного провода для обозначения трассы газопровода - в виде территории, ограниченной условными линиями, проходящими на расстоянии 3 метров от газопровода со стороны провода и 2 метров - с противоположной стороны.
9. Переход полиэтилен-сталь на вертикальных участках размещать не выше уровня земли.
10. Для газопроводов-отводов охранная зона принята 2 метра в каждую сторону от оси трубопровода.
* газопровод-отвод из труб ПЭ100 ГАЗ SDR11 32x3,0 ГОСТ Р 58121.2-2018 (подземный газопровод) и Ø32x3,0 ГОСТ 10704-91 В10 (газовый стояк) с установкой шаровых кранов с ручным управлением Ду25 PN1.6МПа.
******** газопровод-отвод из труб ПЭ100 ГАЗ SDR11 63x5,8 ГОСТ Р 58121.2-2018 (подземный газопровод) и Ø57x3,5 ГОСТ 10704-91 В10 (газовый стояк) с установкой подземного стального крана Ду50 с удлинительным штоком и полиэтиленовыми патрубками.
11. Запорную арматуру на надземных газопроводах низкого давления размещать на расстоянии не менее 0,5 м от дверных и открывающихся оконных проемов.
12. Для сохранения зеленых насаждений, при проведении работ ближе 2,0 м к зеленому насаждению строительно-монтажные работы выполнять вручную.
13. Перечетную ведомость зеленых насаждений см. приложение Р1 тома 2500295-ЕП-ООС.1.
14. Прокладка газопровода высокого давления 2 категории ГЗ№1 на ПК76+39.5 - ПК77+97.2 выполняется в одной траншее с газопроводом низкого давления Г1№1 ПК1+33.4 - ПК0+17.1. Устройство футляров на данном участке осуществляется для двух труб (параллельная укладка труб газопровода в одном футляре). Футляры учтены по трассе газопровода высокого давления 2 категории ГЗ№1.

Схема расположения смежных листов

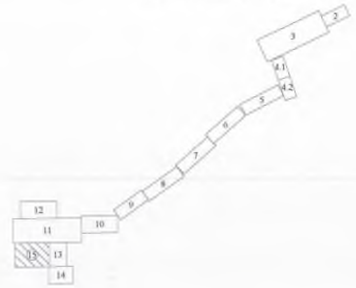

						2500295-ЕП-ППО.1	
						«Строительство сетей газоснабжения сел Александровка, Новокленово Белогорского района Республики Крым» 1 этап строительства	
Изм.	Кол. уч.	Лист	№ док.	Подп.	Дата		
ГИП		Пономаренко			11.25	Проект полосы отвода	Стадия: П; Лист: 15; Листов:
Разработал		Морозова			11.25		
Проверил		Самсонов			11.25		
Н.контр.		Пономаренко			11.25	План трассы газопровода ГЗ№1, Г1№1, Г1№2, Г1№3 Масштаб 1:500	ООО "СимИнжГаз" г. Симферополь

Взам. инв.№ | Подпись и дата | Инв.№подл.

Формат А3

Условные обозначения:

- Проектируемый газопровод низкого давления
- Проектируемый газопровод высокого давления 2 категории
- Г1№10 / МУЛЬТИПАЙП 1075 Газ II ПЭ100-RC-160х14.6 — Диаметр трубопровода и толщина стенки, мм
- Охранная зона газопровода
- Охранная зона ЛЭП
- К.Т. — Контрольная трубка в ковере
- Опознавательный знак на местности, расположенный справа по ходу движения продукта на расстоянии 1,0м от оси трассы
- Растительные объекты, подлежащие сносу
- Граница водоохранной зоны

1. Схему трасс газопроводов высокого и низкого давления см. лист 1.
2. Местоположение подземных коммуникаций уточнить на месте.
3. Над полиэтиленовым газопроводом на высоте 0,2 м от верха присыпанной трубы проложить предупредительную полиэтиленовую ленту желтого цвета шириной не менее 200мм, медный провод сечением 4,0мм² с двойной изоляцией проложить рядом с газопроводом.
4. На участках пересечения газопровода высокого и низкого давления с подземными инженерными коммуникациями лента должна быть уложена вдоль газопровода дважды на расстояние не менее 0,2 м между собой и на 2 м в обе стороны от пересекаемых коммуникации.
5. Опознавательные знаки (КИК) установить в местах вывода провода на поверхность земли.
6. Минимальный радиус изгиба трубопровода из полиэтиленовых труб не менее 25 Дн:
- для труб Дн800х72.6 принят 20 м;
- для труб Дн500х45.5 принят 12.5 м;
- для труб Дн315х28.6 принят 7.9 м;
- для труб Дн250х22.7 принят 6.3 м;
- для труб Дн280х25.4 принят 7.0 м;
- для труб Дн200х18.2 принят 5.0 м;
- для труб Дн160х14.6 принят 4.0 м;
- для труб Дн110х10.0 принят 2.8 м;
- для труб Дн90х8.2 принят 2.3 м;
- для труб Дн63х5.8 принят 1.6 м.
7. Полоса земли, отводимая на период эксплуатации газопровода принята согласно "Правил охраны газораспределительных сетей", утвержденных постановлением Правительства РФ от 20 ноября 2000г. №878 .
8. Для газопровода низкого и высокого давления установлена следующая охранная зона: вдоль трассы подземного газопровода из полиэтиленовых труб при использовании медного провода для обозначения трассы газопровода - в виде территории, ограниченной условными линиями, проходящими на расстоянии 3 метров от газопровода со стороны провода и 2 метров - с противоположной стороны.
9. Переход полиэтилен-сталь на вертикальных участках размещать не выше уровня земли.
10. Для газопроводов-отводов охранная зона принята 2 метра в каждую сторону от оси трубопровода.
* газопровод-отвод из труб ПЭ100 ГАЗ SDR11 32х3,0 ГОСТ Р 58121.2-2018 (подземный газопровод) и Ø32х3,0 ГОСТ 10704-91 В10 (газовый стояк) с установкой шаровых кранов с ручным управлением Ду25 PN1,6МПа.
*** газопровод-отвод из труб ПЭ100 ГАЗ SDR11 32х3,0 ГОСТ Р 58121.2-2018 (подземный газопровод) и Ø32х3,0 ГОСТ 10704-91 В10 (газовый стояк) с установкой надземной заглушки (без возможности установки крана).
**** газопровод-отвод из труб ПЭ100 ГАЗ SDR11 32х3,0 ГОСТ Р 58121.2-2018 (подземный газопровод) с установкой подземной заглушки.
11. Запорную арматуру на надземных газопроводах низкого давления размещать на расстоянии не менее 0,5 м от дверных и открывающихся оконных проемов.
12. Для сохранения зеленых насаждений, при проведении работ ближе 2.0 м к зеленому насаждению строительно-монтажные работы выполнять вручную.
13. Перечетную ведомость зеленых насаждений см. приложение Р1,Р2 тома 2500295-ЕП-ООС.2.
14. Прокладка газопровода высокого давления 2 категории Г3№2 на ПК24+08.0 - ПК26+12.6 выполняется в одной траншее с газопроводом низкого давления Г1№10 ПК1+63.3 - ПК3+68.5. Прокладка газопровода высокого давления 2 категории Г3№3 на ПК0+00.0 - ПК1+42.9 выполняется в одной траншее с газопроводом низкого давления Г1№10 ПК1+63.3 - ПК0+21.9. Устройство футляров на данном участке осуществляется для двух труб (параллельная укладка труб газопровода в одном футляре). Футляры учтены по трассе газопровода высокого давления 2 категории Г3№2 и Г3№3.
15. Номера трасс присваиваются по порядку, во втором этапе нумерация трасс начинается с Г1№10.

ПРОВЕРЕНО
ГУП РК «Крымгазсети»
Соответствие техническим условиям
Подпись _____ Сергей К.А.
Дата « 01 » 04 20 16 г.

ПРОВЕРЕНО 55
ГУП РК «Крымгазсети»
Симферопольское УЭГХ
Соответствие техническим условиям
Подпись _____ Пивченко
Дата « 31 » 03 20 25

Линия сводки с Листом 8 Г1№12 ПК1+34.6

Г1№12
МУЛЬТИПАЙП ПРО RC 1075 ГАЗ SDR 11- 90х8.2

Футляр L= 9,5 м
ПЭ 100 ГАЗ SDR 11 - 200х18.2

Отвод 30°
Уп.2-30°00'
ПК0+62.8

Отвод 45°
Уп.1-45°00'
ПК0+37.6

Футляр L= 13,0 м
ПЭ 100 ГАЗ SDR 11 - 200х18.2

Кран Ду 80 (подземный)
ПК0+13.0

Футляр L= 11,0 м
ПЭ 100 ГАЗ SDR 11 - 200х18.2

Н.тр.Г1№12 ПК0+00.0
По тр. Г1№10 ПК0+10.2
Тройник Дн 160 терморезисторный
Переход Дн 160х90 литой

Уп.2-90°00'
ПК0+10.2

Футляр L= 9,5 м
ПЭ 100 ГАЗ SDR 11 - 280х25.4

Отвод 90°
Уп.5-90°00'
ПК1+42.9

R 2.3
Уп.3-2°53'
ПК0+85.2

Футляр L= 3,5 м
ПЭ 100 ГАЗ SDR 11 - 280х25.4

Г1№10
МУЛЬТИПАЙП ПРО RC 1075 ГАЗ SDR 11- 160х14.6

Отвод 90°
Уп.1-90°00'
ПК0+01.2

Н.тр.Г1№10
ПК0+00.0

Кран шаровый
ду125

Проектируемый ГРПШ Новокленово №1

Кран шаровый
ду50

К.тр.Г3№3
ПК1+52.5

Отвод 90°
Уп.6-90°00'
ПК1+51.5
Г3№3

МУЛЬТИПАЙП ПРО RC 1075
ГАЗ SDR 11- 110х10.0

R 4.0
Уп 3-4°22'
ПК0+42.8

R 2.8
Уп 4-4°22'
ПК1+21.0

Футляр L= 3,0 м
ПЭ 100 ГАЗ SDR 11 - 250х22.7

Г1№10
МУЛЬТИПАЙП ПРО RC 1075 ГАЗ SDR 11- 160х14.6

Футляр L= 5,0 м
ПЭ 100 ГАЗ SDR 11 - 500х45.5

Футляр L= 16,0 м
ПЭ 100 ГАЗ SDR 11 - 500х45.5

Футляр L= 105,0 м
ПЭ 100 ГАЗ SDR 11 - 500х45.5

Г3№3
МУЛЬТИПАЙП ПРО RC 1075 ГАЗ SDR 11- 110х10.0

Отвод Г1№1 ПЭ100
SDR11-32х3,0;L=2.0м
см. примечание *

Кран Ду 250 (подземный)
в защитном ограждении
1,5х1,5м ПК24+33.0

Отвод Г1№3 ПЭ100
SDR11-32х3,0;L=4.2м
см. примечание ***

Футляр L= 7,0 м
ПЭ 100 ГАЗ SDR 11 - 800х72.6

Отвод Г1№1 ПЭ100
SDR11-32х3,0;L=5.8м
см. примечание *

Футляр L= 24,0 м
ПЭ 100 ГАЗ SDR 11 - 800х72.6

Футляр L= 14,5 м
ПЭ 100 ГАЗ SDR 11 - 800х72.6

Отвод Г1№1 ПЭ100
SDR11-32х3,0;L=5.0м
см. примечание *

Футляр L= 20,5 м
ПЭ 100 ГАЗ SDR 11 - 800х72.6

Отвод Г1№1 ПЭ100
SDR11-32х3,0;L=4.7м
см. примечание *

Отвод Г1№3 ПЭ100
SDR11-32х3,0;L=3.3м
см. примечание ***

Футляр L= 7,5 м
ПЭ 100 ГАЗ SDR 11 - 800х72.6

Г3№2
МУЛЬТИПАЙП ПРО RC 1075 ГАЗ SDR 11- 315х28.6

Отвод Г1№3 ПЭ100
SDR11-32х3,0;L=3.6м
см. примечание ***

Г1№10
МУЛЬТИПАЙП ПРО RC 1075 ГАЗ SDR 11- 160х14.6

Футляр L= 36,5 м
ПЭ 100 ГАЗ SDR 11 - 800х72.6

Отвод Г1№3 ПЭ100
SDR11-32х3,0;L=3.5м
см. примечание ***

Футляр L= 23,0 м
ПЭ 100 ГАЗ SDR 11 - 800х72.6

Футляр L= 23,0 м
ПЭ 100 ГАЗ SDR 11 - 800х72.6

Отвод Г1№3 ПЭ100
SDR11-32х3,0;L=3.1м
см. примечание ***

Футляр L= 9,0 м
ПЭ 100 ГАЗ SDR 11 - 250х22.7

Отвод Г1№4 ПЭ100 SDR11-32х3,0;L=3.9м
см. примечание ****

Футляр L= 7,0 м
ПЭ 100 ГАЗ SDR 11 - 250х22

Отвод Г1№4 ПЭ100 SDR11-32х3,0;L=4.1м
см. примечание ****

Футляр L= 8,0 м
ПЭ 100 ГАЗ SDR 11 - 250х22.7

Отвод Г1№4 ПЭ100 SDR11-32х3,0;L=3.8м
см. примечание ****

Футляр L= 7,0 м
ПЭ 100 ГАЗ SDR 11 - 250х22.7

Отвод Г1№4 ПЭ100 SDR11-32х3,0;L=3.8м
см. примечание ****

Футляр L= 8,0 м
ПЭ 100 ГАЗ SDR 11 - 250х22.7

Г1№24
МУЛЬТИПАЙП ПРО RC 1075 ГАЗ SDR 11- 110х10.0

Отвод Г1№4 ПЭ100 SDR11-32х3,0;L=3.9м
см. примечание ****

Футляр L= 8,0 м
ПЭ 100 ГАЗ SDR 11 - 250х22.7

Отвод Г1№4 ПЭ100 SDR11-32х3,0;L=4.0м
см. примечание ****

Футляр L= 9,0 м
ПЭ 100 ГАЗ SDR 11 - 250х22.7

Отвод Г1№4 ПЭ100 SDR11-32х3,0;L=4.4м
см. примечание ****

Футляр L= 2,0 м
ПЭ 100 ГАЗ SDR 11 - 250х22.7

Отвод Г1№4 ПЭ100 SDR11-32х3,0;L=4.9м
см. примечание ****

Отвод Г1№1 ПЭ100
SDR11-32х3,0;L=2.1м
см. примечание *

Линия сводки с Листом 9 Г3№2 ПК26+12.6, Г1№10 ПК3+68.5, Г1№24 ПК1+55.6

Линия сводки с Листом 9 Г1№25 ПК1+44.8

Г3№2
МУЛЬТИПАЙП ПРО RC 1075 ГАЗ SDR 11- 315х28.6

Линия сводки с Листом 6 Г3№2 ПК23+13.8 Г1№24 ПК4+19.4

Кран Ду 100
(подземный)
ПК0+02.0

Отвод 60°
Уп 5-60°00'
ПК1+48.5

R 4.0
Уп 4-7°23'
ПК1+45.1

Уп.7-90°00'
ПК1+63.3

Н.тр.Г3№3 ПК0+00.0
По тр. Г3№2 ПК24+08.5

Отвод 30°
Уп 32-30°00'
ПК24+06.0

Отвод 30°
Уп.31-30°00'
ПК23+96.6

Отвод 60°
Уп.6-60°00'
ПК1+56.6

Кран Ду 50 (подземный)
ПК3+56.6

R 1.6
Уп.10-12°45'
ПК3+55.3

Методом ГНБ

Футляр L= 15,0 м
ПЭ 100 ГАЗ SDR 11 - 800х72.6

Рабочий котлован
Размером 10х3,0м

R 4.0
Уп.8-9°53'
ПК1+79.3

Приемный котлован
Размером 3х3,0м

R 7.9
Уп.33-9°53'
ПК24+23.8

R 4.0
Уп.10-9°34'
ПК2+16.4

R 4.0
Уп.9-11°50'
ПК2+04.3

R 4.0
Уп.11-6°39'
ПК2+26.9

R 7.9
Уп.34-11°50'
ПК24+48.9

R 7.9
Уп.35-9°34'
ПК24+61.1

R 7.9
Уп.36-6°39'
ПК24+71.7

R 2.8
Уп.9-1°56
ПК3+20.8

R 2.8
Уп.8-1°06'
ПК2+75.2

R 2.3
Уп.6-8°50'
ПК1+31.6

R 2.3
Уп.7-11°49'
ПК1+41.3

R 2.3
Уп.5-4°21'
ПК1+21.6

Футляр L= 15,0 м
ПЭ 100 ГАЗ SDR 11 - 200х18.2

Г1№25
МУЛЬТИПАЙП ПРО RC 1075 ГАЗ SDR 11- 90х8.2

Отвод Г1№3 ПЭ100
SDR11-32х3,0;L=3.6м
см. примечание ***

Футляр L= 12,5 м
ПЭ 100 ГАЗ SDR 11 - 160х14.6

Футляр L= 4,0 м
ПЭ 100 ГАЗ SDR 11 - 160х14.6

Н.тр Г1№25 ПК0+00.0
По тр. Г1№24 ПК3+51.0
Тройник Дн 110х90 литой
Переход Дн 110х63 терморезисторный

R 2.3
Уп.1-9°12'
ПК0+20.5

R 2.3
Уп.2-1°11' вес
ПК0+48.3

R 2.3
Уп.3-17°48'
ПК0+68.7

Футляр L= 87,0 м
ПЭ 100 ГАЗ SDR 11 - 200х18.2

Отвод 45°
Уп 4-45°00'
ПК0+88.3

Футляр L= 15,0 м
ПЭ 100 ГАЗ SDR 11 - 200х18.2

Кран Ду 80 (подземный)
ПК1+05.7

Граница водоохранной зоны

Схема расположения смежных листов

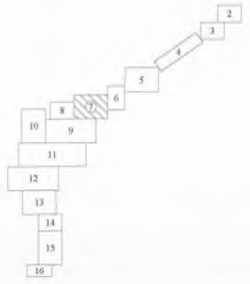

							2500295-ЕП-ППО.2	
							«Строительство сетей газоснабжения сел Александровка, Новокленово Белогорского района Республики Крым» 2 этап строительства	
Изм.	Кол. уч.	Лист	№ док.	Подп.	Дата			
ГИП		Пономаренко			11.25	Проект полосы отвода	Стадия: П	Лист: 7	Листов:
Разработал		Морозова			11.25				
Проверил		Самсонов			11.25				
Н.контр.		Пономаренко			11.25	План трассы газопровода Г3№2,Г3№3, Г1№10, Г1№12, Г1№24, Г1№25 Масштаб 1:500	ООО "СимИнжГаз" г. Симферополь		

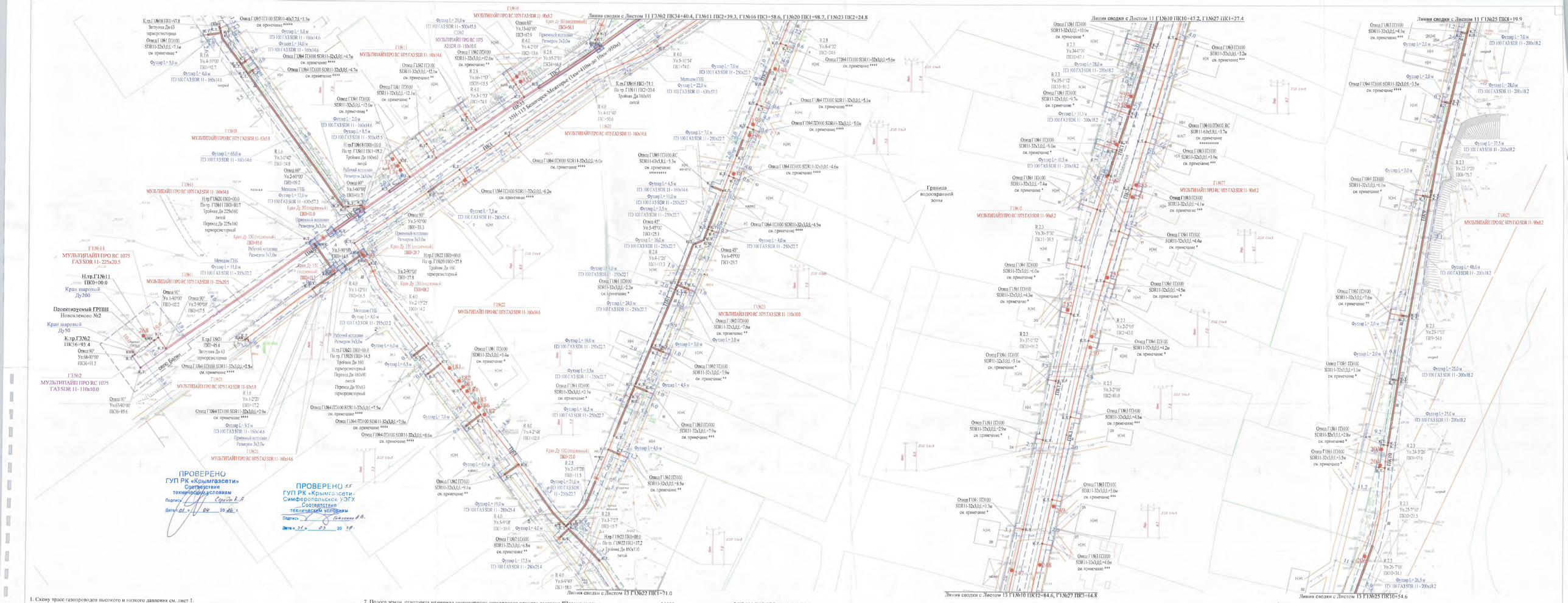

Схема расположения смежных листов

1. Схему трасс газопроводов высокого и низкого давления см. лист 1.
2. Местоположение подземных коммуникаций уточнить на месте.
3. Над полиэтиленовым газопроводом на высоте 0,2 м от верха присыпанной трубы проложить предупредительную полиэтиленовую ленту желтого цвета шириной не менее 200мм, медный провод сечением 4,0мм² с двойной изоляцией проложить рядом с газопроводом.
4. На участках пересечения газопровода высокого и низкого давления с подземными инженерными коммуникациями лента должна быть уложена вдоль газопровода дважды на расстояние не менее 0,2 м между собой и на 2 м в обе стороны от пересекаемых коммуникаций.
5. Опознавательные знаки (КИК) установить в местах вывода провода на поверхность земли.
6. Минимальный радиус изгиба трубопроводов из полиэтиленовых труб не менее 25 Дн:
- для труб Дн630×57.3 принят 15.8 м;
- для труб Дн500х45.5 принят 12.5 м;
- для труб Дн315х28.6 принят 28.6 м;
- для труб Дн280х25.4 принят 7.0 м;
- для труб Дн250х22.7 принят 6.3 м;
- для труб Дн225х20.5 принят 5.6 м;
- для труб Дн160х14.6 принят 4.0 м;
- для труб Дн110х10.0 принят 2.8 м;
- для труб Дн90х8.2 принят 2.3 м;
- для труб Дн63х5.8 принят 1.6 м.

7. Полоса земли, отводимая на период эксплуатации газопровода принята согласно "Правил охраны газораспределительных сетей", утвержденных постановлением Правительства РФ от 20 ноября 2000г. №878 .
8. Для газопровода низкого и высокого давления установлена следующая охранная зона: вдоль трассы подземного газопровода из полиэтиленовых труб при использовании медного провода для обозначения трассы газопровода - в виде территории, ограниченной условными линиями, проходящими на расстоянии 3 метров от газопровода со стороны провода и 2 метров - с противоположной стороны.
9. Переход полиэтилен-сталь на вертикальных участках размещать не выше уровня земли.
10. Для газопровода-отводов охранная зона принята 2 метра в каждую сторону от оси трубопровода.
* газопровод-отвод из труб ПЭ100 ГАЗ SDR11 32х3,0 ГОСТ Р 58121.2-2018 (подземный газопровод) и Ø32х3,0 ГОСТ 10704-91 В10 (газовый стояк) с установкой наровых кранов с ручным управлением Ду25 PN1.6МПа.
** газопровод-отвод из труб ПЭ100 ГАЗ SDR11 32х3,0 ГОСТ Р 58121.2-2018 (подземный газопровод) и Ø32х3,0 ГОСТ 10704-91 В10 (газовый стояк) с установкой подземного стального крана Ду25 с удлинительным штоком и полиэтиленовыми патрубками.
*** газопровод-отвод из труб ПЭ100 ГАЗ SDR11 32х3,0 ГОСТ Р 58121.2-2018 (подземный газопровод) и Ø32х3,0 ГОСТ 10704-91 В10 (газовый стояк) с установкой надземной задвижки (без возможности установки крана).
**** газопровод-отвод из труб ПЭ100 ГАЗ SDR11 32х3,0 ГОСТ Р 58121.2-2018 (подземный газопровод) с установкой подземной задвижки.
***** газопровод-отвод из труб ПЭ100 ГАЗ SDR11 40х3,7 ГОСТ Р 58121.2-2018 (подземный газопровод) и Ø40х3,0 ГОСТ 10704-91 В10 (газовый стояк) с установкой шаровых кранов с ручным управлением Ду32 PN1.6МПа.
****** газопровод-отвод из труб ПЭ100 ГАЗ SDR11 63х5,8 ГОСТ Р 58121.2-2018 (подземный газопровод) и Ø57х3,5 ГОСТ 10704-91 В10 (газовый стояк) с установкой наровых кранов с ручным управлением Ду50 PN1.6МПа.
******* газопровод-отвод из труб ПЭ100 ГАЗ SDR11 63х5,8 ГОСТ Р 58121.2-2018 (подземный газопровод) и Ø57х3,5 ГОСТ 10704-91 В10 (газовый стояк) с установкой надземной заглушки (без возможности установки крана).
11. Запорную арматуру на надземных газопроводах низкого давления размещать на расстоянии не менее 0,5 м от дверных и открывающихся оконных проемов.
12. Для сохранения зеленых насаждений, при проведении работ ближе 2,0 м к зеленому насаждению строительно-монтажные работы выполнять вручную.
13. Перечетную ведомость зеленых насаждений см. приложение P1,P2 тома 2500295-ГП-ООС.2.
14. Прокладка газопровода высокого давления 2 категории ГЗ№2 на ПК34+40.4 - ПК36+72.8 выполняется в одной траншее с газопроводом низкого давления ГЗ№11 ПК2+39.3 - ПК0+07.5. Устройство футляров на данном участке осуществляется для двух труб (параллельная укладка труб газопровода в одном футляре). Футляры уптены по трассе газопровода высокого давления 2 категории ГЗ№2.

Условные обозначения:

- Проектируемый газопровод низкого давления
- Проектируемый газопровод высокого давления 2 категории
- Диаметр трубопровода и толщина стенки, мм
- Охранная зона газопровода
- Охранная зона ЛЭП
- Контрольная трубка в ковере
- Опознавательный знак на местности, расположенный справа по ходу движения продукта на расстоянии 1,0м от оси трассы
- Растительные объекты, подлежащие сносу
- Граница водоохранной зоны

ГЗ№19
МУЛЬТИПАЙП 1075 Газ II ПЭ100-RC-160х14.6

Изм.	Кол. уч.	Лист	№ док.	Подп.	Дата
ГИП		Пономарев			11.25
Разработал		Морозова			11.25
Проверил		Сарсенков			11.25
Н.контр.		Пономарев			11.25

2500295-ЕП-ППО.2

«Строительство сетей газоснабжения сел Александровка, Новокленово Белогорского района Республики Крым» 2 этап строительства

Проект полосы отвода

Стадия	Лист	Листов
П	11	12

План трассы газопровода ГЗ№2, ГЗ№10, ГЗ№11, ГЗ№15, ГЗ№18, ГЗ№20, ГЗ№21, ГЗ№22, ГЗ№23, ГЗ№25, ГЗ№27
Масштаб 1:500

ООО "СимИнжГаз"
г. Симферополь

Инв.№ подл. | Подпись и дата | Взам. инв.№

Справка

Я, Кончубан Эдуард Сулейманович, проживающий (ая) по адресу: Белогорский р-н, с Новокленово Советская 59, паспорт серии 3914, № 941376, выдан Отдел УФМС России по РК дата выдачи 08.02.2016, являющийся (аяся) правообладателем земельного участка с кадастровым номером: 90:02:070501:1232, расположенного по адресу: ул. Советская, д.59, с. Новокленово, Белогорского района, РК.

Информирую о том, что нежилое строение, находящееся вдоль ул. Советская, с. Новокленово, Белогорского района, РК в пределах моего земельного участка не имеет фундамента.

2.04.2026 _____ Кончубан Э.С.

(дата) *(подпись)* *(Ф.И.О.)*

Справка

Я, Бакалова Гульнары Жарилхановна

проживающий (ая) по адресу: с. Новокленово ул. Советская 57

паспорт серии 3914, № 988286, выдан ГУ МВД г 900-003 дата выдачи 13.06.2014 являющийся (аяся) правообладателем земельного участка с кадастровым номером: _____, расположенного по адресу: ул. Советская, д.57, с. Новокленово, Белогорского района, РК.

Информирую о том, что нежилое строение, находящееся вдоль ул. Советская, с. Новокленово, Белогорского района, РК в пределах моего земельного участка не имеет фундамента.

2.04.2026 _____ (Бакалова Г.Ж.)

(дата) *(подпись)* *(Ф.И.О.)*